DINAK

Chimney Systems

Soluciones innovadoras en chimeneas y conductos

Calefacción

Industrial

Biomasa

Guía Tarifa

2019

Julio

Biblioteca **BIM2** disponible

dinak.com

Más de **35 años** manteniendo el liderazgo del sector en España

Oferta completa para todas las aplicaciones

Relación Calidad / Precio imbatible

Innovación constante

Servicios únicos a la altura de las exigencias de nuestros clientes

Asistencia y escucha permanentes para anticiparnos y adaptarnos a las necesidades del mercado

PRODUCTO

Nuestro objetivo es conseguir un producto técnicamente excelente, tanto en el diseño como en su acabado de fabricación.

NORMATIVA Y CERTIFICACIONES

Mantenemos una constante actualización y adaptación de la normativa española y europea, lo que nos permite tener todas las certificaciones que requiere esta normativa y así asegurar al cliente la calidad y eficacia de nuestros productos.

INNOVACIÓN

Innovación, calidad, servicio y adaptación son las palabras clave de nuestro día a día: la innovación es permanente para encontrar nuevas aplicaciones de nuestros productos y gamas para resolver las demandas del mercado.

SERVICIO Y ATENCIÓN AL CLIENTE

Ofrecemos el mejor servicio al cliente con todas las garantías de calidad en la realización de las ofertas y en el cálculo y el diseño de la chimenea que se requiere en cada caso. Contamos con la mayor red de técnicos y comerciales del sector en España, tanto en la propia sede como a lo largo de la geografía nacional, lo que nos permite ofrecer una actuación inmediata de medición y asesoramiento personal más cercano al cliente y a la instalación.

A SU SERVICIO

Para seguir manteniendo el liderazgo contamos con el mejor equipo humano y técnico al servicio del mercado y de nuestros clientes

Calefacción

Biomasa

Industrial

Índice

03 DP 304/304 y 316L/304

17 DWJ y DW Pellets 316L/304

29 SW y SW Pellets 304 y 316L

49 DIFLUX 316L/304

53 DINAFLEX 316L

55 PPH SW

61 PPH Concentric

64 PPH Flex

70 ALU SW

73 ALU Concentric

76 DEKO Pellets Classic

79 DEKO Pellets Style

82 DEKO Leña

85 Acoplamientos

87 DINAKISOL

89 GE+ 304/304

96 EI 304/304 y 304/Galvanizado

103 Autoportantes

105 Uds. de Embalaje

DINAK DP

Chimenea modular metálica en acero inoxidable poli combustible

Para calcular el precio de las distintas combinaciones de materiales (pared interior / pared exterior), aplicar los siguientes coeficientes partiendo de esta tarifa:

316L/galva (instalaciones interiores)	**-8%**
304/galva (instalaciones interiores)	**-18%**

* El coeficiente no se aplica sobre las abrazaderas y anclajes.

0036

0036 CPD 90220 008

PARED INTERIOR AISI 316L (1.4404)

Ø 125 a 300 EN 1856-1 T600 N1 D V2 L50040 G60
Ø 350 a 450 EN 1856-1 T600 N1 D V2 L50040 G90
Ø 500 a 600 EN 1856-1 T600 N1 D V2 L50040 G120
Ø 650 a 1200 EN 1856-1 T600 N1 D V2 L50060 G240

PARED INTERIOR AISI 304 (1.4301)

Ø 125 a 300 EN 1856-1 T600 N1 D Vm L20040 G60
Ø 350 a 450 EN 1856-1 T600 N1 D Vm L20040 G90
Ø 500 a 600 EN 1856-1 T600 N1 D Vm L20040 G120
Ø 650 a 1200 EN 1856-1 T600 N1 D Vm L20060 G240

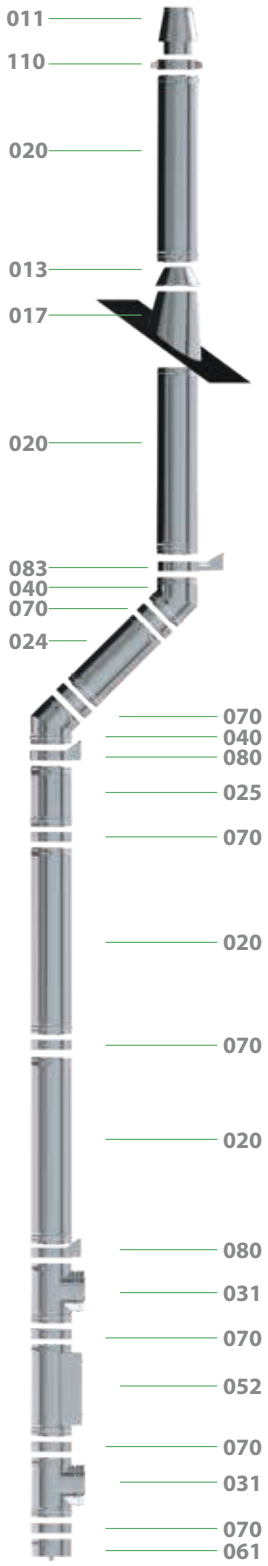

MATERIALES

- **Pared interior** AISI 304 (1.4301)
  AISI 316L (1.4404)
- **Pared exterior** AISI 304 (1.4301)
  AISI 316L (1.4404), entornos corrosivos o marinos
  Cobre, acero galvanizado (para instalaciones en interiores)
- **Aislamiento** Lana de roca 30 mm
  En las uniones: lana de roca
- **Acabado** Lacado según gama RAL

CARACTERÍSTICAS

- Aislamiento continuo
- Alta resistencia mecánica a los esfuerzos verticales y horizontales
- Ausencia de puente térmico
- Disponibilidad de diámetros de 80 a 1200 mm
- Sobrepresión máxima 40 Pa
- Temperatura máxima de funcionamiento 600ºC

APLICACIONES

- Calderas domésticas e industriales para producción de calefacción y ACS
- Hornos de panadería y confitería
- Generadores de aire caliente
- Chimeneas de salón
- Conducción, ventilación y evacuación de aire, humos, etc...

DIÁMETROS, PESO Y ESPESORES (mm)

Ø(mm)	125	150	175	200	250	300	350	400	450	500	550	600	650	700	750	800
De(mm)	185	210	235	260	310	360	410	460	510	560	610	660	710	760	810	860
Peso Kg. (Módulo recto L=960 mm*)	5,0	5,8	6,5	7,3	8,8	10,4	12,9	14,6	16,2	17,9	19,5	21,2	28,6	30,6	32,7	34,8
Espesor pared interior (mm)	0,4	0,4	0,4	0,4	0,4	0,4	0,4	0,4	0,4	0,4	0,4	0,4	0,6	0,6	0,6	0,6
Espesor pared exterior (mm)	0,4	0,4	0,4	0,4	0,4	0,4	0,5	0,5	0,5	0,5	0,5	0,5	0,6	0,6	0,6	0,6
Espesor aislamiento (mm)	30	30	30	30	30	30	30	30	30	30	30	30	30	30	30	30

*Para Ø650-800mm, L=940mm.

MÓDULOS RECTOS

Ø	020 Módulo recto L=960 mm		024 Módulo recto L=460 mm		025 Módulo recto L=290 mm		021 Módulo silencioso L=960 mm		022 Extensible largo L=550 - 900 mm	
	CÓDIGO	€	CÓDIGO	€	CÓDIGO	€	CÓDIGO	€	CÓDIGO	€
125	030012020	**97,87**	030012024	**60,26**	030012025	**50,25**	030512021	**171,02**	030012022	**123,70**
150	030015020	**109,34**	030015024	**67,46**	030015025	**55,97**	030515021	**191,16**	030015022	**138,06**
175	030017020	**122,26**	030017024	**76,31**	030017025	**64,61**	030517021	**214,37**	030017022	**152,39**
200	030020020	**149,54**	030020024	**92,10**	030020025	**76,31**	030520021	**261,71**	030020022	**182,55**
250	030025020	**191,16**	030025024	**110,80**	030025025	**93,56**	030525021	**334,89**	030025022	**228,70**
300	030030020	**228,70**	030030024	**139,50**	030030025	**109,34**	030530021	**401,18**	030030022	**263,15**
350	030035020	**259,04**	030035024	**141,30**	030035025	**121,00**	030535021	**533,47**	030035022	**319,05**
400	030040020	**296,88**	030040024	**167,52**	030040025	**144,17**	030540021	**612,39**	030040022	**388,58**
450	030045020	**326,36**	030045024	**185,03**	030045025	**160,04**	030545021	**672,96**	030045022	**416,63**
500	030050020	**361,75**	030050024	**253,91**	030050025	**190,77**	030550021	**744,70**	030050022	**429,04**
550	030055020	**393,44**	030055024	**270,16**	030055025	**201,72**	030555021	**810,93**	030055022	**453,45**
600	030060020	**455,89**	030060024	**305,11**	030060025	**227,36**	030560021	**895,64**	030060022	**516,89**

DESVIOS

Ø	023 Extensible corto L=370 - 550 mm		030 Te 135º para seco		031 Te 90º		312* Te 90º con entronque reducido		040 Codo 45º	
	CÓDIGO	€	CÓDIGO	€	CÓDIGO	€	CÓDIGO	€	CÓDIGO	€
125	030012023	**95,01**	030012030	**196,88**	030012031	**115,09**	-	-	030012040	**66,04**
150	030015023	**105,06**	030015030	**214,37**	030015031	**127,98**	-	-	030015040	**73,47**
175	030017023	**117,96**	030017030	**234,43**	030017031	**178,21**	0600**312	**229,52**	030017040	**83,51**
200	030020023	**139,50**	030020030	**267,47**	030020031	**199,74**	0600**312	**257,27**	030020040	**96,43**
250	030025023	**169,61**	030025030	**437,09**	030025031	**243,08**	0600**312	**312,82**	030025040	**116,52**
300	030030023	**199,74**	030030030	**495,92**	030030031	**283,26**	0600**312	**368,60**	030030040	**138,06**
350	030035023	**231,01**	030035030	**579,40**	030035031	**481,58**	0600**312	**581,14**	030035040	**202,65**
400	030040023	**272,44**	030040030	**803,77**	030040031	**570,81**	0600**312	**688,27**	030040040	**243,08**
450	030045023	**303,20**	030045030	**912,85**	030045031	**636,80**	0600**312	**767,66**	030045040	**356,72**
500	030050023	**321,49**	030050030	**928,90**	030050031	**766,23**	0600**312	**888,39**	030050040	**404,03**
550	030055023	**336,10**	030055030	**1.037,97**	030055031	**833,92**	0600**312	**967,79**	030055040	**589,44**
600	030060023	**377,63**	030060030	**1.203,26**	030060031	**1.032,24**	0600**312	**1.197,27**	030060040	**690,16**

*Consultar código y disponibilidad de combinación cuerpo/entronque

INSPECCIÓN Y LIMPIEZA

Ø	042 Codo 30º		044 Codo 15º		433 Codo 90º		027 Módulo de medio ambiente		050 Módulo de comprobación L= 290 mm	
	CÓDIGO	€	CÓDIGO	€	CÓDIGO	€	CÓDIGO	€	CÓDIGO	€
125	030012042	**76,31**	030012044	**76,31**	030012433	**136,74**	030012027	**469,91**	0300120 50	**84,92**
150	030015042	**83,51**	030015044	**83,51**	030015433	**152,11**	030015027	**482,48**	030015050	**90,70**
175	030017042	**97,87**	030017044	**97,87**	030017433	**172,88**	030017027	**496,45**	030017050	**97,87**
200	030020042	**112,22**	030020044	**112,22**	030020433	**199,65**	030020027	**527,01**	030020050	**109,34**
250	030025042	**132,34**	030025044	**132,34**	030025433	**241,27**	030025027	**573,99**	030025050	**127,98**
300	030030042	**156,71**	030030044	**156,71**	030030433	**285,84**	030030027	**617,96**	030030050	**148,11**
350	030035042	**215,80**	030035044	**215,80**	030035433	**419,56**	030035027	**994,51**	030035050	**176,79**
400	030040042	**260,31**	030040044	**260,31**	030040433	**503,28**	030040027	**1.036,64**	030040050	**217,24**
450	030045042	**356,72**	030045044	**356,72**	030045433	**738,54**	030045027	**1.074,76**	030045050	**234,43**
500	030050042	**404,03**	030050044	**404,03**	030050433	**836,55**	030050027	**1.112,30**	030050050	**306,18**
550	030055042	**589,44**	030055044	**589,44**	030055433	**1.220,39**	030055027	**1.146,14**	030055050	**319,13**
600	030060042	**690,16**	030060044	**690,16**	030060433	**1.428,91**	030060027	**1.217,21**	030060050	**337,79**

Ø 650 - 1200 mm. Única empresa con marcado CE hasta Ø1200. Consúltenos, y además del precio le ofreceremos la mejor solución técnica para cada aplicación.

MÓDULOS FINALES

Ø	052 Módulo recto con puerta de inspección L= 460 mm		056 Módulo temperatura de humos L= 460 mm		060* Colector de hollín		061 Colector de hollín con desagüe		010** Sombrerete	
	CÓDIGO	€	CÓDIGO	€	CÓDIGO	€	CÓDIGO	€	CÓDIGO	€
125	030012052	**268,95**	030012056	**332,12**	031912060	**17,23**	031912061	**24,39**	030112010	**68,92**
150	030015052	**275,29**	030015056	**339,99**	031915060	**18,67**	031915061	**25,86**	030115010	**80,62**
175	030017052	**286,30**	030017056	**346,31**	031917060	**52,13**	031917061	**27,27**	030117010	**93,56**
200	030020052	**322,66**	030020056	**393,96**	031920060	**24,39**	031920061	**31,60**	030120010	**109,34**
250	030025052	**362,11**	030025056	**433,42**	031925060	**28,71**	031925061	**37,34**	030125010	**143,83**
300	030030052	**388,94**	030030056	**457,09**	031930060	**35,89**	031930061	**43,07**	030130010	**175,35**
350	030035052	**501,28**	030035056	**524,97**	030135060	**126,34**	030135061	**158,47**	030135010	**235,89**
400	030040052	**575,77**	030040056	**586,82**	030140060	**148,42**	030140061	**180,59**	030140010	**301,88**
450	030045052	**646,82**	030045056	**615,22**	030145060	**167,88**	030145061	**199,52**	030145010	**330,61**
500	030050052	**651,55**	030050056	**629,43**	030150060	**196,88**	030150061	**218,63**	-	-
550	030055052	**667,31**	030055056	**637,31**	030155060	**209,79**	030155061	**230,12**	-	-
600	030060052	**718,11**	030060056	**683,11**	030160060	**227,27**	030160061	**248,80**	-	-

*Hasta Ø300 sin aislamiento.

**Incluye abrazadera de unión

REMATES

Ø	011 Salida libre		12B** Sombrerete antilluvia		015 Salida direccional horizontal		1V0 Terminal tipo Venturi		013 Cubreaguas	
	CÓDIGO	€	CÓDIGO	€	CÓDIGO	€	CÓDIGO	€	CÓDIGO	€
125	030112011	**38,77**	03011212B	**76,31**	030912015	**49,16**	-	-	030912013	**37,34**
150	030115011	**41,63**	03011512B	**89,25**	030915015	**61,84**	0300151V0	**546,45**	030915013	**40,21**
175	030117011	**45,96**	03011712B	**103,60**	030917015	**61,84**	0300171V0	**588,92**	030917013	**41,63**
200	030120011	**58,85**	03012012B	**120,83**	030920015	**78,27**	0300201V0	**621,37**	030920013	**48,81**
250	030125011	**70,35**	03012512B	**158,13**	030925015	**107,77**	0300251V0	**705,24**	030925013	**55,97**
300	030130011	**84,92**	03013012B	**192,56**	030930015	**123,11**	0300301V0	**878,00**	030930013	**61,75**
350	030135011	**95,01**	03013512B	**258,84**	030935015	**138,46**	0300351V0	**1.066,37**	030935013	**79,22**
400	030140011	**117,96**	03014012B	**332,05**	030940015	**159,68**	0300401V0	**1.204,67**	030940013	**92,10**
450	030145011	**136,63**	03014512B	**363,87**	030945015	**206,33**	0300451V0	**1.429,97**	030945013	**100,72**
500	030150011	**179,66**	-	-	030950015	**245,14**	0300501V0	**1.623,95**	030950013	**110,80**
550	030155011	**188,26**	-	-	030955015	**281,93**	0300551V0	**1.872,75**	030955013	**116,52**
600	030160011	**206,94**	-	-	030960015	**306,44**	0300601V0	**1.966,39**	030960013	**120,83**

**Incluye abrazadera de unión

Ø	014 Pasamuros		017 Salida de techo inclinada 30º /45º con cubreaguas		018 Salida de techo inclinada 5º /30º con cubreaguas		019 Salida de techo plana con cubreaguas		064 Placa anti-fuego para materiales no combustibles	
	CÓDIGO	€	CÓDIGO	€	CÓDIGO	€	CÓDIGO	€	CÓDIGO	€
125	030912014	**40,21**	030012017	**187,84**	030012018	**187,84**	030012019	**156,83**	030912064	**55,97**
150	030915014	**41,63**	030015017	**197,44**	030015018	**197,44**	030015019	**164,88**	030915064	**58,85**
175	030917014	**44,52**	030017017	**255,25**	030017018	**255,25**	030017019	**223,94**	030917064	**63,16**
200	030920014	**54,56**	030020017	**268,01**	030020018	**268,01**	030020019	**235,14**	030920064	**72,04**
250	030925014	**61,75**	030025017	**255,25**	030025018	**255,25**	030025019	**223,94**	030925064	**84,92**
300	030930014	**72,04**	030030017	**461,22**	030030018	**364,58**	030030019	**335,23**	030930064	**96,43**
350	030935014	**105,06**	030035017	**555,90**	030035018	**456,32**	030035019	**382,57**	030935064	**110,80**
400	030940014	**119,38**	030040017	**649,26**	030040018	**537,94**	030040019	**477,54**	030940064	**127,98**
450	030945014	**146,68**	030045017	**798,10**	030045018	**603,50**	030045019	**503,66**	030945064	**142,34**
500	030950014	**150,96**	030050017	**806,27**	030050018	**616,58**	030050019	**533,04**	030950064	**149,54**
550	030955014	**159,55**	030055017	**817,66**	030055018	**636,19**	030055019	**536,32**	030955064	**159,55**
600	030960014	**340,68**	030060017	**874,90**	030060018	**680,73**	030060019	**573,87**	030960064	**176,79**

Ø 650 - 1200 mm. Única empresa con marcado CE hasta Ø1200. Consúltenos, y además del precio le ofreceremos la mejor solución técnica para cada aplicación.

ABRAZADERAS Y ANCLAJES

Ø	641		070		70C		071		074	
	Placa anti-fuego para materiales combustibles G60		Abrazadera de unión		Abrazadera de unión cierre rápido		Abrazadera de araña		Kit de descenso	
	CÓDIGO	€	CÓDIGO	€	CÓDIGO	€	CÓDIGO	€	CÓDIGO	€
125	030912641	**106,35**	030912070	**8,41**	03091270C	**8,41**	030912071	**22,97**	030912074	**53,13**
150	030915641DW	**111,83**	030915070	**8,86**	03091570C	**8,86**	030915071	**23,71**	030915074	**54,56**
175	030917641	**120,01**	030917070	**9,35**	03091770C	**9,35**	030917071	**24,39**	030917074	**55,97**
200	030920641DW	**136,88**	030920070	**10,77**	03092070C	**10,77**	030920071	**27,27**	030920074	**58,85**
250	030925641DW	**161,37**	030925070	**12,93**	03092570C	**12,93**	030925071	**28,71**	030925074	**64,61**
300	030930641DW	**183,21**	030930070	**14,37**	03093070C	**14,37**	030930071	**30,17**	030930074	**66,04**
350	-	-	030935070	**24,39**	-	-	030935071	**35,89**	030935074	**68,92**
400	-	-	030940070	**25,86**	-	-	030940071	**38,77**	030940074	**73,47**
450	-	-	030945070	**28,71**	-	-	030945071	**40,21**	030945074	**74,89**
500	-	-	030950070	**30,17**	-	-	030950071	**41,63**	030950074	**76,31**
550	-	-	030955070	**31,60**	-	-	030955071	**43,07**	030955074	**79,22**
600	-	-	030960070	**35,89**	-	-	030960071	**57,42**	030960074	**86,38**

Ø	825 NOVEDAD		080* 086*		082		82R NOVEDAD		824	
	Sujeción a techo doble varilla		Código: *** = 080 - Anclaje intermedio *** = 086 - Anclaje intermedio plano		Soporte a techo		Soporte a techo reforzado		Soporte a techo c/perfiles	
	CÓDIGO	€	CÓDIGO	€	CÓDIGO	€	CÓDIGO	€	CÓDIGO	€
125	-	-	030912***	**22,97**	032912082	**54,94**	05291282R/35	**69,55**	032912824	**75,35**
150	030915825	**17,78**	030915***	**23,71**	032915082	**54,94**	05291582R/35	**69,55**	032915824	**75,35**
175	030917825	**18,29**	030917***	**24,39**	032917082	**59,34**	05291782R/35	**75,12**	032917824	**81,38**
200	030920825	**19,95**	030920***	**26,60**	032920082	**63,73**	05292082R/35	**80,69**	032920824	**87,41**
250	030925825	**22,63**	030925***	**30,17**	032925082	**68,15**	05292582R/35	**86,28**	032925824	**93,47**
300	030930825	**25,84**	030930***	**34,45**	032930082	**72,56**	05293082R/35	**91,86**	032930824	**99,52**
350	030935825	**30,16**	030935***	**40,21**	032935082	**76,91**	05293582R/35	**97,37**	032935824	**105,48**
400	030940825	**32,30**	030940***	**43,07**	032940082	**85,69**	05294082R/35	**108,48**	032940824	**117,52**
450	030945825	**36,61**	030945***	**48,81**	032945082	**90,10**	05294582R/35	**114,07**	032945824	**123,58**
500	030950825	**37,69**	030950***	**50,25**	032950082	**94,53**	05295082R/35	**119,68**	032950824	**138,65**
550	030955825	**38,76**	030955***	**51,68**	032955082	**101,09**	05295582R/35	**127,98**	032955824	**129,65**
600	030960825	**43,07**	030960***	**57,42**	032960082	**107,68**	05296082R/35	**136,32**	032960824	**147,68**

Ø	083* 831*		835*		836*		845*		846*	
	Código: *** = 083 - Anclaje regulable L= 70-120 mm *** = 831 - Anclaje regulable plano L= 70-120 mm		Anclaje recortable L=100-250 mm		Anclaje recortable plano L=100-250 mm		Anclaje recortable L=250-430 mm		Anclaje recortable plano L=250-430 mm	
	CÓDIGO	€	CÓDIGO	€	CÓDIGO	€	CÓDIGO	€	CÓDIGO	€
125	030912***	**25,39**	060912835	**80,41**	060912836	**85,43**	060912845	**91,91**	060912846	**97,66**
150	030915***	**26,08**	060915835	**82,94**	060915836	**85,43**	060915845	**94,79**	060915846	**97,66**
175	030917***	**26,60**	060917835	**85,43**	060917836	**90,48**	060917845	**97,66**	060917846	**103,40**
200	030920***	**28,00**	060920835	**93,03**	060920836	**95,46**	060920845	**106,34**	060920846	**109,09**
250	030925***	**31,76**	060925835	**105,55**	060925836	**110,57**	060925845	**120,61**	060925846	**126,37**
300	030930***	**36,30**	060930835	**120,59**	060930836	**120,59**	060930845	**137,80**	060930846	**137,80**
350	030935***	**42,34**	060935835	**140,74**	060935836	**160,81**	060935845	**160,82**	060935846	**183,79**
400	030940***	**45,35**	060940835	**150,74**	060940836	**180,90**	060940845	**172,27**	060940846	**206,73**
450	-	-	060945835	**170,83**	060945836	**195,95**	060945845	**195,23**	060945846	**223,92**
500	-	-	060950835	**175,85**	060950836	**211,00**	060950845	**201,01**	060950846	**241,14**
550	-	-	060955835	**180,90**	060955836	**216,10**	060955845	**206,73**	060955846	**246,98**
600	-	-	060960835	**201,01**	060960836	**236,13**	060960845	**229,72**	060960846	**269,86**

*La imagen representa el diseño de la pieza para Ø≥150

Ø 650 - 1200 mm. Única empresa con marcado CE hasta Ø1200. Consúltenos, y además del precio le ofreceremos la mejor solución técnica para cada aplicación.

Ø	853 Anclaje regulable en silla con carrete		854 Placa de anclaje en silla regulable con carrete		090 Anclaje de carga		901 Anclaje a forjado plano		902 Anclaje plano a forjado doble	
	CÓDIGO	€	CÓDIGO	€	CÓDIGO	€	CÓDIGO	€	CÓDIGO	€
125	060012853	**201,99**	060012854	**113,98**	030912090	**37,34**	030912901	**28,03**	030912902	**53,29**
150	060015853	**236,28**	060015854	**119,08**	030915090	**37,34**	030915901	**28,74**	030915902	**54,61**
175	060017853	**256,71**	060018854	**135,67**	030917090	**38,77**	030917901	**29,90**	030917902	**56,82**
200	060020853	**290,94**	060020854	**165,47**	030920090	**41,63**	030920901	**30,85**	030920902	**58,61**
250	060025853	**436,31**	060025854	**292,63**	030925090	**47,40**	030925901	**32,20**	030925902	**61,20**
300	060030853	**488,15**	060030854	**324,30**	030930090	**50,25**	030930901	**33,57**	030930902	**63,80**
350	060035853	**543,08**	060035854	**360,95**	030935090	**53,13**	030935901	**35,44**	030935902	**67,34**
400	060040853	**650,76**	060040854	**398,93**	030940090	**55,97**	030940901	**37,04**	030940902	**70,38**
450	060045853	**734,45**	060045854	**436,93**	030945090	**61,75**	030945901	**38,40**	030945902	**72,97**
500	060050853	**1.066,16**	060050854	**706,08**	030950090	**68,92**	030950901	**42,35**	030950902	**80,45**
550	060055853	**1.179,44**	060055854	**787,27**	030955090	**77,77**	030955901	**46,58**	030955902	**88,50**
600	060060853	**1.311,58**	060060854	**894,50**	030960090	**80,62**	030960901	**52,92**	030960902	**100,54**

ACCESORIOS

Ø	110 Abrazadera de vientos		065 Placa base con desagüe		085 Anclaje en silla		86T Sistema para 3 m libres (Módulo recto L= 960 mm + anclaje)		120 Módulo con compuerta de regulación	
	CÓDIGO	€	CÓDIGO	€	CÓDIGO	€	CÓDIGO	€	CÓDIGO	€
125	030912110	**22,97**	030112065	**133,73**	060912085	**170,48**	03001286T	**218,27**	030012120	**129,45**
150	030915110	**22,97**	030115065	**140,93**	060915085	**174,79**	03001586T	**228,33**	030015120	**130,89**
175	030917110	**24,39**	030117065	**148,11**	060917085	**185,54**	03001786T	**247,95**	030017120	**138,06**
200	030920110	**25,86**	030120065	**169,61**	060920085	**207,09**	03002086T	**282,60**	030020120	**149,54**
250	030925110	**28,71**	030125065	**192,56**	060925085	**333,45**	03002586T	**344,15**	030025120	**172,50**
300	030930110	**31,60**	030130065	**208,37**	060930085	**367,94**	03003086T	**394,54**	030030120	**195,45**
350	030935110	**43,07**	030135065	**238,76**	060935085	**425,37**	03003586T	**451,92**	030035120	**238,76**
400	030940110	**47,40**	030140065	**270,31**	060940085	**443,07**	03004086T	**505,08**	030040120	**284,67**
450	030945110	**48,81**	030145065	**290,44**	060945085	**480,40**	03004586T	**551,33**	030045120	**316,24**
500	030950110	**50,25**	030150065	**294,72**	060950085	**819,63**	03005086T	**602,78**	030050120	**359,57**
550	030955110	**51,68**	030155065	**301,88**	060955085	**918,58**	03005586T	**650,34**	030055120	**388,25**
600	030960110	**57,42**	030160065	**326,32**	060960085	**1.017,63**	03006086T	**731,09**	030060120	**445,70**

TRANSFORMACIONES

Ø	122 Estabilizador de tiro				123 Estabilizador de tiro antiexplosión		16Q DP-SW Transformación **DP** a **SW**		15P SW-DP Transformación **SW** a **DP**	
	Ø150		Ø180							
	CÓDIGO	€	CÓDIGO	€	CÓDIGO	€	CÓDIGO	€	CÓDIGO	€
125	030112122	**276,80**	-	-	030112123	**470,56**	03001216Q	**69,01**	03901215PSW	**28,57**
150	030115122	**280,83**	-	-	030115123	**477,41**	03001516Q	**71,37**	03901515PSW	**32,85**
175	0301B5122	**284,86**	0301DZ122	**284,86**	030117123	**484,26**	03001716Q	**74,00**	03901715PSW	**39,28**
200	030120122	**313,99**	-	-	030120123	**533,78**	03002016Q	**86,42**	03902015PSW	**43,57**
250	-	-	030125122	**471,51**	-	-	03002516Q	**101,58**	03902515PSW	**56,43**
300	-	-	030130122	**487,28**	-	-	03003016Q	**121,52**	03903015PSW	**77,00**
350	-	-	-	-	-	-	03003516Q	**129,01**	03903515PSW	**109,98**
400	-	-	-	-	-	-	03004016Q	**142,85**	03904015PSW	**125,70**
450	-	-	-	-	-	-	03004516Q	**211,44**	03904515PSW	**141,41**
500	-	-	-	-	-	-	03005016Q	**245,23**	03905015PSW	**194,44**
550	-	-	-	-	-	-	03005516Q	**294,14**	03905515PSW	**211,72**
600	-	-	-	-	-	-	03006016Q	**347,85**	03906015PSW	**224,68**

Ø 650 - 1200 mm. Única empresa con marcado CE hasta Ø1200. Consúltenos, y además del precio le ofreceremos la mejor solución técnica para cada aplicación.

Acoplamientos a caldera

100 DP 304/304

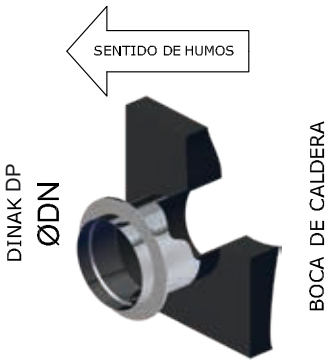

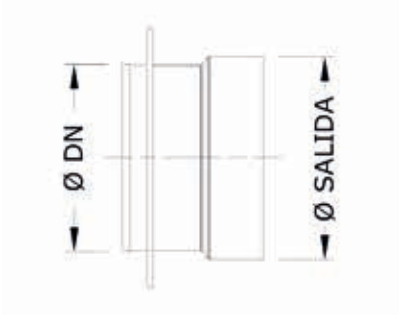

DN(mm)	Ø125		Ø150		Ø175		Ø200		Ø225		Ø250		Ø300	
Ø	CÓDIGO	€	CÓDIGO	€	CÓDIGO	€	CÓDIGO	€	CÓDIGO	€	CÓDIGO	€	CÓDIGO	
98 a 102	0300AF100	55,14	0300AH100	87,87										
118 a 122	0300BD100	39,07	0300BF100	87,87										
123 a 127	030012100	39,07	0300A0100	58,58	0300A1100	98,20								
128 a 132	0300CJ100	39,07	0300CK100	58,58	0300CL100	98,20								
133 a 137	0300NM100	58,58	0300OE100	58,58										
138 a 142	0300NR100	58,58	0300XR100	41,50			0300XT100	116,30						
148 a 152	0300M0100	58,58	030015100	41,50	0300B5100	65,47	0300B6100	116,30			0300B7100	145,15		
158 a 162	0300OW100	87,87	0300ZD100	65,47	0300NP100	65,47	0300NQ100	77,53			0300ZG100	145,15		
173 a 177			0300M2100	65,47	030017100	46,37	0300C9100	77,53						
178 a 182			0300DY100	65,47	0300DZ100	46,37	0300EA100	77,53			0300ED100	145,15	0300EF100	181,29
198 a 202			0300M4100	77,53	0300M5100	77,53	030020100	77,53	0300EX100	85,23	0300E2100	96,75	0300E3100	181,29
248 a 252							0300M9100	54,93	0300HA100	85,23	030025100	68,54	0300F4100	120,86
298 a 302											0300N4100	120,86	030030100	85,60
348 a 352											0300N9100	191,66	030000100	127,77
398 a 402													030006100	230,37
448 a 452														
498 a 502														
548 a 552														
598 a 602														

DN(mm)	Ø350		Ø400		Ø450		Ø500		Ø550		Ø600	
Ø	CÓDIGO	€	CÓDIGO	€	CÓDIGO	€	CÓDIGO	€	CÓDIGO	€	CÓDIGO	€
98 a 102												
118 a 122												
123 a 127												
128 a 132												
133 a 137												
138 a 142												
148 a 152												
158 a 162												
173 a 177												
178 a 182												
198 a 202												
248 a 252	0300F5100	191,66	0300F6100	230,37								
298 a 302	0300G5100	127,77	0300G6100	230,37								
348 a 352	030035100	90,50	0300H5100	153,58								
398 a 402	0300O7100	153,58	030040100	108,79								
448 a 452	0300P4100	177,85	0300P5100	167,40	030045100	118,57						
498 a 502							030050100	149,06				
548 a 552									030055100	155,17		
598 a 602											030060100	162,49

Longitud útil

- 70 mm
- 48 mm
- 190 mm
- 140 mm
- 130 mm

Ampliaciones y reducciones

026 DP 304/304

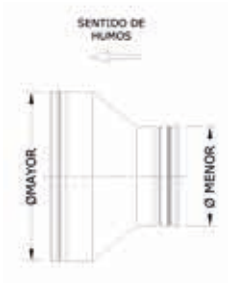

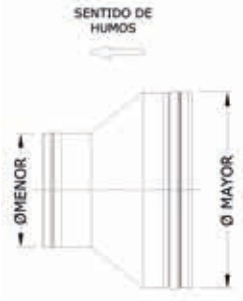

Ampliación

Reducción

ØB	Ø125		Ø150		Ø175		Ø200		Ø225		Ø250	
ØA	CÓDIGO	€	CÓDIGO	€	CÓDIGO	€	CÓDIGO	€	CÓDIGO	€	CÓDIGO	€
125			0600A0026	107,16	0600A1026	121,01	0600A2026	139,10	0600CF026	151,30	0600A3026	169,59
150	0600M0026	107,16			0600B5026	121,01	0600B6026	139,10	0600DK026	151,30	0600B7026	169,59
175	0600M1026	121,01	0600M2026	121,01			0600C9026	139,10	0600DS026	151,30	0600D0026	169,59
200	0600M3026	139,10	0600M4026	139,10	0600M5026	139,10			0600EX026	151,30	0600E2026	169,59
225	0600FZ026	151,30	0600GB026	151,30	0600GC026	151,30	0600GE026	151,30			0600GH026	169,59
250	0600M6026	169,59	0600M7026	169,59	0600M8026	169,59	0600M9026	169,59	0600HA026	169,59		
300	0600N0026	200,14	0600N1026	200,14	0600N2026	200,14	0600N3026	200,14	0600HI026	200,14	0600N4026	200,14
350	0600N5026	294,07	0600N6026	294,07	0600N7026	294,07	0600N8026	294,07	0600HQ026	294,07	0600N9026	294,07
400	0600O1026	323,89	0600O2026	323,89	0600O3026	323,89	0600O4026	323,89	0600HX026	323,89	0600O5026	323,89
450	0600O8026	517,33	0600O9026	517,33	0600P0026	517,33	0600P1026	517,33	0600IE026	517,33	0600P2026	517,33
500	0600P6026	586,75	0600P7026	586,75	0600P8026	586,75	0600P9026	586,75	0600IM026	586,75	0600Q0026	586,75
550	0600Q5026	855,10	0600Q6026	855,10	0600Q7026	855,10	0600Q8026	855,10	0600IU026	855,10	0600Q9026	855,10
600	0600R5026	1001,08	0600R6026	1001,08	0600R7026	1001,08	0600R8026	1001,08	0600JB026	1001,08	0600R9026	1001,08

	Ø300		Ø350		Ø400		Ø450		Ø500		Ø550		Ø600	
ØA	CÓDIGO	€	CÓDIGO	€	CÓDIGO	€	CÓDIGO	€	CÓDIGO	€	CÓDIGO	€	CÓDIGO	€
125	0600A4026	200,14	0600A5026	294,07	0600A6026	323,89	0600A7026	517,33	0600A8026	586,75	0600J7026	855,10		
150	0600B8026	200,14	0600B9026	294,07	0600C0026	323,89	0600C1026	517,33	0600C2026	586,75	0600K7026	855,10	0600K8026	1001,08
175	0600D1026	200,14	0600D2026	294,07	0600D3026	323,89	0600D4026	517,33	0600D5026	586,75	0600MJ026	855,10	0600MK026	1001,08
200	0600E3026	200,14	0600E4026	294,07	0600E5026	323,89	0600E6026	517,33	0600E7026	586,75	0600E8026	855,10	0600ND026	1001,08
225	0600GI026	200,14	0600GJ026	294,07	0600GK026	323,89	0600GL026	517,33	0600GM026	586,75	-	-	-	-
250	0600F4026	200,14	0600F5026	294,07	0600F6026	323,89	0600F7026	517,33	0600F8026	586,75	0600F9026	855,10	0600G0026	1001,08
300			0600G5026	294,07	0600G6026	323,89	0600G7026	517,33	0600G8026	586,75	0600G9026	855,10	0600H0026	1001,08
350	0600O0026	294,07			0600H5026	323,89	0600H6026	517,33	0600H7026	586,75	0600H8026	855,10	0600H9026	1001,08
400	0600O6026	323,89	0600O7026	323,89			0600I4026	517,33	0600I5026	586,75	0600I6026	855,10	0600I7026	1001,08
450	0600P3026	517,33	0600P4026	517,33	0600P5026	517,33			0600J2026	586,75	0600J3026	855,10	0600J4026	1001,08
500	0600Q1026	586,75	0600Q2026	586,75	0600Q3026	586,75	0600Q4026	586,75			0600J9026	855,10	0600K0026	1001,08
550	0600R0026	855,10	0600R1026	855,10	0600R2026	855,10	0600R3026	855,10	0600R4026	855,10			0600K5026	1001,08
600	0600S0026	1001,08	0600S1026	1001,08	0600S2026	1001,08	0600S3026	1001,08	0600S4026	1001,08	0600S5026	1001,08		

Para diámetros diferentes, consúltenos

MÓDULOS RECTOS

Ø	020 Módulo recto L = 960 mm		024 Módulo recto L = 460 mm		025 Módulo recto L = 290 mm		021 Módulo silencioso L = 960 mm		022 Extensible largo L = 550 - 900 mm	
	CÓDIGO	€	CÓDIGO	€	CÓDIGO	€	CÓDIGO	€	CÓDIGO	€
125	030112020	**107,67**	030112024	**66,30**	030112025	**55,27**	030612021	**188,13**	030112022	**136,06**
150	030115020	**120,27**	030115024	**74,20**	030115025	**61,58**	030615021	**210,26**	030115022	**151,88**
175	030117020	**134,49**	030117024	**83,97**	030117025	**71,09**	030617021	**235,79**	030117022	**167,63**
200	030120020	**164,50**	030120024	**101,32**	030120025	**83,97**	030620021	**287,88**	030120022	**200,81**
250	030125020	**210,26**	030125024	**121,87**	030125025	**102,92**	030625021	**368,40**	030125022	**251,58**
300	030130020	**251,58**	030130024	**153,45**	030130025	**120,27**	030630021	**441,30**	030130022	**289,47**
350	030135020	**284,94**	030135024	**155,43**	030135025	**133,10**	030635021	**586,83**	030135022	**350,95**
400	030140020	**326,55**	030140024	**184,28**	030140025	**158,59**	030640021	**673,63**	030140022	**427,44**
450	030145020	**359,00**	030145024	**203,53**	030145025	**176,04**	030645021	**740,27**	030145022	**458,29**
500	030150020	**397,92**	030150024	**279,31**	030150025	**209,84**	030650021	**819,18**	030150022	**471,93**
550	030155020	**432,80**	030155024	**297,16**	030155025	**221,90**	030655021	**892,01**	030155022	**498,80**
600	030160020	**501,48**	030160024	**335,63**	030160025	**250,10**	030660021	**985,21**	030160022	**568,56**

DESVÍOS

Ø	023 Extensible corto L = 370 - 550 mm		030 Te 135º para seco		031 Te 90º		312* Te 90º con entronque reducido		040 Codo 45º	
	CÓDIGO	€	CÓDIGO	€	CÓDIGO	€	CÓDIGO	€	CÓDIGO	€
125	030112023	**104,51**	030112030	**216,58**	030112031	**126,60**	-	-	030112040	**72,65**
150	030115023	**115,56**	030115030	**235,79**	030115031	**140,78**	-	-	030115040	**80,82**
175	030117023	**129,78**	030117030	**257,88**	030117031	**196,03**	0600**312	**252,45**	030117040	**91,85**
200	030120023	**153,45**	030120030	**294,23**	030120031	**219,71**	0600**312	**283,00**	030120040	**106,08**
250	030125023	**186,57**	030125030	**480,80**	030125031	**267,39**	0600**312	**344,10**	030125040	**128,18**
300	030130023	**219,71**	030130030	**545,51**	030130031	**311,58**	0600**312	**405,46**	030130040	**151,88**
350	030135023	**254,13**	030135030	**637,31**	030135031	**529,72**	0600**312	**639,27**	030135040	**222,91**
400	030140023	**299,69**	030140030	**884,14**	030140031	**627,88**	0600**312	**757,13**	030140040	**267,39**
450	030145023	**333,52**	030145030	**1.004,13**	030145031	**700,47**	0600**312	**844,43**	030145040	**392,38**
500	030150023	**353,65**	030150030	**1.021,78**	030150031	**842,85**	0600**312	**977,23**	030150040	**444,45**
550	030155023	**369,74**	030155030	**1.141,76**	030155031	**917,32**	0600**312	**1.064,57**	030155040	**648,38**
600	030160023	**415,41**	030160030	**1.323,58**	030160031	**1.135,48**	0600**312	**1.317,00**	030160040	**759,17**

*Consultar código y disponibilidad de combinación cuerpo/entronque

INSPECCIÓN Y LIMPIEZA

	042 Codo 30º		044 Codo 15º		433 Codo 90º		027 Módulo de medio ambiente		050 Módulo de comprobación L = 290 mm	
	CÓDIGO	€	CÓDIGO	€	CÓDIGO	€	CÓDIGO	€	CÓDIGO	€
125	030112042	**83,97**	030112044	**83,97**	030112433	**150,42**	030112027	**462,13**	030112050	**93,41**
150	030115042	**91,85**	030115044	**91,85**	030115433	**167,30**	030115027	**475,84**	030115050	**99,75**
175	030117042	**107,67**	030117044	**107,67**	030117433	**190,18**	030117027	**491,08**	030117050	**107,67**
200	030120042	**123,46**	030120044	**123,46**	030120433	**219,62**	030120027	**524,40**	030120050	**120,27**
250	030125042	**145,57**	030125044	**145,57**	030125433	**265,39**	030125027	**575,52**	030125050	**140,78**
300	030130042	**172,38**	030130044	**172,38**	030130433	**314,43**	030130027	**623,26**	030130050	**162,93**
350	030135042	**237,39**	030135044	**237,39**	030135433	**461,52**	030135027	**985,26**	030135050	**194,46**
400	030140042	**286,33**	030140044	**286,33**	030140433	**553,61**	030140027	**1.031,16**	030140050	**238,96**
450	030145042	**392,38**	030145044	**392,38**	030145433	**812,37**	030145027	**1.072,22**	030145050	**257,88**
500	030150042	**444,45**	030150044	**444,45**	030150433	**920,21**	030150027	**1.113,30**	030150050	**336,80**
550	030155042	**648,38**	030155044	**648,38**	030155433	**1.342,43**	030155027	**1.150,32**	030155050	**351,03**
600	030160042	**759,17**	030160044	**759,17**	030160433	**1.571,80**	030160027	**1.227,61**	030160050	**371,58**

Ø 650 - 1200 mm. Única empresa con marcado CE hasta Ø1200. Consúltenos, y además del precio le ofreceremos la mejor solución técnica para cada aplicación.

INSPECCIÓN Y LIMPIEZA

Ø	052 Módulo recto con puerta de inspección L=460 mm		056 Módulo temperatura de humos L=460 mm		060* Colector de hollín		061 Colector de hollín con desagüe		010** Sombrerete	
	CÓDIGO	€	CÓDIGO	€	CÓDIGO	€	CÓDIGO	€	CÓDIGO	€
125	030112052	**268,95**	030112056	**332,12**	031912060	**17,23**	031912061	**24,39**	030112010	**68,92**
150	030115052	**275,29**	030115056	**339,99**	031915060	**18,67**	031915061	**25,86**	030115010	**80,62**
175	030117052	**286,30**	030117056	**346,31**	031917060	**52,13**	031917061	**27,27**	030117010	**93,56**
200	030120052	**322,66**	030120056	**393,96**	031920060	**24,39**	031920061	**31,60**	030120010	**109,34**
250	030125052	**362,11**	030125056	**433,42**	031925060	**28,71**	031925061	**37,34**	030125010	**143,83**
300	030130052	**388,94**	030130056	**457,09**	031930060	**35,89**	031930061	**43,07**	030130010	**175,35**
350	030135052	**501,28**	030135056	**524,97**	030135060	**126,34**	030135061	**158,47**	030135010	**235,89**
400	030140052	**575,77**	030140056	**586,82**	030140060	**148,42**	030140061	**180,59**	030140010	**301,88**
450	030145052	**646,82**	030145056	**615,22**	030145060	**167,88**	030145061	**199,52**	030145010	**330,61**
500	030150052	**651,55**	030150056	**629,43**	030150060	**196,88**	030150061	**218,63**	-	-
550	030155052	**667,31**	030155056	**637,31**	030155060	**209,79**	030155061	**230,12**	-	-
600	030160052	**718,11**	030160056	**683,11**	030160060	**227,27**	030160061	**248,80**	-	-

*Hasta Ø300 sin aislamiento

**Incluye abrazadera de unión

MÓDULOS FINALES

REMATES

Ø	011 Salida libre		12B** Sombrerete antilluvia		015 Salida direccional horizontal		1V0 Terminal tipo venturi		013 Cubreaguas	
	CÓDIGO	€	CÓDIGO	€	CÓDIGO	€	CÓDIGO	€	CÓDIGO	€
125	030112011	**38,77**	03011212B	**76,31**	030912015	**49,16**	-	-	030912013	**37,34**
150	030115011	**41,63**	03011512B	**89,25**	030915015	**61,84**	0301151V0	**546,45**	030915013	**40,21**
175	030117011	**45,96**	03011712B	**103,60**	030917015	**61,84**	0301171V0	**588,92**	030917013	**41,63**
200	030120011	**58,85**	03012012B	**120,83**	030920015	**78,27**	0301201V0	**621,37**	030920013	**48,81**
250	030125011	**70,35**	03012512B	**158,13**	030925015	**107,77**	0301251V0	**705,24**	030925013	**55,97**
300	030130011	**84,92**	03013012B	**192,56**	030930015	**123,11**	0301301V0	**878,00**	030930013	**61,75**
350	030135011	**95,01**	03013512B	**258,84**	030935015	**138,46**	0301351V0	**1066,37**	030935013	**79,22**
400	030140011	**117,96**	03014012B	**332,05**	030940015	**159,68**	0301401V0	**1204,67**	030940013	**92,10**
450	030145011	**136,63**	03014512B	**363,87**	030945015	**206,33**	0301451V0	**1429,97**	030945013	**100,72**
500	030150011	**179,66**	-	-	030950015	**245,14**	0301501V0	**1623,95**	030950013	**110,80**
550	030155011	**188,26**	-	-	030955015	**281,93**	0301551V0	**1872,75**	030955013	**116,52**
600	030160011	**206,94**	-	-	030960015	**306,44**	0301601V0	**1966,39**	030960013	**120,83**

**Incluye abrazadera de unión

Ø	014 Pasamuros		017 Salida de techo inclinada 30º /45º con cubreaguas		018 Salida de techo inclinada 5º /30º con cubreaguas		019 Salida de techo plana con cubreaguas		064 Placa anti-fuego para materiales no combustibles	
	CÓDIGO	€	CÓDIGO	€	CÓDIGO	€	CÓDIGO	€	CÓDIGO	€
125	030912014	**40,21**	030012017	**187,84**	030012018	**187,84**	030012019	**156,83**	030912064	**55,97**
150	030915014	**41,63**	030015017	**197,44**	030015018	**197,44**	030015019	**164,88**	030915064	**58,85**
175	030917014	**44,52**	030017017	**255,25**	030017018	**255,25**	030017019	**223,94**	030917064	**63,16**
200	030920014	**54,56**	030020017	**268,01**	030020018	**268,01**	030020019	**235,14**	030920064	**72,04**
250	030925014	**61,75**	030025017	**255,25**	030025018	**255,25**	030025019	**223,94**	030925064	**84,92**
300	030930014	**72,04**	030030017	**461,22**	030030018	**364,58**	030030019	**335,23**	030930064	**96,43**
350	030935014	**105,06**	030035017	**555,90**	030035018	**456,32**	030035019	**382,57**	030935064	**110,80**
400	030940014	**119,38**	030040017	**649,26**	030040018	**537,94**	030040019	**477,54**	030940064	**127,98**
450	030945014	**146,68**	030045017	**798,10**	030045018	**603,50**	030045019	**503,66**	030945064	**142,34**
500	030950014	**150,96**	030050017	**806,27**	030050018	**616,58**	030050019	**533,04**	030950064	**149,54**
550	030955014	**159,55**	030055017	**817,66**	030055018	**636,19**	030055019	**536,32**	030955064	**159,55**
600	030960014	**340,68**	030060017	**874,90**	030060018	**680,73**	030060019	**573,87**	030960064	**176,79**

Ø 650 - 1200 mm. Única empresa con marcado CE hasta Ø1200. Consúltenos, y además del precio le ofreceremos la mejor solución técnica para cada aplicación.

ABRAZADERAS Y ANCLAJES

Ø	641		070		70C		071		074	
	Placa anti-fuego para materiales combustibles G60		Abrazadera de unión		Abrazadera de unión cierre rápido		Abrazadera de araña		Kit de descenso	
	CÓDIGO	€	CÓDIGO	€	CÓDIGO	€	CÓDIGO	€	CÓDIGO	€
125	030912641	**106,35**	030912070	**8,41**	03091270C	**8,41**	030912071	**22,97**	030912074	**53,13**
150	030915641DW	**111,83**	030915070	**8,86**	03091570C	**8,86**	030915071	**23,71**	030915074	**54,56**
175	030917641	**120,01**	030917070	**9,35**	03091770C	**9,35**	030917071	**24,39**	030917074	**55,97**
200	030920641DW	**136,88**	030920070	**10,77**	03092070C	**10,77**	030920071	**27,27**	030920074	**58,85**
250	030925641DW	**161,37**	030925070	**12,93**	03092570C	**12,93**	030925071	**28,71**	030925074	**64,61**
300	030930641DW	**183,21**	030930070	**14,37**	03093070C	**14,37**	030930071	**30,17**	030930074	**66,04**
350	-	-	030935070	**24,39**	-	-	030935071	**35,89**	030935074	**68,92**
400	-	-	030940070	**25,86**	-	-	030940071	**38,77**	030940074	**73,47**
450	-	-	030945070	**28,71**	-	-	030945071	**40,21**	030945074	**74,89**
500	-	-	030950070	**30,17**	-	-	030950071	**41,63**	030950074	**76,31**
550	-	-	030955070	**31,60**	-	-	030955071	**43,07**	030955074	**79,22**
600	-	-	030960070	**35,89**	-	-	030960071	**57,42**	030960074	**86,38**

Ø	825 NOVEDAD		080* 086*		082		82R NOVEDAD		824	
	Anclaje sujeción a techo doble varilla		Código: *** = 080 - Anclaje intermedio *** = 086 - Anclaje intermedio plano		Soporte a techo		Soporte a techo reforzado		Soporte a techo con perfiles	
	CÓDIGO	€	CÓDIGO	€	CÓDIGO	€	CÓDIGO	€	CÓDIGO	€
125	-	-	030912***	**22,97**	032912082	**57,96**	05291282R/35	**69,55**	032912824	**75,35**
150	030915825	**17,78**	030915***	**23,71**	032915082	**57,96**	05291582R/35	**69,55**	032915824	**75,35**
175	030917825	**18,29**	030917***	**24,39**	032917082	**62,60**	05291782R/35	**75,12**	032917824	**81,38**
200	030920825	**19,95**	030920***	**26,60**	032920082	**67,24**	05292082R/35	**80,69**	032920824	**87,41**
250	030925825	**22,63**	030925***	**30,17**	032925082	**71,90**	05292582R/35	**86,28**	032925824	**93,47**
300	030930825	**25,84**	030930***	**34,45**	032930082	**76,55**	05293082R/35	**91,86**	032930824	**99,52**
350	030935825	**30,16**	030935***	**40,21**	032935082	**81,14**	05293582R/35	**97,37**	032935824	**105,48**
400	030940825	**32,30**	030940***	**43,07**	032940082	**90,40**	05294082R/35	**108,48**	032940824	**117,52**
450	030945825	**36,61**	030945***	**48,81**	032945082	**95,06**	05294582R/35	**114,07**	032945824	**123,58**
500	030950825	**37,69**	030950***	**50,25**	032950082	**99,73**	05295082R/35	**119,68**	032950824	**129,65**
550	030955825	**38,76**	030955***	**51,68**	032955082	**106,65**	05295582R/35	**127,98**	032955824	**138,65**
600	030960825	**43,07**	030960***	**57,42**	032960082	**113,60**	05296082R/35	**136,32**	032960824	**147,68**

Ø	083* 831*		835*		836*		845*		846*	
	Código: ***=083-Anclaje regulable L=70-120mm ***=831-Anclaje reg. plano L=70-120mm		Anclaje recortable L=100-250 mm		Anclaje recortable plano L=100-250 mm		Anclaje recortable L=250-430 mm		Anclaje recortable plano L=250-430 mm	
	CÓDIGO	€	CÓDIGO	€	CÓDIGO	€	CÓDIGO	€	CÓDIGO	€
125	030912***	**25,39**	060912835	**80,41**	060912836	**85,43**	060912845	**91,91**	060912846	**97,66**
150	030915***	**26,08**	060915835	**82,94**	060915836	**85,43**	060915845	**94,79**	060915846	**97,66**
175	030917***	**26,60**	060917835	**85,43**	060917836	**90,48**	060917845	**97,66**	060917846	**103,40**
200	030920***	**28,00**	060920835	**93,03**	060920836	**95,46**	060920845	**106,34**	060920846	**109,09**
250	030925***	**31,76**	060925835	**105,55**	060925836	**110,57**	060925845	**120,61**	060925846	**126,37**
300	030930***	**36,30**	060930835	**120,59**	060930836	**120,59**	060930845	**137,80**	060930846	**137,80**
350	030935***	**42,34**	060935835	**140,74**	060935836	**160,81**	060935845	**160,82**	060935846	**183,79**
400	030940***	**45,35**	060940835	**150,74**	060940836	**180,90**	060940845	**172,27**	060940846	**206,73**
450	-	-	060945835	**170,83**	060945836	**195,95**	060945845	**195,23**	060945846	**223,92**
500	-	-	060950835	**175,85**	060950836	**211,00**	060950845	**201,01**	060950846	**241,14**
550	-	-	060955835	**180,90**	060955836	**216,10**	060955845	**206,73**	060955846	**246,98**
600	-	-	060960835	**201,01**	060960836	**236,13**	060960845	**229,72**	060960846	**269,86**

*La imagen representa el diseño de la pieza para Ø≥150

Ø 650 - 1200 mm. Única empresa con marcado CE hasta Ø1200. Consúltenos, y además del precio le ofreceremos la mejor solución técnica para cada aplicación.

Ø	853 Anclaje regulable en silla con carrete		854 Placa de anclaje en silla regulable con carrete		090 Anclaje de carga		901 Anclaje a forjado plano		902 Anclaje plano a forjado doble	
	CÓDIGO	€	CÓDIGO	€	CÓDIGO	€	CÓDIGO	€	CÓDIGO	€
125	060112853	**201,98**	060112854	**125,38**	030912090	**37,34**	030912901	**28,03**	030912902	**53,29**
150	060115853	**236,28**	060115854	**130,99**	030915090	**37,34**	030915901	**28,74**	030915902	**54,61**
175	060117853	**256,71**	060118854	**149,24**	030917090	**38,77**	030917901	**29,90**	030917902	**56,82**
200	060120853	**290,94**	060120854	**182,01**	030920090	**41,63**	030920901	**30,85**	030920902	**58,61**
250	060125853	**436,30**	060125854	**321,89**	030925090	**47,40**	030925901	**32,20**	030925902	**61,20**
300	060130853	**488,15**	060130854	**356,73**	030930090	**50,25**	030930901	**33,57**	030930902	**63,80**
350	060135853	**543,08**	060135854	**397,04**	030935090	**53,13**	030935901	**35,44**	030935902	**67,34**
400	060140853	**650,76**	060140854	**438,82**	030940090	**55,97**	030940901	**37,04**	030940902	**70,38**
450	060145853	**734,44**	060145854	**480,62**	030945090	**61,75**	030945901	**38,40**	030945902	**72,97**
500	060150853	**1.066,16**	060150854	**776,69**	030950090	**68,92**	030950901	**42,35**	030950902	**80,45**
550	060155853	**1.179,44**	060155854	**866,00**	030955090	**77,77**	030955901	**46,58**	030955902	**88,50**
600	060160853	**1.311,57**	060160854		030960090	**80,62**	030960901	**52,92**	030960902	**100,54**

ACCESORIOS

Ø	110 Abrazadera de vientos		065 Placa base con desagüe		085 Anclaje en silla		86T Sistema para 3 m libres (Módulo recto L= 960 mm + anclaje)		120 Módulo con compuerta de regulación	
	CÓDIGO	€	CÓDIGO	€	CÓDIGO	€	CÓDIGO	€	CÓDIGO	€
125	030912110	**22,97**	030112065	**133,73**	060912085	**170,48**	03011286T	**229,54**	030112120	**142,39**
150	030915110	**22,97**	030115065	**140,93**	060915085	**174,79**	03011586T	**240,90**	030115120	**143,98**
175	030917110	**24,39**	030117065	**148,11**	060917085	**185,54**	03011786T	**262,01**	030117120	**151,88**
200	030920110	**25,86**	030120065	**169,61**	060920085	**207,09**	03012086T	**299,81**	030120120	**164,50**
250	030925110	**28,71**	030125065	**192,56**	060925085	**333,45**	03012586T	**366,12**	030125120	**189,75**
300	030930110	**31,60**	030130065	**208,37**	060930085	**367,94**	03013086T	**420,85**	030130120	**215,00**
350	030935110	**43,07**	030135065	**238,76**	060935085	**425,37**	03013586T	**479,76**	030135120	**262,64**
400	030940110	**47,40**	030140065	**270,31**	060940085	**443,07**	03014086T	**536,97**	030140120	**313,12**
450	030945110	**48,81**	030145065	**290,44**	060945085	**480,40**	03014586T	**586,42**	030145120	**347,85**
500	030950110	**50,25**	030150065	**294,72**	060950085	**819,63**	03015086T	**641,66**	030150120	**395,53**
550	030955110	**51,68**	030155065	**301,88**	060955085	**918,58**	03015586T	**692,65**	030155120	**427,07**
600	030960110	**57,42**	030160065	**326,32**	060960085	**1.017,63**	03016086T	**780,10**	030160120	**490,27**

TRANSFORMACIONES

Ø	122 Estabilizador de tiro				123 Estabilizador de tiro antiexplosión		16Q DP-SW Transformación **DP** a **SW**		15P SW-DP Transformación **SW** a **DP**	
	Ø150		Ø180							
	CÓDIGO	€	CÓDIGO	€	CÓDIGO	€	CÓDIGO	€	CÓDIGO	€
125	030112122	**276,80**	-	-	030112123	**470,56**	03011216Q	**75,90**	039F1215PSW	**35,72**
150	030115122	**280,83**	-	-	030115123	**477,41**	03011516Q	**78,50**	039F1515PSW	**41,06**
175	0301B5122	**284,86**	0301DZ122	**284,86**	030117123	**484,26**	03011716Q	**81,41**	039F1715PSW	**49,09**
200	030120122	**313,99**	-	-	030120123	**533,78**	03012016Q	**95,05**	039F2015PSW	**54,46**
250	-	-	030125122	**471,51**	-	-	03012516Q	**111,74**	039F2515PSW	**70,53**
300	-	-	030130122	**487,28**	-	-	03013016Q	**133,65**	039F3015PSW	**96,24**
350	-	-	-	-	-	-	03013516Q	**141,90**	039F3515PSW	**137,48**
400	-	-	-	-	-	-	03014016Q	**157,14**	039F4015PSW	**157,13**
450	-	-	-	-	-	-	03014516Q	**232,59**	039F4515PSW	**176,76**
500	-	-	-	-	-	-	03015016Q	**269,76**	039F5015PSW	**243,06**
550	-	-	-	-	-	-	03015516Q	**323,57**	039F5515PSW	**264,66**
600	-	-	-	-	-	-	03016016Q	**382,63**	039F6015PSW	**280,85**

Ø 650 - 1200 mm. Única empresa con marcado CE hasta Ø1200. Consúltenos, y además del precio le ofreceremos la mejor solución técnica para cada aplicación.

DESVÍOS / INSPECCIÓN Y LIMPIEZA / TERMINALES

Ø	333		20P		24P		523		01E	
	Te 90º entr. Hembra Ø80 simple pared c/colector + abrazadera		Módulo recto con inspección L = 960 mm		Módulo recto con inspección L = 460 mm		Te con inspección circular		Terminal elíptico	
	CÓDIGO	€	CÓDIGO	€	CÓDIGO	€	CÓDIGO	€	CÓDIGO	€
125	030112333	**149,58**	03011220P	**191,67**	03011224P	**150,30**	030112523	**201,94**	03111201E	**148,62**
150	-	-	03011520P	**204,27**	03011524P	**158,20**	030115523	**223,16**	03111501E	**171,71**
175	-	-	03011720P	**218,49**	03011724P	**167,97**	030117523	**297,79**	03111701E	**195,53**
200	-	-	03012020P	**248,50**	03012024P	**185,32**	030120523	**334,54**	03112001E	**219,42**
250	-	-	03012520P	**294,26**	03012524P	**205,87**	030125523	**404,26**	03112501E	**247,18**
300	-	-	03013020P	**335,58**	03013024P	**237,45**	030130523	**478,10**	03113001E	**284,88**

Ø	1LS		1LL		11E		11L	
	Terminal de lamas salientes		Terminal lamas línea		Salida libre elíptico		Salida libre lamas línea	
	CÓDIGO	€	CÓDIGO	€	CÓDIGO	€	CÓDIGO	€
125	0311121LS	**149,04**	0311121LL	**167,68**	02111211E	**148,62**	02111211L	**167,68**
150	0311151LS	**170,30**	0311151LL	**181,77**	02111511E	**171,71**	02111511L	**181,77**
175	0311171LS	**225,25**	0311171LL	**236,44**	02111711E	**195,53**	02111711L	**236,44**
200	0311201LS	**254,48**	0311201LL	**264,14**	02112011E	**219,42**	02112011L	**264,14**
250	0311251LS	**309,45**	0311251LL	**378,08**	02112511E	**247,18**	02112511L	**378,08**
300	0311301LS	**415,47**	0311301LL	**412,19**	02113011E	**284,88**	02113011L	**412,19**

REMATES

Ø	132 133		134 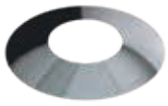		13D 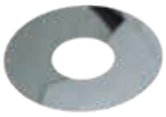		13E	
	Código: ***= 132 - Placa remate 30º a 45º ***= 133 - Placa remate 0º a 30º		Cubreaguas remate mural		Placa remate circular		Placa remate con imán	
	CÓDIGO	€	CÓDIGO	€	CÓDIGO	€	CÓDIGO	€
125	030912***	**53,32**	030912134	**37,34**	03091213D	**33,00**	03K91213E	**49,50**
150	030915***DW	**55,38**	030915134DW	**40,21**	03091513DDW	**38,22**	03K91513E	**57,33**
175	030917***	**62,70**	030917134	**41,63**	03091713D	**41,68**	03K91713E	**62,52**
200	030920***DW	**66,90**	030920134DW	**48,81**	03092013DDW	**44,90**		-
250	030925***DW	**75,25**	030925134DW	**55,97**	03092513DDW	**59,20**		-
300	030930***DW	**86,68**	030930134DW	**61,75**	-	-		-

PASO DE FORJADOS COMBUSTIBLES - SISTEMA DINAKISOL

Ø	14J		14K		644		645	
	Coquilla aislante pasamuros		Coquilla aislante pasamuros inclinada		Embellecedor plano con junta		Embellecedor plano inclinado	
	CÓDIGO	€	CÓDIGO	€	CÓDIGO	€	CÓDIGO	€
125	03881214J	**112,86**	03881214K	**197,53**	030912644	**48,00**	030912645	**62,40**
150	03881514J	**124,82**	03881514K	**218,43**	030915644	**49,84**	030915645	**64,79**
175	03881714J	**140,16**	03881714K	**245,26**	030917644	**56,42**	030917645	**73,35**
200	03882014J	**165,75**	03882014K	**290,06**	030920644	**60,20**	030920645	**78,27**
250	03882514J	**201,49**	03882514K	**352,60**	-	-	-	-
300	-	-	-	-	-	-	-	-

Ø 650 - 1200 mm. Única empresa con marcado CE hasta Ø1200. Consúltenos, y además del precio le ofreceremos la mejor solución técnica para cada aplicación.

ACOPLAMIENTOS, AMPLIACIONES Y REDUCCIONES

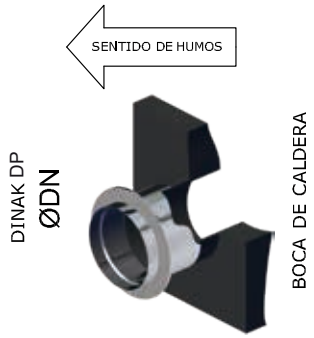

Acoplamientos a caldera

100 DP 316L/304

DN(mm)	Ø125		Ø150		Ø175		Ø200		Ø225		Ø250		Ø300		Ø350	
Ø	CÓDIGO	€	CÓDIGO	€	CÓDIGO	€	CÓDIGO	€	CÓDIGO	€	CÓDIGO	€	CÓDIGO	€	CÓDIGO	€
98 a 102	0301AF100	60,66	0301AH100	96,66												
118 a 122	0301BD100	42,98	0301BF100	96,66												
123 a 127	030112100	42,98	0301A0100	64,44	0301A1100	108,02										
128 a 132	0301CJ100	42,98	0301CK100	64,44	0301CL100	108,02										
133 a 137	0301NM100	64,44	0301OE100	64,44												
138 a 142	0301NR100	64,44	0301XR100	45,65			0301XT100	127,94								
148 a 152	0301M0100	64,44	030115100	45,65	0301B5100	72,00	0301B6100	85,29			0301B7100	159,65				
158 a 162	0301OW100	96,66	0301ZD100	72,00	0301NP100	72,00	0301NQ100	85,29			0301ZG100	159,65				
173 a 177			0301M2100	72,00	030117100	51,00	0301C9100	85,29								
178 a 182			0301DY100	72,00	0301DZ100	51,00	0301EA100	85,29			0301ED100	159,65	0301EF100	199,43		
198 a 202			0301M4100	85,29	0301M5100	85,29	030120100	60,43	0301EX100	93,76	0301E2100	106,44	0301E3100	199,43		
248 a 252							0301M9100	93,76	0301HA100	93,76	030125100	75,40	0301F4100	132,94	0301F5100	210,83
298 a 302											0301N4100	132,94	030130100	94,17	0301G5100	140,55
348 a 352											0301N9100	210,83	030100100	140,55	030135100	99,55
398 a 402													030106100	253,42	030107100	168,94
448 a 452															0301P4100	195,63
498 a 502																
548 a 552																
598 a 602																

Ampliaciones y reducciones

026 DP 316L/304

ØB	Ø125		Ø150		Ø175		Ø200		Ø225		Ø250	
ØA	CÓDIGO	€	CÓDIGO	€	CÓDIGO	€	CÓDIGO	€	CÓDIGO	€	CÓDIGO	€
125			0601A0026	117,86	0601A1026	133,13	0601A2026	153,01	0601CF026	166,42	0601A3026	186,57
150	0601M0026	117,86			0601B5026	133,13	0601B6026	153,01	0601DK026	166,42	0601B7026	186,57
175	0601M1026	133,13	0601M2026	133,13			0601C9026	153,01	0601DS026	166,42	0601D0026	186,57
200	0601M3026	153,01	0601M4026	153,01	0601M5026	153,01			0601EX026	166,42	0601E2026	186,57
225	0601FZ026	166,42	0601GB026	166,42	0601GC026	166,42	0601GE026	166,42			0601GH026	186,57
250	0601M6026	186,57	0601M7026	186,57	0601M8026	186,57	0601M9026	186,57	0601HA026	186,57		
300	0601N0026	220,15	0601N1026	220,15	0601N2026	220,15	0601N3026	220,15	0601HI026	220,15	0601N4026	220,15
350	0601N5026	323,47	0601N6026	323,47	0601N7026	323,47	0601N8026	323,47	0601HQ026	323,47	0601N9026	323,47
400	0601O1026	356,29	0601O2026	356,29	0601O3026	356,29	0601O4026	356,29	0601HX026	356,29	0601O5026	356,29
450	0601O8026	569,07	0601O9026	569,07	0601P0026	569,07	0601P1026	569,07	0601IE026	569,07	0601P2026	569,07
500	0601P6026	645,43	0601P7026	645,43	0601P8026	645,43	0601P9026	645,43	0601IM026	645,43	0601Q0026	645,43
550	0601Q5026	940,61	0601Q6026	940,61	0601Q7026	940,61	0601Q8026	940,61	0601IU026	940,61	0601Q9026	940,61
600	0601R5026	1101,19	0601R6026	1101,19	0601R7026	1101,19	0601R8026	1101,19	0601JB026	1101,19	0601R9026	1101,19

Para diámetros diferentes, consúltenos

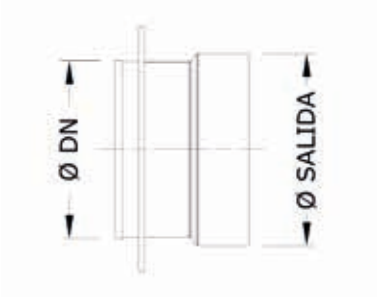

Acoplamiento

DN(mm)	Ø400		Ø450		Ø500		Ø550		Ø600	
Ø	CÓDIGO	€	CÓDIGO	€	CÓDIGO	€	CÓDIGO	€	CÓDIGO	€
98 a 102										
118 a 122										
123 a 127										
128 a 132										
133 a 137										
138 a 142										
148 a 152										
158 a 162										
173 a 177										
178 a 182										
198 a 202										
248 a 252	0301F6100	253,42								
298 a 302	0301G6100	253,42								
348 a 352	0301H5100	168,94								
398 a 402	030140100	119,67								
448 a 452	0301P5100	184,14	030145100	130,43						
498 a 502					030150100	163,98				
548 a 552							030155100	170,67		
598 a 602									030160100	178,74

Longitud útil

- 190 mm
- 140 mm
- 130 mm
- 70 mm
- 48 mm

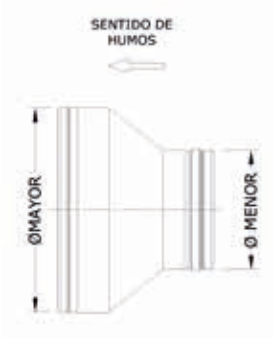

Ampliación

Reducción

ØB	Ø300		Ø350		Ø400		Ø450		Ø500		Ø550		Ø600	
ØA	CÓDIGO	€	CÓDIGO	€	CÓDIGO	€	CÓDIGO	€	CÓDIGO	€	CÓDIGO	€	CÓDIGO	€
125	0601A4026	220,15	0601A5026	323,47	0601A6026	356,29	0601A7026	569,07	0601A8026	645,43	0601J7026	940,61		
150	0601B8026	220,15	0601B9026	323,47	0601C0026	356,29	0601C1026	569,07	0601C2026	645,43	0601K7026	940,61	0601K8026	1101,19
175	0601D1026	220,15	0601D2026	323,47	0601D3026	356,29	0601D4026	569,07	0601D5026	645,43	0601MJ026	940,61	0601MK026	1101,19
200	0601E3026	220,15	0601E4026	323,47	0601E5026	356,29	0601E6026	569,07	0601E7026	645,43	0601E8026	940,61	0601ND026	1101,19
225	0601GI026	220,15	0601GJ026	323,47	0601GK026	356,29	0601GL026	569,07	0601GM026	645,43	-	-	-	-
250	0601F4026	220,15	0601F5026	323,47	0601F6026	356,29	0601F7026	569,07	0601F8026	645,43	0601F9026	940,61	0601G0026	1101,19
300			0601G5026	323,47	0601G6026	356,29	0601G7026	569,07	0601G8026	645,43	0601G9026	940,61	0601H0026	1101,19
350	0601O0026	323,47			0601H5026	356,29	0601H6026	569,07	0601H7026	645,43	0601H8026	940,61	0601H9026	1101,19
400	0601O6026	356,29	0601O7026	356,29			0601I4026	569,07	0601I5026	645,43	0601I6026	940,61	0601I7026	1101,19
450	0601P3026	569,07	0601P4026	569,07	0601P5026	569,07			0601J2026	645,43	0601J3026	940,61	0601J4026	1101,19
500	0601Q1026	645,43	0601Q2026	645,43	0601Q3026	645,43	0601Q4026	645,43			0601J9026	940,61	0601K0026	1101,19
550	0601R0026	940,61	0601R1026	940,61	0601R2026	940,61	0601R3026	940,61	0601R4026	940,61			0601K5026	1101,19
600	0601S0026	1101,19	0601S1026	1101,19	0601S2026	1101,19	0601S3026	1101,19	0601S4026	1101,19	0601S5026	1101,19		

DINAK DW con junta

Chimenea modular metálica en acero inoxidable aislada con junta de estanqueidad, específicamente diseñada para aplicaciones de condensación policombustible

Para calcular el precio de las distintas combinaciones de materiales (pared interior / pared exterior), aplicar los siguientes coeficientes partiendo de esta tarifa:

316L/409	**-9%**
316L/galva	**-13%**

*AISI 409 solo disponible para módulos.

CE 0036

0036 CPD 90220 001

PARED INTERIOR AISI 316L (1.4404)

Ø 80 a 300 EN 1856-1 T200 P1 W V2 L50040 O00
Ø 350 a 600 EN 1856-1 T200 P1 W V2 L50050 O00

MATERIALES

- **Pared interior:** AISI 316L (1.4404)
- **Pared exterior:** AISI 304 (1.4301)
  AISI 316L (1.4404), entornos corrosivos o marinos
  Cobre, acero galvanizado (para instalaciones en interiores)
- **Aislamiento:** Lana de roca 30 mm
  En las uniones: lana de roca
- **Acabado:** Lacado según gama RAL

CARACTERÍSTICAS

- Pared interior: soldadura plasma
- Traspaso de 40 mm entre elementos
- Aislamiento continuo
- Alta resistencia mecánica a los esfuerzos verticales y horizontales
- Disponibilidad de diámetrosde 80 a 600 mm
- Sobrepresión máxima 200 Pa (P1)
- Nivel de temperatura T200 (hasta 200 ºC)
- Resitencia a la corrosión V2

APLICACIONES

- Calderas domésticas e industriales de condensación, combustibles gas y gasóleo

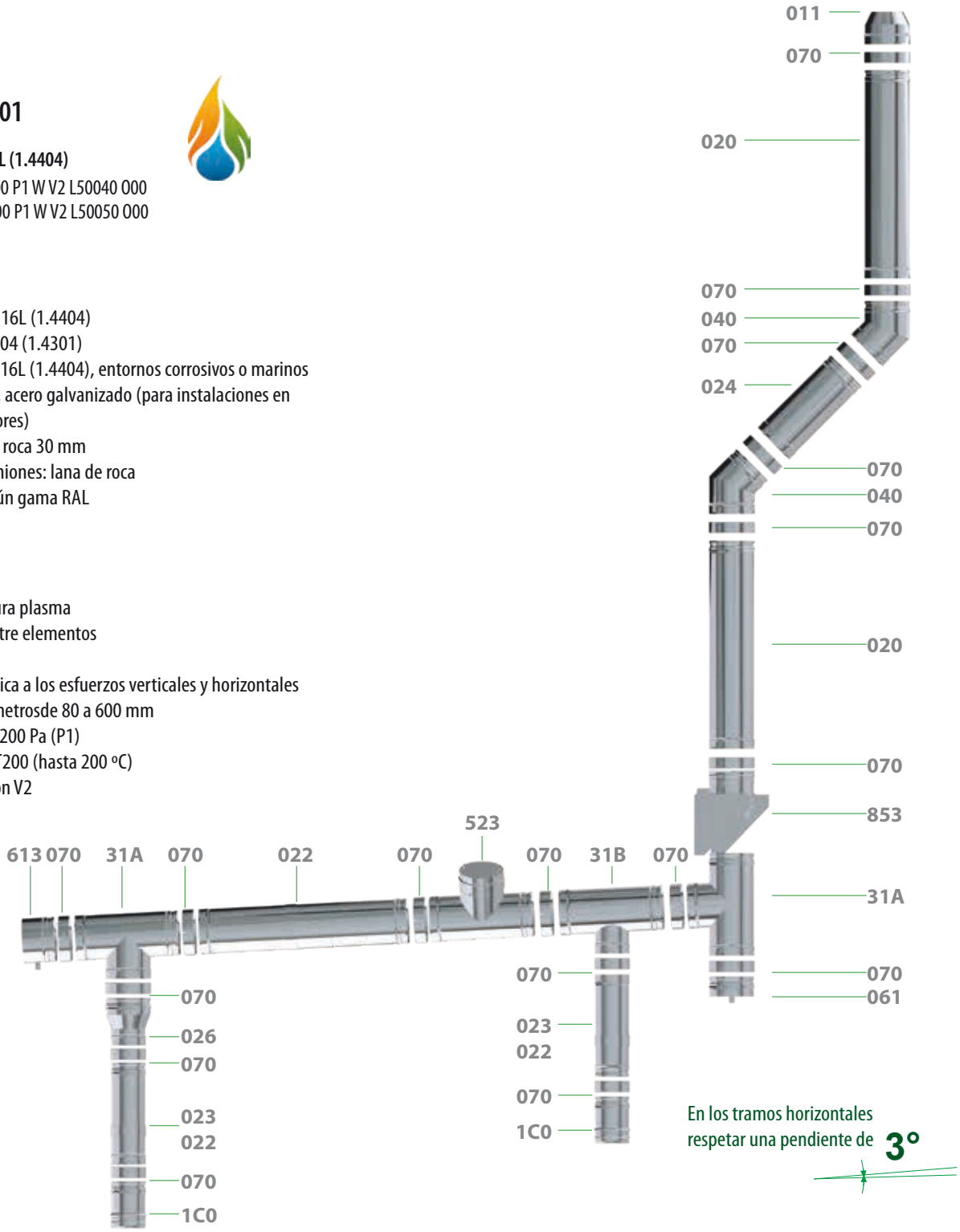

DIÁMETROS, PESO Y ESPESORES

Ø (mm)	80	100	130	150	180	200	250	300	350	400	450	500	550	600
De (mm)	140	160	190	210	240	260	310	360	410	460	510	560	610	660
Peso Kg. (Módulo recto L=940 mm)	3,6	4,3	5,2	5,8	6,7	7,3	8,8	10,4	12,9	14,6	16,2	17,9	19,5	21,2
Espesor pared interior (mm)	0,4	0,4	0,4	0,4	0,4	0,4	0,4	0,4	0,5	0,5	0,5	0,5	0,5	0,5
Espesor pared exterior (mm)	0,4	0,4	0,4	0,4	0,4	0,4	0,4	0,4	0,5	0,5	0,5	0,5	0,5	0,5
Espesor aislamiento (mm)	30	30	30	30	30	30	30	30	30	30	30	30	30	30

DW Int.316L / Ext.304 con junta

MÓDULOS RECTOS

Ø	020 Módulo recto L=940 mm		024 Módulo recto L=440 mm		025 Módulo recto L=270 mm		022 Extensible largo L=530-880 mm		023 Extensible corto L=350-530 mm	
	CÓDIGO	€	CÓDIGO	€	CÓDIGO	€	CÓDIGO	€	CÓDIGO	€
80	030108020DWJ	**87,54**	030108024DWJ	**53,00**	030108025DWJ	**44,60**	030108022DWJ	**108,67**	030108023DWJ	**84,49**
100	030110020DWJ	**95,12**	030110024DWJ	**58,94**	030110025DWJ	**49,63**	030110022DWJ	**120,85**	030110023DWJ	**94,13**
130	030113020DWJ	**114,49**	030113024DWJ	**73,17**	030113025DWJ	**62,12**	030113022DWJ	**149,75**	030113023DWJ	**118,22**
150	030115020DWJ	**127,15**	030115024DWJ	**81,06**	030115025DWJ	**68,43**	030115022DWJ	**165,54**	030115023DWJ	**129,26**
180	030118020DWJ	**141,33**	030118024DWJ	**90,84**	030118025DWJ	**77,91**	030118022DWJ	**181,33**	030118023DWJ	**143,45**
200	030120020DWJ	**173,60**	030120024DWJ	**110,47**	030120025DWJ	**93,13**	030120022DWJ	**219,09**	030120023DWJ	**171,74**
250	030125020DWJ	**220,50**	030125024DWJ	**132,12**	030125025DWJ	**113,14**	030125022DWJ	**272,09**	030125023DWJ	**207,06**
300	030130020DWJ	**264,16**	030130024DWJ	**166,03**	030130025DWJ	**132,87**	030130022DWJ	**314,58**	030130023DWJ	**244,86**
350	030135020DWJ	**298,68**	030135024DWJ	**169,14**	030135025DWJ	**146,80**	030135022DWJ	**378,32**	030135023DWJ	**281,52**
400	030140020DWJ	**341,40**	030140024DWJ	**199,14**	030140025DWJ	**173,43**	030140022DWJ	**457,14**	030140023DWJ	**329,43**
450	030145020DWJ	**373,83**	030145024DWJ	**218,38**	030145025DWJ	**190,88**	030145022DWJ	**488,00**	030145023DWJ	**363,21**
500	030150020DWJ	**412,79**	030150024DWJ	**294,16**	030150025DWJ	**224,68**	030150022DWJ	**501,64**	030150023DWJ	**383,35**
550	030155020DWJ	**451,08**	030155024DWJ	**315,44**	030155025DWJ	**240,16**	030155022DWJ	**535,35**	030155023DWJ	**406,31**
600	030160020DWJ	**520,87**	030160024DWJ	**355,01**	030160025DWJ	**269,50**	030160022DWJ	**607,34**	030160023DWJ	**454,17**

DESVÍOS

Ø	303 Te 135º para condensación		031 Te 90º		31A Te 93º		31B* Te 93º con entronque		312* Te 90º con entronque reducido	
	CÓDIGO	€	CÓDIGO	€	CÓDIGO	€	CÓDIGO	€	CÓDIGO	€
80	030108303DWJ	**412,84**	030108031DWJ	**116,21**	03010831ADWJ	**116,21**	-	-	-	-
100	030110303DWJ	**445,05**	030110031DWJ	**124,37**	03011031ADWJ	**124,37**	0601**31BDWJ	**159,35**	0601**312DWJ	**159,35**
130	030113303DWJ	**483,69**	030113031DWJ	**133,46**	03011331ADWJ	**133,46**	0601**31BDWJ	**169,90**	0601**312DWJ	**169,90**
150	030115303DWJ	**506,96**	030115031DWJ	**154,50**	03011531ADWJ	**154,50**	0601**31BDWJ	**195,01**	0601**312DWJ	**195,01**
180	030118303DWJ	**562,03**	030118031DWJ	**209,73**	03011831ADWJ	**209,73**	0601**31BDWJ	**266,14**	0601**312DWJ	**266,14**
200	030120303DWJ	**605,03**	030120031DWJ	**238,00**	03012031ADWJ	**238,00**	0601**31BDWJ	**301,28**	0601**312DWJ	**301,28**
250	030125303DWJ	**776,31**	030125031DWJ	**287,89**	03012531ADWJ	**287,89**	0601**31BDWJ	**364,59**	0601**312DWJ	**364,59**
300	030130303DWJ	**904,79**	030130031DWJ	**336,73**	03013031ADWJ	**336,73**	0601**31BDWJ	**430,60**	0601**312DWJ	**430,60**
350	030135303DWJ	**1.168,20**	030135031DWJ	**557,12**	03013531ADWJ	**557,12**	0601**31BDWJ	**666,68**	0601**312DWJ	**666,68**
400	030140303DWJ	**1.274,82**	030140031DWJ	**657,57**	03014031ADWJ	**657,57**	0601**31BDWJ	**786,83**	0601**312DWJ	**786,83**
450	030145303DWJ	**1.367,71**	030145031DWJ	**730,17**	03014531ADWJ	**730,17**	0601**31BDWJ	**874,13**	0601**312DWJ	**874,13**
500	-	-	030150031DWJ	**872,55**	03015031ADWJ	**872,55**	0601**31BDWJ	**1.006,91**	0601**312DWJ	**1.006,91**
550	-	-	030155031DWJ	**953,88**	03015531ADWJ	**953,88**	0601**31BDWJ	**1.101,13**	0601**312DWJ	**1.101,13**
600	-	-	030160031DWJ	**1.174,23**	03016031ADWJ	**1.174,23**	0601**31BDWJ	**1.355,78**	0601**312DWJ	**1.355,78**

*Consultar código y disponibilidad de combinación cuerpo/entronque

DESVÍOS

Ø	040 Codo 45º		042 Codo 30º		044 Codo 15º		043 Codo 87º		433 Codo 90º	
	CÓDIGO	€	CÓDIGO	€	CÓDIGO	€	CÓDIGO	€	CÓDIGO	€
80	030108040DWJ	**67,66**	030108042DWJ	**77,85**	030108044DWJ	**77,85**	030108043DWJ	**137,65**	030108433DWJ	**137,65**
100	030110040DWJ	**72,62**	030110042DWJ	**83,48**	030110044DWJ	**83,48**	030110043DWJ	**147,27**	030110433DWJ	**147,27**
130	030113040DWJ	**79,51**	030113042DWJ	**90,84**	030113044DWJ	**90,84**	030113043DWJ	**157,26**	030113433DWJ	**157,26**
150	030115040DWJ	**87,67**	030115042DWJ	**98,73**	030115044DWJ	**98,73**	030115043DWJ	**174,17**	030115433DWJ	**174,17**
180	030118040DWJ	**98,73**	030118042DWJ	**114,49**	030118044DWJ	**114,49**	030118043DWJ	**197,07**	030118433DWJ	**197,07**
200	030120040DWJ	**115,22**	030120042DWJ	**132,59**	030120044DWJ	**132,59**	030120043DWJ	**228,76**	030120433DWJ	**228,76**
250	030125040DWJ	**138,43**	030125042DWJ	**155,80**	030125044DWJ	**155,80**	030125043DWJ	**275,65**	030125433DWJ	**275,65**
300	030130040DWJ	**164,41**	030130042DWJ	**184,95**	030130044DWJ	**184,95**	030130043DWJ	**326,99**	030130433DWJ	**326,99**
350	030135040DWJ	**236,58**	030135042DWJ	**251,08**	030135044DWJ	**251,08**	030135043DWJ	**475,19**	030135433DWJ	**475,19**
400	030140040DWJ	**282,24**	030140042DWJ	**301,18**	030140044DWJ	**301,18**	030140043DWJ	**568,46**	030140433DWJ	**568,46**
450	030145040DWJ	**407,22**	030145042DWJ	**407,22**	030145044DWJ	**407,22**	030145043DWJ	**827,23**	030145433DWJ	**827,23**
500	030150040DWJ	**459,31**	030150042DWJ	**459,31**	030150044DWJ	**459,31**	030150043DWJ	**935,09**	030150433DWJ	**935,09**
550	030155040DWJ	**666,67**	030155042DWJ	**666,67**	030155044DWJ	**666,67**	030155043DWJ	**1.360,73**	030155433DWJ	**1.360,73**
600	030160040DWJ	**778,55**	030160042DWJ	**778,55**	030160044DWJ	**778,55**	030160043DWJ	**1.591,19**	030160433DWJ	**1.591,19**

INSPECCIÓN Y LIMPIEZA

Ø	050 Módulo de comprobación		523 Te de inspección		056 Módulo temperatura de humos		060 Colector de hollín		061 Colector de hollín con desagüe	
	CÓDIGO	€	CÓDIGO	€	CÓDIGO	€	CÓDIGO	€	CÓDIGO	€
80	030108050DWJ	**86,37**	030108523DWJ	**186,36**	030108056DWJ	**325,36**	030108060DWJ	**39,85**	030108061DWJ	**55,43**
100	030110050DWJ	**92,56**	030110523DWJ	**199,59**	030110056DWJ	**331,34**	030110060DWJ	**42,92**	030110061DWJ	**59,55**
130	030113050DWJ	**100,29**	030113523DWJ	**215,64**	030113056DWJ	**338,97**	030113060DWJ	**48,53**	030113061DWJ	**65,92**
150	030115050DWJ	**106,62**	030115523DWJ	**236,91**	030115056DWJ	**346,86**	030115060DW	**45,19**	030115061DW	**62,55**
180	030118050DWJ	**114,49**	030118523DWJ	**311,47**	030118056DWJ	**353,15**	030118060DW	**52,13**	030118061DW	**65,99**
200	030120050DWJ	**129,44**	030120523DWJ	**352,82**	030120056DWJ	**403,10**	030120060DW	**59,07**	030120061DW	**76,43**
250	030125050DWJ	**151,05**	030125523DWJ	**424,78**	030125056DWJ	**443,65**	030125060DW	**69,49**	030125061DW	**90,33**
300	030130050DWJ	**175,47**	030130523DWJ	**503,27**	030130056DWJ	**469,66**	030130060DW	**86,84**	030130061DW	**104,19**
350	030135050DWJ	**208,17**	030135523DWJ	**829,83**	030135056DWJ	**538,67**	030135060DW	**126,34**	030135061DW	**158,47**
400	030140050DWJ	**253,81**	030140523DWJ	**979,08**	030140056DWJ	**601,67**	030140060DW	**148,42**	030140061DW	**180,59**
450	030145050DWJ	**272,76**	030145523DWJ	**1.091,96**	030145056DWJ	**630,07**	030145060DW	**167,88**	030145061DW	**199,52**
500	030150050DWJ	**351,68**	030150523DWJ	**1.612,96**	030150056DWJ	**644,29**	030150060DW	**196,88**	030150061DW	**218,63**
550	030155050DWJ	**369,31**	030155523DWJ	**1.746,62**	030155056DWJ	**655,59**	030155060DW	**209,79**	030155061DW	**230,12**
600	030160050DWJ	**390,97**	030160523DWJ	**2.061,35**	030160056DWJ	**665,89**	030160060DW	**227,27**	030160061DW	**248,80**

MÓDULOS FINALES

Ø	613 Colector con desagüe lateral (para montaje horizontal)		010* Sombrerete		011 Salida libre		111 Salida libre con rejilla		12B* Sombrerete antilluvia	
	CÓDIGO	€	CÓDIGO	€	CÓDIGO	€	CÓDIGO	€	CÓDIGO	€
80	030108613DWJ	**68,71**	030108010DW	**62,03**	030108011DW	**74,23**	030108111DW	**92,79**	03010812BDW	**68,70**
100	030110613DWJ	**73,71**	030110010DW	**66,16**	030110011DW	**79,16**	030110111DW	**98,95**	03011012BDW	**73,26**
130	030113613DWJ	**80,69**	030113010DW	**68,90**	030113011DW	**82,49**	030113111DW	**103,11**	03011312BDW	**76,34**
150	030115613DW	**78,19**	030115010DWJ	**87,49**	030115011DWJ	**95,43**	030115111DWJ	**117,57**	03011512BDWJ	**96,09**
180	030118613DW	**82,48**	030118010DWJ	**100,39**	030118011DWJ	**104,61**	030118111DWJ	**129,04**	03011812BDWJ	**110,45**
200	030120613DW	**95,53**	030120010DWJ	**118,48**	030120011DWJ	**134,39**	030120111DWJ	**165,70**	03012012BDWJ	**129,97**
250	030125613DW	**112,91**	030125010DWJ	**154,04**	030125011DWJ	**159,92**	030125111DWJ	**197,35**	03012512BDWJ	**168,38**
300	030130613DW	**130,26**	030130010DWJ	**187,92**	030130011DWJ	**193,28**	030130111DWJ	**238,45**	03013012BDWJ	**205,13**
350	030135613DW	**198,09**	030135010DWJ	**249,58**	030135011DWJ	**215,81**	030135111DWJ	**266,34**	03013512BDWJ	**272,54**
400	030140613DW	**225,74**	030140010DWJ	**316,73**	030140011DWJ	**265,86**	030140111DWJ	**328,61**	03014012BDWJ	**346,90**
450	030145613DW	**249,40**	030145010DWJ	**345,46**	030145011DWJ	**305,56**	030145111DWJ	**378,24**	03014512BDWJ	**378,73**
500	030150613DW	**273,30**	-	-	030150011DWJ	**397,12**	030150111DWJ	**492,69**	-	-
550	030155613DW	**287,65**	-	-	030155011DWJ	**418,84**	030155111DWJ	**518,99**	-	-
600	030160613DW	**311,01**	-	-	030160011DWJ	**459,67**	030160111DWJ	**569,74**	-	-

*Incluye abrazadera de unión

*Incluye abrazadera de unión

REMATES

Ø	015 Salida direccional horizontal		1V0 Terminal tipo Venturi		013 Cubreaguas		014 Pasamuros		132 Embellecedor plano interior 30º - 45º	
	CÓDIGO	€	CÓDIGO	€	CÓDIGO	€	CÓDIGO	€	CÓDIGO	€
80	030908015DW	**33,03**	-	-	030908013DW	**33,60**	039014014SW	**38,05**	030908132DW	**49,10**
100	030910015DW	**39,71**	-	-	030910013DW	**35,83**	039016014SW	**39,49**	030910132DW	**51,17**
130	030913015DW	**49,16**	-	-	030913013DW	**37,34**	030912014	**40,21**	030913132DW	**53,32**
150	030915015DW	**61,84**	0301151V0DWJ	**546,45**	030915013DW	**40,21**	030915014	**41,63**	030915132DW	**55,38**
180	030918015DW	**61,84**	0301181V0DWJ	**588,92**	030918013DW	**41,63**	030917014	**44,52**	030918132DW	**62,70**
200	030920015DW	**78,27**	0301201V0DWJ	**621,37**	030920013DW	**48,80**	030920014	**54,56**	030920132DW	**66,90**
250	030925015DW	**107,77**	0301251V0DWJ	**705,24**	030925013DW	**56,00**	030925014	**61,75**	030925132DW	**75,25**
300	030930015DW	**123,11**	0301301V0DWJ	**878,00**	030930013DW	**61,75**	030930014	**72,04**	030930132DW	**86,68**
350	030935015DW	**138,46**	0301351V0DWJ	**1066,37**	030935013DW	**79,22**	030935014	**105,06**	030935132DW	**104,46**
400	030940015DW	**159,68**	0301401V0DWJ	**1204,67**	030940013DW	**92,10**	030940014	**119,38**	030940132DW	**198,56**
450	030945015DW	**206,33**	0301451V0DWJ	**1429,97**	030945013DW	**100,73**	030945014	**146,68**	030945132DW	**225,62**
500	030950015DW	**245,14**	0301501V0DWJ	**1623,95**	030950013DW	**110,80**	030950014	**150,96**	030950132DW	**253,82**
550	030955015DW	**281,93**	0301551V0DWJ	**1872,75**	030955013DW	**116,52**	030955014	**159,55**	030955132DW	**284,19**
600	030960015DW	**306,44**	0301601V0DWJ	**1966,39**	030960013DW	**120,83**	030960014	**340,68**	030960132DW	**316,52**

DW Int.316L / Ext.304 con junta

Ø	133 Embellecedor plano interior 0º - 30º		017 Salida de techo inclinada 30º /45º con cubreaguas		018 Salida de techo inclinada 5º /30º con cubreaguas		019 Salida de techo plana con cubreaguas		064 Placa antifuego	
	CÓDIGO	€	CÓDIGO	€	CÓDIGO	€	CÓDIGO	€	CÓDIGO	€
80	030908133DW	**49,10**	030008017DW	**186,40**	030008018DW	**186,40**	030008019DW	**155,41**	030908064DW	**50,38**
100	030910133DW	**51,17**	030010017DW	**187,21**	030010018DW	**187,21**	030010019DW	**156,23**	030910064DW	**53,74**
130	030913133DW	**53,32**	030013017DW	**187,84**	030013018DW	**187,84**	030013019DW	**156,83**	030913064DW	**56,00**
150	030915133DW	**55,38**	030015017DW	**197,44**	030015018DW	**197,44**	030015019DW	**164,88**	030915064	**58,85**
180	030918133DW	**62,70**	030018017DW	**255,25**	030018018DW	**255,25**	030018019DW	**223,94**	030918064DW	**63,16**
200	030920133DW	**66,90**	030020017DW	**268,01**	030020018DW	**268,01**	030020019DW	**235,14**	030920064	**72,04**
250	030925133DW	**75,25**	030025017DW	**268,01**	030025018DW	**268,01**	030025019DW	**235,14**	030925064	**84,92**
300	030930133DW	**86,68**	030030017DW	**461,22**	030030018DW	**364,58**	030030019DW	**335,23**	030930064	**96,43**
350	030935133DW	**104,46**	030035017DW	**555,90**	030035018DW	**456,32**	030035019DW	**382,57**	030935064DW	**110,80**
400	030940133DW	**198,56**	030040017DW	**649,26**	030040018DW	**537,94**	030040019DW	**477,54**	030940064DW	**127,98**
450	030945133DW	**225,62**	030045017DW	**798,10**	030045018DW	**603,50**	030045019DW	**503,66**	030945064DW	**142,34**
500	030950133DW	**253,82**	030050017DW	**806,27**	030050018DW	**616,58**	030050019DW	**533,04**	030950064DW	**149,54**
550	030955133DW	**284,19**	030055017DW	**817,66**	030055018DW	**636,19**	030055019DW	**536,32**	030955064DW	**159,56**
600	030960133DW	**316,52**	030060017DW	**874,90**	030060018DW	**680,73**	030060019DW	**573,87**	030960064DW	**176,79**

ABRAZADERAS Y ANCLAJES

Ø	070 Abrazadera de unión		70C Abrazadera de unión cierre rápido		071 Abrazadera de araña		074 Kit de descenso		825 NOVEDAD Sujeción a techo doble varilla	
	CÓDIGO	€	CÓDIGO	€	CÓDIGO	€	CÓDIGO	€	CÓDIGO	€
80	030908070DW	**7,56**	03090870CDW	**7,56**	030908071DW	**20,69**	030908074DW	**47,83**	-	-
100	030910070DW	**8,08**	03091070CDW	**8,08**	030910071DW	**22,08**	030910074DW	**50,99**	-	-
130	030913070DW	**8,41**	03091370CDW	**8,41**	030913071DW	**22,96**	030913074DW	**53,13**	-	-
150	030915070	**8,86**	03091570C	**8,86**	030915071	**23,71**	030915074	**54,56**	030915825	**17,78**
180	030918070DW	**9,36**	03091870CDW	**9,36**	030918071DW	**24,39**	030918074DW	**56,00**	030918825DW	**18,29**
200	030920070	**10,77**	03092070C	**10,77**	030920071	**27,27**	030920074	**58,85**	030920825	**19,95**
250	030925070	**12,93**	03092570C	**12,93**	030925071	**28,71**	030925074	**64,61**	030925825	**22,63**
300	030930070	**14,37**	03093070C	**14,37**	030930071	**30,17**	030930074	**66,04**	030930825	**25,84**
350	030935070DW	**24,39**	-	-	030935071DW	**35,89**	030935074DW	**68,90**	030935825	**30,16**
400	030940070DW	**25,86**	-	-	030940071DW	**38,77**	030940074DW	**73,46**	030940825	**32,30**
450	030945070DW	**28,71**	-	-	030945071DW	**40,21**	030945074DW	**74,89**	030945825	**36,61**
500	030950070DW	**30,17**	-	-	030950071DW	**41,63**	030950074DW	**76,34**	030950825	**37,69**
550	030955070DW	**31,60**	-	-	030955071DW	**43,07**	030955074DW	**79,22**	030955825	**38,78**
600	030960070DW	**35,89**	-	-	030960071DW	**57,42**	030960074DW	**86,38**	030960825	**43,07**

Ø	080 * 086 * Código: *** = 080 - Anclaje intermedio *** = 086 - Anclaje intermedio plano		082 Soporte a techo		82R NOVEDAD Soporte a techo reforzado		824 Soporte a techo con perfiles		083* 831* Código: *** = 083 - Anclaje regulable L= 70-120 mm *** = 831 - Anclaje regulable plano L= 70-120 mm	
	CÓDIGO	€	CÓDIGO	€	CÓDIGO	€	CÓDIGO	€	CÓDIGO	€
80	030908***DW	**16,55**	032908082DW	**52,16**	05290882RDW/35	**62,59**	032908824DW	**67,81**	030908***DW	**22,84**
100	030910***DW	**17,66**	032910082DW	**55,63**	05291082RDW/35	**66,76**	032910824DW	**72,32**	030910***DW	**24,36**
130	030913***DW	**22,96**	032913082DW	**57,96**	05291382RDW/35	**69,55**	032913824DW	**75,35**	030913***DW	**25,39**
150	030915***	**23,71**	032915082	**57,96**	05291582R/35	**69,55**	032915824	**75,35**	030915***	**26,08**
180	030918***DW	**24,39**	032918082DW	**62,60**	05291882RDW/35	**75,12**	032918824DW	**81,38**	030918***DW	**26,60**
200	030920***	**26,60**	032920082	**67,24**	05292082R/35	**80,69**	032920824	**87,41**	030920***	**28,00**
250	030925***	**30,17**	032925082	**71,90**	05292582R/35	**86,28**	032925824	**93,47**	030925***	**31,76**
300	030930***	**34,45**	032930082	**76,55**	05293082R/35	**91,86**	032930824	**99,52**	030930***	**36,30**
350	030935***DW	**40,21**	032935082DW	**81,14**	05293582RDW/35	**97,37**	032935824DW	**105,48**	030935***	**42,34**
400	030940***DW	**43,07**	032940082DW	**90,41**	05294082RDW/35	**108,49**	032940824DW	**117,53**	030940***	**45,35**
450	030945***DW	**48,81**	032945082DW	**95,06**	05294582RDW/35	**114,07**	032945824DW	**123,58**	-	-
500	030950***DW	**50,25**	032950082DW	**99,73**	05295082RDW/35	**119,68**	032950824DW	**129,65**	-	-
550	030955***DW	**51,70**	060955082DW	**106,65**	05295582RDW/35	**127,98**	060955836DW	**138,65**	-	-
600	030960***DW	**57,42**	060960082DW	**113,60**	05296082RDW/35	**136,32**	060960836DW	**147,68**	-	-

*La imagen representa el diseño de la pieza para Ø≥150

DW Int.316L / Ext.304 con junta

Ø	835* Anclaje recortable L=100-250 mm		836* Anclaje recortable plano L=100-250 mm		845* Anclaje recortable L=250-430 mm		846* Anclaje recortable plano L=250-430 mm		090 Anclaje Carga	
	CÓDIGO	€	CÓDIGO	€	CÓDIGO	€	CÓDIGO	€	CÓDIGO	€
80	060908835DW	**72,37**	060908836DW	**76,90**	060908845DW	**82,72**	060908846DW	**87,88**	-	-
100	060910835DW	**77,22**	060910836DW	**82,06**	060910845DW	**88,23**	060910846DW	**93,76**	-	-
130	060913835DW	**80,41**	060913836DW	**85,43**	060913845DW	**91,91**	060913846DW	**97,66**	030913090DW	**37,34**
150	060915835	**82,94**	060915836	**85,43**	060915845	**94,79**	060915846	**97,66**	030915090	**37,34**
180	060918835DW	**85,43**	060918836DW	**90,51**	060918845DW	**97,66**	060918846DW	**103,40**	030918090DW	**38,77**
200	060920835	**93,03**	060920836	**95,46**	060920845	**106,34**	060920846	**109,09**	030920090	**41,63**
250	060925835	**105,55**	060925836	**110,57**	060925845	**120,61**	060925846	**126,37**	030925090	**47,40**
300	060930835	**120,59**	060930836	**120,59**	060930845	**137,80**	060930846	**137,80**	030930090	**50,25**
350	060935835DW	**140,76**	060935836DW	**160,81**	060935845DW	**160,83**	060935846DW	**183,79**	030935090DW	**53,13**
400	060940835DW	**150,74**	060940836DW	**180,90**	060940845DW	**172,27**	060940846DW	**206,73**	030940090DW	**56,00**
450	060945835DW	**170,84**	060945836DW	**195,99**	060945845DW	**195,23**	060945846DW	**223,92**	030945090DW	**61,75**
500	060950835DW	**175,86**	060950836DW	**211,01**	060950845DW	**201,00**	060950846DW	**241,14**	030950090DW	**68,90**
550	060955835DW	**180,90**	060955846DW	**216,10**	060955845DW	**206,73**	03015586TDWJ	**246,99**	030955090DW	**77,75**
600	060960835DW	**201,00**	060960846DW	**236,13**	060960845DW	**229,68**	03016086TDWJ	**269,86**	030960090DW	**80,64**

*La imagen representa el diseño de la pieza para Ø≥150

Ø	110 Abrazadera de vientos		065 Placa base con desagüe		853 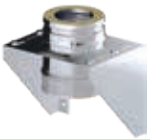 Anclaje regulable en silla con carrete		854 Placa de anclaje en silla regulable c/carrete		856 Anclaje soporte a suelo c/carrete	
	CÓDIGO	€	CÓDIGO	€	CÓDIGO	€	CÓDIGO	€	CÓDIGO	€
80	030908110DW	**20,69**	030108065DWJ	**122,64**	060108853DWJ	**173,69**	060108854DWJ	**117,29**	030108856DWJ	**209,08**
100	030910110DW	**22,08**	030110065DWJ	**131,27**	060110853DWJ	**198,54**	060110854DWJ	**122,97**	030110856DWJ	**222,58**
130	030913110DW	**22,96**	030113065DWJ	**140,58**	060113853DWJ	**208,83**	060113854DWJ	**132,23**	030113856DWJ	**234,97**
150	030915110	**22,97**	030115065DW	**140,93**	060115853DWJ	**243,13**	060115854DWJ	**137,84**	030115856DW	**310,63**
180	030918110DW	**24,39**	030118065DW	**148,10**	060118853DWJ	**263,56**	060118854DWJ	**156,09**	030118856DW	**336,90**
200	030920110	**25,86**	030120065DW	**169,61**	060120853DWJ	**300,08**	060120854DWJ	**191,15**	030120856DW	**365,14**
250	030925110	**28,71**	030125065DW	**192,56**	060125853DWJ	**446,55**	060125854DWJ	**332,14**	030125856DW	**470,22**
300	030930110	**31,60**	030130065DW	**208,37**	060130853DWJ	**500,72**	060130854DWJ	**369,30**	030130856DW	**503,00**
350	030935110DW	**43,07**	030135065DW	**238,78**	060135853DWJ	**556,78**	060135854DWJ	**410,74**	030135856DW	**561,44**
400	030940110DW	**47,40**	030140065DW	**270,31**	060140853DWJ	**665,61**	060140854DWJ	**453,67**	030140856DW	**677,25**
450	030945110DW	**48,80**	030145065DW	**290,44**	060145853DWJ	**749,29**	060145854DWJ	**495,47**	030145856DW	**726,23**
500	030950110DW	**50,25**	030150065DW	**294,72**	060150853DWJ	**1.081,01**	060150854DWJ	**791,54**	030150856DW	**976,89**
550	030955110DW	**51,70**	030155065DW	**301,88**	060155853DWJ	**1.197,72**	060155854DWJ	**884,28**	030155856DW	**1.082,65**
600	030960110DW	**57,42**	030160065DW	**326,32**	060160853DWJ	**1.330,96**	060160854DWJ	**1.003,35**	030160856DW	**1.208,54**

TRANSFORMACIONES

Ø	86T Sistema para 3 m libres (Módulo recto L= 940 mm + anclaje)		16Q DW-SW Transformación **DW** a **SW**		105 SW-DW Transformación **SW** a **DW**	
	CÓDIGO	€	CÓDIGO	€	CÓDIGO	€
80	03010886TDWJ	**191,31**	03010816QDWJ	**70,92**	039F08105SWJ	**26,51**
100	03011086TDWJ	**201,23**	03011016QDWJ	**76,05**	039F10105SWJ	**30,66**
130	03011386TDWJ	**236,36**	03011316QDWJ	**83,11**	039F13105SWJ	**42,74**
150	03011586TDWJ	**247,79**	03011516QDWJ	**92,58**	039F15105SWJ	**41,25**
180	03011886TDWJ	**272,13**	03011816QDWJ	**95,49**	039F18105SWJ	**49,33**
200	03012086TDWJ	**311,67**	03012016QDWJ	**113,77**	039F20105SWJ	**54,71**
250	03012586TDWJ	**376,36**	03012516QDWJ	**132,78**	039F25105SWJ	**70,86**
300	03013086TDWJ	**433,43**	03013016QDWJ	**159,43**	039F30105SWJ	**96,70**
350	03013586TDWJ	**493,50**	03013516QDWJ	**156,27**	039F35105SWJ	**152,98**
400	03014086TDWJ	**551,82**	03014016QDWJ	**172,73**	039F40105SWJ	**173,88**
450	03014586TDWJ	**601,24**	03014516QDWJ	**248,55**	039F45105SWJ	**194,73**
500	03015086TDWJ	**656,54**	03015016QDWJ	**285,89**	039F50105SWJ	**261,33**
550	03015586TDWJ	**710,93**	03015516QDWJ	**343,39**	039F55105SWJ	**284,19**
600	03016086TDWJ	**799,49**	03016016QDWJ	**403,85**	039F60105SWJ	**301,59**

Acoplamiento a caldera

100 DWJ 316L/304

	CÓDIGO	€
80	030108100DWJ	40,95
100	030110100DWJ	44,11
130	030113100DWJ	49,83
150	030115100DW	45,65
180	030118100DW	51,00
200	030120100DW	60,43
250	030125100DW	75,40
300	030130100DW	94,17
350	030135100DW	99,55
400	030140100DW	119,67
450	030145100DW	130,43
500	030150100DW	163,98
550	030155100DW	170,67
600	030160100DW	178,74

Acoplamiento a caldera condensación

1C0 DWJ 316L/304

	CÓDIGO	€
80	0301081C0DWJ	52,54
100	0301101C0DWJ	56,48
130	0301131C0DWJ	62,72
150	0301151C0DW	59,34
180	0301181C0DW	66,31
200	0301201C0DW	78,54
250	0301251C0DW	98,02
300	0301301C0DW	122,42
350	0301351C0DW	129,42
400	0301401C0DW	155,58
450	0301451C0DW	230,20
500	0301501C0DW	289,35
550	0301551C0DW	301,21
600	0301601C0DW	315,40

DW Int.316L / Ext.304 con junta

Ampliaciones y reducciones

026 DWJ 316L/304

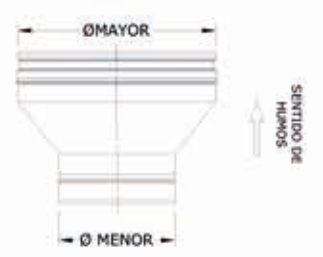

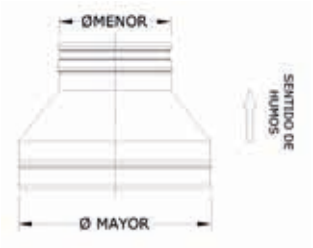

Ampliación

Reducción

ØB	Ø80		Ø100		Ø130		Ø150		Ø180		Ø200		Ø250	
ØA	CÓDIGO	€	CÓDIGO	€	CÓDIGO	€	CÓDIGO	€	CÓDIGO	€	CÓDIGO	€	CÓDIGO	€
80			0601Y0026DWJ	106,92	0601Y3026DWJ	112,25	0601Y4026DWJ	124,50	0601Y6026DWJ	141,99	0601Y7026DW	162,93	0601Z0026DWJ	198,72
100	0601AD026DWJ	106,92			0601AG026DWJ	112,25	0601AH026DWJ	124,50	0601AJ026DWJ	141,99	0601AK026DWJ	162,93	0601AN026DWJ	198,72
130	0601CG026DWJ	112,25	0601CH026DWJ	112,25			0601CK026DWJ	124,50	0601CM026DWJ	141,99	0601CN026DWJ	162,93	0601CR026DWJ	198,72
150	0601DE026DWJ	124,50	0601DF026DWJ	124,50	0601DH026DWJ	124,50			0601DI026DWJ	141,99	0601B6026DWJ	162,93	0601B7026DWJ	198,72
180	0601DT026DWJ	141,99	0601DU026DWJ	141,99	0601DX026DWJ	141,99	0601DY026DWJ	141,99			0601EA026DWJ	162,93	0601ED026DWJ	198,72
200	0601ER026DWJ	162,93	0601ES026DWJ	162,93	0601EU026DWJ	162,93	0601M4026DWJ	162,93	0601EV026DWJ	162,93			0601E2026DWJ	198,72
250	0601GU026DWJ	198,72	0601GV026DWJ	198,72	0601GX026DWJ	198,72	0601M7026DWJ	198,72	0601GY026DWJ	198,72	0601M9026DWJ	198,72		
300			0601HC026DWJ	233,37	0601HE026DWJ	233,37	0601N1026DWJ	233,37	0601HF026DWJ	233,37	0601N3026DWJ	233,37	0601N4026DWJ	233,37
350			0601HK026DWJ	337,84	0601HM026DWJ	337,84	0601N6026DWJ	337,84	0601HN026DWJ	337,84	0601N8026DWJ	337,84	0601N9026DWJ	337,84
400			0601HS026DWJ	371,75	0601HU026DWJ	371,75	0601O2026DWJ	371,75	0601HV026DWJ	371,75	0601O4026DWJ	371,75	0601O5026DWJ	371,75
450			0601HZ026DWJ	585,63	0601IB026DWJ	585,63	0601O9026DWJ	585,63	0601IC026DWJ	585,63	0601P1026DWJ	585,63	0601P2026DWJ	585,63
500					0601IJ026DWJ	661,94	0601P7026DWJ	661,94	0601IK026DWJ	661,94	0601P9026DWJ	661,94	0601Q0026DWJ	661,94
550					0601IR026DWJ	958,30	0601Q6026DWJ	958,30	0601IS026DWJ	958,30	0601Q8026DWJ	958,30	0601Q9026DWJ	958,30
600					0601IY026DWJ	1119,95	0601R6026DWJ	1119,95	0601IZ026DWJ	1119,95	0601R8026DWJ	1119,95	0601R9026DWJ	1119,95

ØB	Ø300		Ø350		Ø400		Ø450		Ø500		Ø550		Ø600	
ØA	CÓDIGO	€	CÓDIGO	€	CÓDIGO	€	CÓDIGO	€	CÓDIGO	€	CÓDIGO	€	CÓDIGO	€
80														
100	0601AP026DWJ	233,37	0601AQ026DWJ	337,84	0601AR026DWJ	371,75	0601AS026DWJ	585,63						
130	0601CS026DWJ	233,37	0601CT026DWJ	337,84	0601CU026DWJ	371,75	0601CV026DWJ	585,63	0601CW026DWJ	661,94	0601J0026DWJ	958,30	0601JP026DWJ	1119,95
150	0601B8026DWJ	233,37	0601B9026DWJ	337,84	0601C0026DWJ	371,75	0601C1026DWJ	585,63	0601C2026DWJ	661,94	0601K7026DWJ	958,30	0601K8026DWJ	1119,95
180	0601EF026DWJ	233,37	0601EG026DWJ	337,84	0601EH026DWJ	371,75	0601EI026DWJ	585,63	0601EJ026DWJ	661,94	0601MT026DWJ	958,30	0601MU026DWJ	1119,95
200	0601E3026DWJ	233,37	0601E4026DWJ	337,84	0601E5026DWJ	371,75	0601E6026DWJ	585,63	0601E7026DWJ	661,94	0601E8026DWJ	958,30	0601ND026DWJ	1119,95
250	0601F4026DWJ	233,37	0601F5026DWJ	337,84	0601F6026DWJ	371,75	0601F7026DWJ	585,63	0601F8026DWJ	661,94	0601F9026DWJ	958,30	0601G0026DWJ	1119,95
300			0601G5026DWJ	337,84	0601G6026DWJ	371,75	0601G7026DWJ	585,63	0601G8026DWJ	661,94	0601G9026DWJ	958,30	0601H0026DWJ	1119,95
350	0601O0026DWJ	337,84			0601H5026DWJ	371,75	0601H6026DWJ	585,63	0601H7026DWJ	661,94	0601H8026DWJ	958,30	0601H9026DWJ	1119,95
400	0601O6026DWJ	371,75	0601O7026DWJ	371,75			0601I4026DWJ	585,63	0601I5026DWJ	661,94	0601I6026DWJ	958,30	0601I7026DWJ	1119,95
450	0601P3026DWJ	585,63	0601P4026DWJ	585,63	0601P5026DWJ	585,63			0601J2026DWJ	661,94	0601J3026DWJ	958,30	0601J4026DWJ	1119,95
500	0601Q1026DWJ	661,94	0601Q2026DWJ	661,94	0601Q3026DWJ	661,94	0601Q4026DWJ	661,94			0601J9026DWJ	958,30	0601K0026DWJ	1119,95
550	0601R0026DWJ	958,30	0601R1026DWJ	958,30	0601R2026DWJ	958,30	0601R3026DWJ	958,30	0601R4026DWJ	958,30			0601K5026DWJ	1119,95
600	0601S0026DWJ	1119,95	0601S1026DWJ	1119,95	0601S2026DWJ	1119,95	0601S3026DWJ	1119,95	0601S4026DWJ	1119,95	0601S5026DWJ	1119,95		

Chimenea modular de doble pared aislada con junta de estanqueidad opcional

El DW Pellets está indicado para estufas de pellets e instalación exterior del conducto.

0036

0036 CPD 90220 001

EN 1856-1 T600 N1 D V2 L50040 G60
EN 1856-1 T200 P1 W V2 L50040 O00

MATERIALES

- **Pared interior:** acero inoxidable AISI 316L (1.4404)
- **Pared exterior:** acero inoxidable AISI 304 (1.4301)
  acero galvanizado (montajes interiores)
- **Aislamiento:** 30 mm de Lana de Roca
- **Acabado:** lacado según gama RAL

CARACTERÍSTICAS TÉCNICAS

- **Diámetros disponibles:** Ø80/140 y 100/160 mm
- **Espesor:** 0,4 mm
- **Traspaso:** 40 mm entre piezas
- Junta de estanqueidad opcional
- Acabado de seguridad anticorte

La conexión entre la estufa de pellets estanca se realiza con la gama Diflux Pellets (conducto concéntrico).
La transformación entre las gamas Diflux pellets y DW se realiza con la Té 31P.
La admisión de aire se produce a través del entronque de la Té 31P.

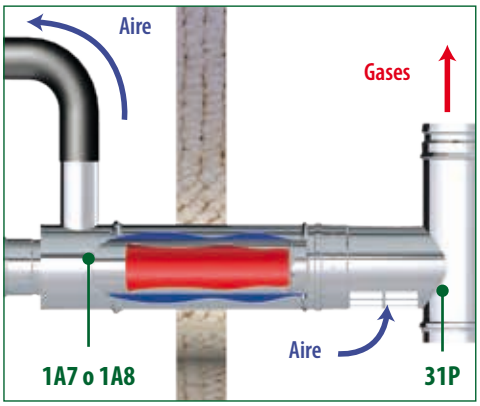

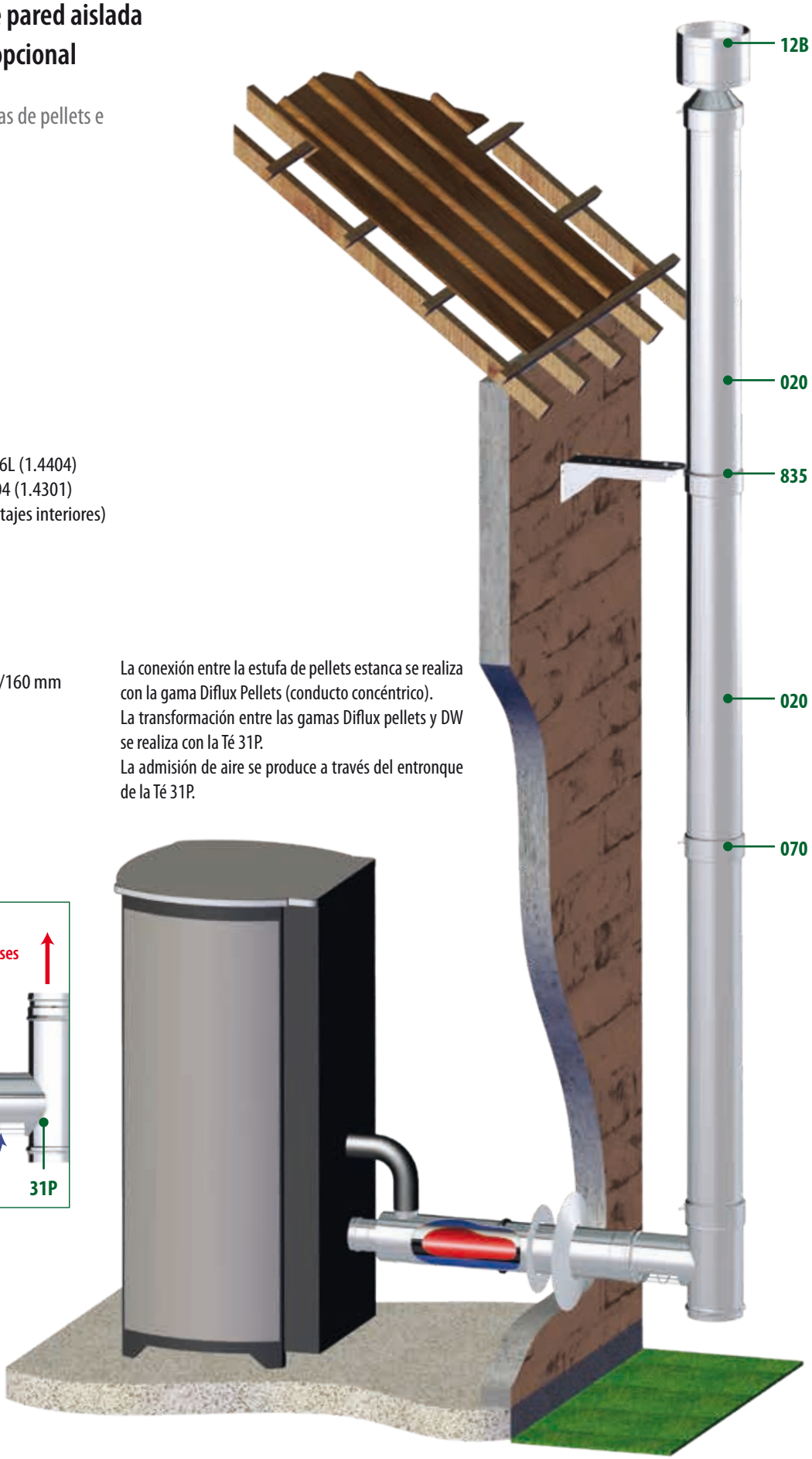

Ø 80
Ø 100

DW PELLETS Int.316L / Ext.304

MÓDULOS RECTOS

Ø	020		024		025		022		023	
	Módulo recto largo L=940 mm		Módulo recto medio L=440 mm		Módulo recto corto L=270 mm		Módulo extensible largo L=530-880 mm		Módulo extensible corto L=350-530 mm	
	CÓDIGO	€	CÓDIGO	€	CÓDIGO	€	CÓDIGO	€	CÓDIGO	€
80	030108020DW	**85,25**	030108024DW	**50,71**	030108025DW	**42,31**	030108022DW	**104,09**	030108023DW	**79,91**
100	030110020DW	**92,26**	030110024DW	**56,08**	030110025DW	**46,77**	030110022DW	**115,13**	030110023DW	**88,41**

DESVÍOS

Ø	030		031		31I		31P		31R	
	Te 135º seco / tiro natural		Te 90º		Te 90º corta entr. Hembra simple pared c/colector + abrazadera		Te 90º corta entr. Macho DIFLUX c/colector + abrazadera		Te 90º corta entr. Hembra c/colector + abrazadera	
	CÓDIGO	€	CÓDIGO	€	CÓDIGO	€	CÓDIGO	€	CÓDIGO	€
80	030108030DW	**194,95**	030108031DW	**113,92**	03010831IDW	**155,68**	03010831PDW	**178,44**	03010831RDW	**168,58**
100	030110030DW	**207,94**	030110031DW	**121,51**	03011031IDW	**165,91**	03011031PDW	**190,22**	03011031RDW	**179,80**
					Te con **entronque H SWJ + colector de hollín corto sin desagüe**, especificamente diseñada para encajar directamente con la **salida de humos** de la estufa de pellets		Te con **entronque M** en **Ø80/125 concéntrico con aberturas para la admisión de aire + colector de hollín corto sin desagüe**, especificamente diseñada para su instalación en **estufas estancas** de pellets **en conjunto con el adaptador biflujo 1A7 y/o 1A8**		Te con **entronque H en Ø80 DW + colector de hollín corto sin desagüe**	

Ø	331		332		333		337		040	
	Te 90º corta entr. Macho DIFLUX c/colect. con desagüe + abrazadera		Te 90º corta entr. Hembra simple pared c/colect. con desagüe + abr.		Te 90º entr. Hembra Ø80 simple pared c/colector + abrazadera		Te 90º entr. Hembra Ø80 simple pared c/col. con desagüe + abrazad.		Codo 45º	
	CÓDIGO	€	CÓDIGO	€	CÓDIGO	€	CÓDIGO	€	CÓDIGO	€
80	030108331DW	**188,57**	030108332DW	**177,17**	-	**-**	-	**-**	030108040DW	**65,37**
100	030110331DW	**200,99**	030110332DW	**188,82**	030110333DW	**184,14**	030110337DW	**194,90**	030110040DW	**69,76**
	Te con **entronque M en Ø80/125 concéntrico** con **aberturas para la admisión de aire + colector de hollín corto con desagüe**, especificamente diseñada para su instalación en **estufas estancas** de pellets **en conjunto con el adaptador biflujo 1A7 y/o 1A8**		Te con **entronque H SWJ + colector de hollín corto con desagüe**, especificamente diseñada para encajar directamente con la **salida de humos** de la estufa de pellets		Te con **entronque reducido Ø80 H SWJ + colector de hollín corto sin desagüe**, especificamente diseñada para encajar directamente con la **salida de humos** de la estufa de pellets **permitiendo un aumento de diámetro** con la misma pieza		Te con **entronque H en Ø80 SWJ + colector de hollín corto con desagüe**, especificamente diseñada para encajar directamente con la **salida de humos** de la estufa de pellets			

INSPECCIÓN Y LIMPIEZA

Ø	042		044		433 043		20P		24P	
	Codo 30º		Codo 15º		Código: ***= 433 - Codo 90º ***= 043 - Codo 87º		Módulo recto con inspección L=940 mm		Módulo recto con inspección L=440 mm	
	CÓDIGO	€	CÓDIGO	€	CÓDIGO	€	CÓDIGO	€	CÓDIGO	€
80	030108042DW	**75,56**	030108044DW	**75,56**	030108***DW	**135,36**	03010820PDW	**171,44**	03010824PDW	**136,89**
100	030110042DW	**80,62**	030110044DW	**80,62**	030110***DW	**144,41**	03011020PDW	**178,97**	03011024PDW	**142,80**

Ø	431		432		523		060		608	
	Codo 87º c/inspección		Codo 90º c/inspección		Te con inspección circular		Colector hollín		Colector hollín corto	
	CÓDIGO	€	CÓDIGO	€	CÓDIGO	€	CÓDIGO	€	CÓDIGO	€
80	020108431DW	**202,98**	020108432DW	**202,98**	030108523DW	**181,78**	030108060DW	**37,56**	030108608DWJ	**25,04**
100	020110431DW	**217,77**	020110432DW	**217,77**	030110523DW	**193,87**	030110060DW	**40,06**	030110608DWJ	**26,71**

MÓDULOS FINALES

Ø	061		618		010*		011		111	
	Colector de hollín con desagüe		Colector corto con desagüe		Sombrerete		Salida libre		Salida libre con rejilla	
	CÓDIGO	€	CÓDIGO	€	CÓDIGO	€	CÓDIGO	€	CÓDIGO	€
80	030108061DW	**53,14**	030108618DWJ	**36,74**	030108010DW	**62,03**	030108011DW	**74,23**	030108111DW	**92,79**
100	030110061DW	**56,69**	030110618DWJ	**39,54**	030110010DW	**66,16**	030110011DW	**79,16**	030110111DW	**98,95**

Ø	015		12B*		01E		1LS		1LL	
	Salida horizontal		Sombrerete antilluvia		Terminal elíptico		Terminal lamas salientes		Terminal lamas líneas	
	CÓDIGO	€	CÓDIGO	€	CÓDIGO	€	CÓDIGO	€	CÓDIGO	€
80	030908015DW	**33,03**	03010812BDW	**68,70**	03110801EDW	**137,02**	0311081LSDW	**138,30**	0311081LLDW	**157,13**
100	030910015DW	**33,03**	03011012BDW	**73,26**	03111001EDW	**141,93**	0311101LSDW	**149,04**	0311101LLDW	**167,68**

*El sombrerete se suministra con una abrazadera especial (30 mm) incluida en el precio.

DW PELLETS Int.316L / Ext.304

REMATES

Ø	013 Cubreaguas CÓDIGO	€	132 Placa remate 30º/45º CÓDIGO	€	133 Placa remate 0º/30º CÓDIGO	€	134 Cubreaguas remate mural CÓDIGO	€	13D Placa remate circular CÓDIGO	€
80	030908013DW	**33,60**	030908132DW	**49,10**	030908133DW	**49,10**	030908134DW	**33,60**	03090813DDW	**27,01**
100	030910013DW	**35,83**	030910132DW	**51,17**	030910133DW	**51,17**	030910134DW	**35,83**	03091013DDW	**28,16**

Ø	13E Placa remate con imán CÓDIGO	€	13F Embellecedor placa antifuego ventilada CÓDIGO	€	014 Pasamuros CÓDIGO	€	017 018 Código: *** = 017 - Salida techo 30º/45º+cubreaguas *** = 018 - Salida techo 5º/30º+cubreaguas CÓDIGO	€	019 Salida techo plana + cubreaguas CÓDIGO	€
80	03K90813EDW	**40,52**	03K90813FDW	**95,70**	030908014DW	**31,84**	030008***DW	**186,40**	030008019DW	**155,41**
100	03K91013EDW	**42,24**	03K91013FDW	**102,1**	030910014DW	**33,07**	030010***DW	**187,21**	030010019DW	**156,23**

PASO DE FORJADOS COMBUSTIBLES

Ø	064 Placa antifuego CÓDIGO	€	641 Placa antifuego ventilada G60 CÓDIGO	€	1A7 Adaptador biflujo L=640-910 mm CÓDIGO	€	1A8 Adaptador biflujo L=425-525 mm CÓDIGO	€	14J Coquilla aislamiento pasamuros CÓDIGO	€
80	030908064DW	**50,38**	030908641DW	**95,70**	0301081A7EP	**222,31**	0301081A8EP	**213,19**	03880814JDW	**86,31**
100	030910064DW	**53,74**	030910641DW	**102,11**	0301101A7EP	**265,61**	0301101A8EP	**254,65**	03881014JDW	**95,48**

PASO DE FORJADOS COMBUSTIBLES - SISTEMA DINAKISOL

ABRAZADERAS Y ANCLAJES

Ø	14K Coquilla aislamiento pasamuros inclinada CÓDIGO	€	644 Embellecedor plano con junta CÓDIGO	€	645 Embellecedor plano inclinado con junta CÓDIGO	€	070 Abrazadera de unión CÓDIGO	€	70C Abrazadera de unión con cierre rápido CÓDIGO	€
80	03880814KDW	**151,03**	030908644DW	**44,18**	030908645DW	**57,44**	030908070DW	**7,56**	03090870CDW	**7,56**
100	03881014KDW	**167,10**	030910644DW	**46,04**	030910645DW	**59,86**	030910070DW	**8,08**	03091070CDW	**8,08**

Ø	071 Abrazadera de araña		074 Abrazadera descenso		080 Anclaje intermedio		086 Anclaje intemedio plano		082 Soporte a techo	
	CÓDIGO	€	CÓDIGO	€	CÓDIGO	€	CÓDIGO	€	CÓDIGO	€
80	030908071DW	**20,69**	030908074DW	**47,83**	030908080DW	**16,55**	030908086DW	**16,55**	032908082DW	**52,16**
100	030910071DW	**22,08**	030910074DW	**50,99**	030910080DW	**17,66**	030910086DW	**17,66**	032910082DW	**55,63**

Ø	82R NOVEDAD Soporte a techo reforzado		824 Soporte a techo con perfiles		083 Anclaje regulable L=70-120 mm		831 Anclaje regulable L= 70-120 mm		835 Anclaje recortable plano L= 100-250 mm	
	CÓDIGO	€	CÓDIGO	€	CÓDIGO	€	CÓDIGO	€	CÓDIGO	€
80	05290882RDW/35	**62,59**	032908824DW	**67,81**	030908083DW	**22,84**	030908831DW	**22,84**	060908835DW	**72,37**
100	05291082RDW/35	**66,76**	032910824DW	**72,32**	030910083DW	**24,36**	030910831DW	**24,36**	060910835DW	**77,22**

Ø	836 Anclaje recortable L= 100-250 mm		845 Anclaje recortable L=250-430 mm		846 Anclaje recortable plano L=250-430 mm		853 Anclaje en silla regulable con carrete		854 Placa anclaje con carrete	
	CÓDIGO	€	CÓDIGO	€	CÓDIGO	€	CÓDIGO	€	CÓDIGO	€
80	060908836DW	**76,90**	060908845DW	**82,72**	060908846DW	**87,88**	060108853DW	**171,40**	060108854DW	**115,00**
100	060910836DW	**82,06**	060910845DW	**88,23**	060910846DW	**93,76**	060110853DW	**195,68**	060110854DW	**120,11**

ACCESORIOS

Ø	856 Soporte a suelo con carrete		86T Sistema para 3 m libres (Módulo recto L= 940 mm + anclaje)		903 Anclaje forjado 2x180º con tornillos		110 Abrazadera de vientos		001 Junta	
	CÓDIGO	€	CÓDIGO	€	CÓDIGO	€	CÓDIGO	€	CÓDIGO	€
80	030108856DW	**209,09**	03010886TDW	**189,02**	030908903DW	**47,96**	030908110DW	**20,69**	050561001	**2,29**
100	030110856DW	**222,59**	03011086TDW	**198,37**	030910903DW	**51,18**	030910110DW	**22,08**	050562001	**2,86**

DINAK SW

Chimenea modular de simple pared con junta de estanqueidad opcional

Disponible en AISI 304 y en AISI 316L

0036

0036 CPD 90220 004 CHIMENEAS
Ø 80 a 300 EN 1856-1 T250 N1 W Vm L20040 O50

0036 CPD 90220 020 ENTUBAMIENTOS
Ø 80 a 300 EN 1856-2 T600 N1 W Vm L20040 G

0036 CPD 90220 038 CONDUCTOS DE UNIÓN
Ø 80 a 300 EN 1856-2 T600 N1 D Vm L20040 G(xx) NM

MATERIALES

- AISI 304 (1.4301)
- AISI 316L (1.4404)
  Junta de silicona opcional

CARACTERÍSTICAS

- Estanqueidad P1 (hasta 200 Pa) con junta
- Traspaso de 50 mm entre módulos
- Recortable
- Disponible en diámetros de 80 a 600mm
- Combustibles: gas, gasóleo y combustibles sólidos
- Temperatura de utilización:
  250º C: EN 1856-1: Chimeneas
  600ºC : EN 1856-2: Entubamiento tiro natural (sin juntas)
  Conducto de unión (sin juntas)

APLICACIONES

- Calderas estancas y de condensación
- Chimeneas de salón (conducto entubado)
- Ventilaciones
- Campanas extractoras de cocinas

La gama Dinak SW hp ha sido específicamente diseñada para aplicaciones de alta presión y baja temperatura, y se compone de las piezas de la gama Dinak SW, a las que se añade una junta exterior en cada una de las uniones, para garantizar así la estanqueidad a los condensados en la chimenea.

MATERIALES

PARED
Acero Inox AISI 316L (1.4404)
Combustible gas natural, GLPs, gasóleo, biodiésel y aceite de colza
Funcionamiento en seco y condensación

Acero Inox AISI 304 (1.4301)
Combustible gas natural, GLPs y gasóleo
Funcionamiento en seco

ACABADO EXTERIOR
Acabado BA (brillo espejo)
Opcionalmente, lacado según gama RAL

ABRAZADERA EXTERIOR (703)
Junta silicona T200 (003)

DIÁMETROS Y ESPESORES
Disponible en diámetros de 80 a 400 mm

Un conducto que se adapta a todas las situaciones

ACABADO DE SEGURIDAD
El acabado que presentan los extremos de las piezas evita el riesgo de corte durante su manipulación y las dota de mayor resistencia mecánica

La gama SW puede montarse sin necesidad de abrazadera de unión hasta 3m máximo gracias a su sistema de clip rápido.

¡ MUY IMPORTANTE !

DINAK **desaconseja completamente** el uso de la gama **DINAK SW** en **instalaciones por el exterior** del edificio, **debido al enfriamiento de los gases** que ello ocasiona, **provocando la formación de condensados ácidos** que pone en serio riesgo la integridad de la chimeneas

En aquellos casos en los que se instale la chimenea por el exterior del edificio, **será necesario invertir el sentido de humos** de la chimenea para **evitar la entrada del agua de lluvia por las uniones**, gracias a la inversión del **efecto teja** en el encaje entre piezas.

Calderas estándar estancas, gas o gasóleo

Los diámetros 80 y 100 se suministran siempre con junta incluida en el precio.

MÓDULOS RECTOS

Ø	020		024		025		022		023		203	
	Módulo recto L = 930 mm		Módulo recto L=430 mm		Módulo recto L=265 mm		Módulo extensible L = 65 mm - 373 mm		Módulo extensible L = 65 mm - 206 mm		Módulo de descenso 930 mm para Ø 80 a 600 mm	
	CÓDIGO	€	CÓDIGO	€	CÓDIGO	€	CÓDIGO	€	CÓDIGO	€	CÓDIGO	€
80	039008020SWJ	24,98	039008024SWJ	15,38	039008025SWJ	12,96	039008022SWJ	24,88	039008023SWJ	22,45	039008203SWJ	28,37
100	039010020SWJ	28,91	039010024SWJ	17,90	039010025SWJ	15,11	039010022SWJ	27,97	039010023SWJ	25,16	039010203SWJ	32,80
110	039011020SW	28,57	039011024SW	16,50	039011025SW	13,43	039011022SW	31,47	039011023SW	28,39	039011203SW	32,85
120	03901A020SW	29,20	03901A024SW	17,72	03901A025SW	14,41	03901A022SW	32,68	03901A023SW	29,39	03901A203SW	33,57
125	039012020SW	30,61	039012024SW	18,56	039012025SW	15,10	039012022SW	34,00	039012023SW	30,54	039012203SW	35,21
130	039013020SW	32,01	039013024SW	19,39	039013025SW	15,80	039013022SW	35,27	039013023SW	31,67	039013203SW	36,82
140	039014020SW	33,91	039014024SW	20,87	039014025SW	16,99	039014022SW	36,71	039014023SW	32,86	039014203SW	39,00
150	039015020SW	35,81	039015024SW	22,32	039015025SW	18,17	039015022SW	38,19	039015023SW	34,04	039015203SW	41,19
160	039016020SW	39,37	039016024SW	24,51	039016025SW	19,95	039016022SW	43,12	039016023SW	38,56	039016203SW	45,28
175	039017020SW	42,04	039017024SW	26,14	039017025SW	21,29	039017022SW	45,10	039017023SW	40,25	039017203SW	48,36
180	039018020SW	42,93	039018024SW	26,68	039018025SW	21,74	039018022SW	45,74	039018023SW	40,81	039018203SW	49,38
200	039020020SW	48,80	039020024SW	29,59	039020025SW	24,11	039020022SW	49,77	039020023SW	44,30	039020203SW	56,14
250	039025020SW	68,81	039025024SW	41,27	039025025SW	31,22	039025022SW	64,65	039025023SW	54,60	039025203SW	79,14
300	039030020SW	85,38	039030024SW	51,20	039030025SW	42,60	039030022SW	75,72	039030023SW	67,13	039030203SW	98,19
350	039035020SW	100,04	039035024SW	60,00	039035025SW	49,91	039035022SW	90,85	039035023SW	80,76	039035203SW	115,03
400	039040020SW	114,31	039040024SW	68,55	039040025SW	57,02	039040022SW	102,31	039040023SW	90,79	039040203SW	131,47
450	039045020SW	128,59	039045024SW	77,12	039045025SW	64,17	039045022SW	123,52	039045023SW	110,56	039045203SW	147,87
500	039050020SW	166,62	039050024SW	109,92	039050025SW	91,45	039050022SW	158,11	039050023SW	139,64	039050203SW	191,63
550	039055020SW	213,45	039055024SW	140,82	039055025SW	117,16	039055022SW	196,04	039055023SW	172,39	039055203SW	245,48
600	039060020SW	226,52	039060024SW	149,44	039060025SW	124,32	039060022SW	207,58	039060023SW	182,47	039060203SW	260,49

DESVÍOS

Ø	253		25H		25M		030		31F		031 31A	
	Módulo de descenso 265 mm para Ø 110 a 600 mm		Manguito H-H		Manguito M-M		Te de 135º para aplicaciones en seco y tiro natural		Te 90º M-H entronque hembra		Código: *** = 031 - Te 90º *** = 31A - Te 93º	
	CÓDIGO	€	CÓDIGO	€	CÓDIGO	€	CÓDIGO	€	CÓDIGO	€	CÓDIGO	€
80	-	-	03900825HSWJ	14,18	03900825MSW	9,60	039008030SWJ	56,78	03900831FSWJ	35,70	039008***SWJ	33,42
100	-	-	03901025HSWJ	16,74	03901025MSW	11,02	039010030SWJ	65,15	03901031FSWJ	41,32	039010***SWJ	38,47
110	039011253SW	20,16	03901125HSW	12,10	03901125MSW	12,10	039011030SW	73,15	03901131FSW	41,81	039011***SW	41,81
120	03901A253SW	21,62	03901A25HSW	12,98	03901A25MSW	12,98	03901A030SW	77,84	03901A31FSW	44,48	03901A***SW	44,48
125	039012253SW	22,67	03901225HSW	13,60	03901225MSW	13,60	039012030SW	83,31	03901231FSW	47,59	039012***SW	47,59
130	039013253SW	23,71	03901325HSW	14,22	03901325MSW	14,22	039013030SW	88,75	03901331FSW	50,71	039013***SW	50,71
140	039014253SW	25,49	03901425HSW	15,31	03901425MSW	15,31	039014030SW	94,97	03901431FSW	54,27	039014***SW	54,27
150	039015253SW	27,26	03901525HSW	16,36	03901525MSW	16,36	039015030SW	101,20	03901531FSW	57,80	039015***SW	57,80
160	039016253SW	29,93	03901625HSW	17,97	03901625MSW	17,97	039016030SW	108,97	03901631FSW	62,27	039016***SW	62,27
175	039017253SW	31,96	03901725HSW	19,17	03901725MSW	19,17	039017030SW	114,84	03901731FSW	65,62	039017***SW	65,62
180	039018253SW	32,62	03901825HSW	19,57	03901825MSW	19,57	039018030SW	116,79	03901831FSW	66,73	039018***SW	66,73
200	039020253SW	36,15	03902025HSW	21,70	03902025MSW	21,70	039020030SW	140,15	03902031FSW	80,06	039020***SW	80,06
250	039025253SW	46,84	03902525HSW	28,12	03902525MSW	28,12	039025030SW	171,25	03902531FSW	97,85	039025***SW	97,85
300	039030253SW	63,92	03903025HSW	38,35	03903025MSW	38,35	039030030SW	202,41	03903031FSW	115,66	039030***SW	115,66
350	039035253SW	74,83	03903525HSW	44,91	03903525MSW	44,91	039035030SW	268,11	03903531FSW	153,21	039035***SW	153,21
400	039040253SW	85,56	03904025HSW	51,34	03904025MSW	51,34	039040030SW	306,40	03904031FSW	175,09	039040***SW	175,09
450	039045253SW	96,26	03904525HSW	57,75	03904525MSW	57,75	039045030SW	485,14	-	-	039045***SW	277,22
500	039050253SW	137,17	03905025HSW	82,29	03905025MSW	82,29	-	-	-	-	039050***SW	310,04
550	039055253SW	175,74	03905525HSW	105,45	03905525MSW	105,45	-	-	-	-	039055***SW	400,35
600	039060253SW	186,51	03906025HSW	111,89	03906025MSW	111,89	-	-	-	-	039060***SW	444,83

DESVÍOS

INSPECCIÓN Y LIMPIEZA

Ø	31B* 312*		040		042		044		043 433		431 432	
	Te 93º y Te 90º con entronque reducido		Codo 45º		Codo 30º		Codo 15º		Código: *** = 043 - Codo 87º *** = 433 - Codo 90º		Código: *** = 431 - Codo 87º con inspección ***= 432 - Codo 90º con inspección	
	CÓDIGO	€	CÓDIGO	€	CÓDIGO	€	CÓDIGO	€	CÓDIGO	€	CÓDIGO	€
80	Consultar códigos	-	039008040SWJ	17,52	039008042SWJ	19,04	039008044SWJ	19,04	039008***SWJ	24,84	039008***SWJ	29,37
100		54,48	039010040SWJ	20,43	039010042SWJ	22,20	039010044SWJ	22,20	039010***SWJ	28,33	039010***SWJ	33,42
110		60,65	039011040SW	18,83	039011042SW	20,73	039011044SW	20,73	039011***SW	27,47	039011***SW	32,97
120		64,53	03901A040SW	19,70	03901A042SW	21,66	03901A044SW	21,66	03901A***SW	29,11	03901A***SW	34,93
125		69,06	039012040SW	20,11	039012042SW	22,12	039012044SW	22,12	039012***SW	29,86	039012***SW	35,82
130		73,58	039013040SW	20,52	039013042SW	22,59	039013044SW	22,59	039013***SW	30,57	039013***SW	36,69
140		78,73	039014040SW	21,75	039014042SW	23,93	039014044SW	23,93	039014***SW	32,46	039014***SW	38,96
150		83,89	039015040SW	22,97	039015042SW	25,28	039015044SW	25,28	039015***SW	34,35	039015***SW	41,24
160		90,35	039016040SW	25,83	039016042SW	28,41	039016044SW	28,41	039016***SW	39,02	039016***SW	46,84
175		95,20	039017040SW	27,97	039017042SW	30,75	039017044SW	30,75	039017***SW	42,54	039017***SW	51,05
180		96,81	039018040SW	28,66	039018042SW	31,52	039018044SW	31,52	039018***SW	43,72	039018***SW	52,45
200		116,17	039020040SW	32,50	039020042SW	35,74	039020044SW	35,74	039020***SW	48,33	039020***SW	57,98
250		141,96	039025040SW	40,90	039025042SW	45,00	039025044SW	45,00	039025***SW	60,78	039025***SW	72,94
300		167,78	039030040SW	69,82	039030042SW	76,78	039030044SW	76,78	039030***SW	76,92	039030***SW	92,30
350		222,25	039035040SW	80,02	039035042SW	88,02	039035044SW	88,02	039035***SW	105,93	039035***SW	127,13
400		253,99	039040040SW	91,45	039040042SW	100,59	039040044SW	100,59	039040***SW	121,01	039040***SW	145,23
450		402,16	039045040SW	126,80	039045042SW	139,46	039045044SW	139,46	039045***SW	163,31	039045***SW	195,99
500		449,81	039050040SW	162,34	039050042SW	178,59	039050044SW	178,59	039050***SW	188,35	039050***SW	226,00
550		580,79	039055040SW	188,92	039055042SW	207,81	039055044SW	207,81	039055***SW	243,34	039055***SW	292,00
600		645,33	039060040SW	206,10	039060042SW	226,73	039060044SW	226,73	039060***SW	289,14	039060***SW	346,98

*Consultar código y disponibilidad de combinación cuerpo/entronque

Ø	050		521		528		056		060		061	
	Módulo de comprobación		Te con puerta de inspección		Módulo de inspección con puerta circular extruida		Módulo de temperatura de humos		Colector de hollín		Colector de hollín con desagüe	
	CÓDIGO	€	CÓDIGO	€	CÓDIGO	€	CÓDIGO	€	CÓDIGO	€	CÓDIGO	€
80	039008050SWJ	33,12	-	-	039008528SWJ	57,84	039008056SWJ	334,96	039008060SWJ	13,04	039008061SWJ	21,43
100	039010050SWJ	35,43	-	-	039010528SWJ	68,64	039010056SWJ	337,65	039010060SWJ	16,10	039010061SWJ	23,44
110	039011050SW	33,88	039011521SW	125,42	039011528SW	75,00	039011056SW	336,40	039011060SW	14,62	039011061SW	21,57
120	03901A050SW	34,94	03901A521SW	133,45	03901A528SW	77,67	03901A056SW	337,74	03901A060SW	14,66	03901A061SW	22,26
125	039012050SW	35,72	039012521SW	142,78	039012528SW	80,97	039012056SW	338,66	039012060SW	14,81	039012061SW	22,84
130	039013050SW	36,48	039013521SW	152,14	039013528SW	84,29	039013056SW	339,57	039013060SW	14,94	039013061SW	23,43
140	039014050SW	37,80	039014521SW	162,80	039014528SW	89,90	039014056SW	341,20	039014060SW	15,88	039014061SW	24,17
150	039015050SW	39,10	039015521SW	173,44	039015528SW	95,51	039015056SW	342,79	039015060SW	16,81	039015061SW	24,89
160	039016050SW	41,04	039016521SW	186,83	039016528SW	103,27	039016056SW	345,21	039016060SW	18,28	039016061SW	26,83
175	039017050SW	42,53	039017521SW	191,85	039017528SW	109,10	039017056SW	347,00	039017060SW	19,36	039017061SW	28,30
180	039018050SW	43,01	039018521SW	193,53	039018528SW	111,04	039018056SW	347,60	039018060SW	19,72	039018061SW	28,75
200	039020050SW	45,62	039020521SW	200,18	039020528SW	129,06	039020056SW	350,81	039020060SW	21,93	039020061SW	30,49
250	039025050SW	53,44	039025521SW	220,18	039025528SW	145,94	039025056SW	363,65	039025060SW	26,89	039025061SW	35,54
300	039030050SW	65,98	039030521SW	260,26	039030528SW	162,87	039030056SW	374,57	039030060SW	36,26	039030061SW	43,68
350	039035050SW	70,55	039035521SW	268,11	039035528SW	188,99	039035056SW	384,24	039035060SW	41,85	039035061SW	49,21
400	039040050SW	78,41	039040521SW	306,40	039040528SW	209,78	039040056SW	393,65	039040060SW	49,45	039040061SW	57,09
450	039045050SW	86,25	039045521SW	388,10	039045528SW	306,80	039045056SW	403,08	039045060SW	56,54	039045061SW	65,24
500	039050050SW	116,82	039050521SW	434,08	039050528SW	339,57	039050056SW	439,15	039050060SW	66,25	039050061SW	76,40
550	039055050SW	147,97	039055521SW	560,50	039055528SW	433,33	039055056SW	473,14	039055060SW	87,26	039055061SW	100,58
600	039060050SW	155,88	039060521SW	622,78	039060528SW	475,57	039060056SW	482,62	039060060SW	96,94	039060061SW	111,67

Calderas estándar estancas, gas o gasóleo

Los diámetros 80 y 100 se suministran siempre con junta incluida en el precio.

MÓDULOS FINALES

Ø	065		010*		10S*		011		111		1V0	
	Placa base con desagüe		Sombrerete		Sombrerete ligero		Salida libre		Salida libre con rejilla		Terminal tipo Venturi	
	CÓDIGO	€	CÓDIGO	€	CÓDIGO	€	CÓDIGO	€	CÓDIGO	€	CÓDIGO	€
80	039008065SWJ	**109,47**	039008010SW	**34,90**	03900810SSW	**26,18**	039008011SW	**31,71**	039008111SW	**39,64**	-	-
100	039010065SWJ	**112,70**	039010010SW	**37,51**	03901010SSW	**28,13**	039010011SW	**33,82**	039010111SW	**42,28**	-	-
110	039011065SW	**112,49**	039011010SW	**38,52**	03901110SSW	**28,89**	039011011SW	**35,25**	039011111SW	**44,06**	-	-
120	03901A065SW	**115,15**	03901A010SW	**42,53**	03901A10SSW	**31,90**	03901A011SW	**35,25**	03901A111SW	**44,06**	-	-
125	039012065SW	**117,76**	039012010SW	**43,23**	03901210SSW	**32,42**	039012011SW	**35,25**	039012111SW	**44,06**	-	-
130	039013065SW	**120,35**	039013010SW	**43,93**	03901310SSW	**32,95**	039013011SW	**35,25**	039013111SW	**44,06**	-	-
140	039014065SW	**124,40**	039014010SW	**46,67**	03901410SSW	**35,00**	039014011SW	**37,84**	039014111SW	**47,30**	-	-
150	039015065SW	**128,41**	039015010SW	**49,44**	03901510SSW	**37,08**	039015011SW	**37,84**	039015111SW	**47,30**	0390151V0SW	**546,45**
160	039016065SW	**131,08**	039016010SW	**53,64**	03901610SSW	**40,23**	039016011SW	**41,78**	039016111SW	**52,22**	0390161V0SW	**553,39**
175	030917065SW	**133,08**	039017010SW	**56,80**	03901710SSW	**42,60**	039017011SW	**41,78**	039017111SW	**52,22**	0390171V0SW	**588,92**
180	039018065SW	**133,73**	039018010SW	**57,81**	03901810SSW	**43,36**	039018011SW	**41,78**	039018111SW	**52,22**	0390181V0SW	**588,92**
200	039020065SW	**140,93**	039020010SW	**67,48**	03902010SSW	**50,61**	039020011SW	**53,50**	039020111SW	**66,87**	0390201V0SW	**621,37**
250	039025065SW	**148,10**	039025010SW	**85,25**	-	-	039025011SW	**63,95**	039025111SW	**79,94**	0390251V0SW	**705,24**
300	039030065SW	**192,56**	039030010SW	**111,94**	-	-	039030011SW	**77,19**	039030111SW	**96,49**	0390301V0SW	**878,00**
350	039035065SW	**208,37**	039035010SW	**116,38**	-	-	039035011SW	**86,37**	039035111SW	**107,97**	0390351V0SW	**1066,37**
400	039040065SW	**238,78**	039040010SW	**133,02**	-	-	039040011SW	**107,24**	039040111SW	**134,05**	0390401V0SW	**1204,67**
450	039045065SW	**270,31**	039045010SW	**149,64**	-	-	039045011SW	**124,22**	039045111SW	**155,27**	0390451V0SW	**1361,87**
500	039050065SW	**290,44**	-	-	-	-	039050011SW	**163,32**	039050111SW	**204,16**	0390501V0SW	**1546,62**
550	039055065SW	**294,72**	-	-	-	-	039055011SW	**171,15**	039055111SW	**213,94**	0390551V0SW	**1783,57**
600	039060065SW	**301,88**	-	-	-	-	039060011SW	**188,13**	039060111SW	**235,16**	0390601V0SW	**1872,76**

*Incluye abrazadera de unión *Incluye abrazadera de unión

REMATES

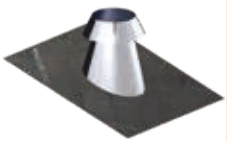

Ø	12B*		013		017		018		019		852**	
	Sombrerete antilluvia		Cubreaguas		Salida de techo inclinada 30º/45º con cubreaguas		Salida de techo inclinada 5º/30º con cubreaguas		Salida de techo plana con cubreaguas		Placa de remate para galería de obra con cubreaguas	
	CÓDIGO	€	CÓDIGO	€	CÓDIGO	€	CÓDIGO	€	CÓDIGO	€	CÓDIGO	€
80	03900812BSW	**51,38**	039008013SW	**29,40**	039008017SW	**157,66**	039008018SW	**157,66**	039008019SW	**131,20**	039008852SW	**49,82**
100	03901012BSW	**55,19**	039010013SW	**30,53**	039010017SW	**163,70**	039010018SW	**163,70**	039010019SW	**136,26**	039010852SW	**53,95**
110	03901112BSW	**56,70**	039011013SW	**31,65**	039011017SW	**163,70**	039011018SW	**163,70**	039011019SW	**136,26**	039011852SW	**57,36**
120	03901A12BSW	**62,58**	03901A013SW	**32,78**	03901A017SW	**184,75**	03901A018SW	**184,75**	03901A019SW	**153,77**	03901A852SW	**59,06**
125	03901212BSW	**63,63**	039012013SW	**33,61**	039012017SW	**184,75**	039012018SW	**184,75**	039012019SW	**153,77**	039012852SW	**61,17**
130	03901312BSW	**64,66**	039013013SW	**34,45**	039013017SW	**184,75**	039013018SW	**184,75**	039013019SW	**153,77**	039013852SW	**63,27**
140	03901412BSW	**68,70**	039014013SW	**35,04**	039014017SW	**186,40**	039014018SW	**186,40**	039014019SW	**155,41**	039014852SW	**65,56**
150	03901512BSW	**73,26**	039015013SW	**35,63**	039015017SW	**186,40**	039015018SW	**186,40**	039015019SW	**155,41**	039015852SW	**67,86**
160	03901612BSW	**73,26**	039016013SW	**36,77**	039016017SW	**187,21**	039016018SW	**187,21**	039016019SW	**156,23**	039016852SW	**72,21**
175	03901712BSW	**73,26**	039017013SW	**37,63**	039017017SW	**187,84**	039017018SW	**187,84**	039017019SW	**156,83**	039017852SW	**75,47**
180	03901812BSW	**73,26**	039018013SW	**37,90**	039018017SW	**187,84**	039018018SW	**187,84**	039018019SW	**156,83**	039018852SW	**76,56**
200	03902012BSW	**89,24**	039020013SW	**43,66**	039020017SW	**197,44**	039020018SW	**197,44**	039020019SW	**164,88**	039020852SW	**87,59**
250	03902512BSW	**120,83**	039025013SW	**55,14**	039025017SW	**255,25**	039025018SW	**255,25**	039025019SW	**223,94**	039025852SW	**117,07**
300	03903012BSW	**158,13**	039030013SW	**62,21**	039030017SW	**268,01**	039030018SW	**268,01**	039030019SW	**235,14**	039030852SW	**139,05**
350	03903512BSW	**192,56**	039035013SW	**78,30**	039035017SW	**461,22**	039035018SW	**364,58**	039035019SW	**335,23**	039035852SW	**154,23**
400	03904012BSW	**258,84**	039040013SW	**89,78**	039040017SW	**555,90**	039040018SW	**456,32**	039040019SW	**382,57**	039040852SW	**176,49**
450	03904512BSW	**291,21**	039045013SW	**101,25**	039045017SW	**649,26**	039045018SW	**537,94**	039045019SW	**477,54**	039045852SW	**198,75**
500	-	-	039050013SW	**106,99**	039050017SW	**798,10**	039050018SW	**603,50**	039050019SW	**503,66**	039050852SW	**240,90**
550	-	-	039055013SW	**117,35**	039055017SW	**806,27**	039055018SW	**616,58**	039055019SW	**533,04**	039055852SW	**309,45**
600	-	-	039060013SW	**129,94**	039060017SW	**817,66**	039060018SW	**636,19**	039060019SW	**536,32**	039060852SW	**333,81**

*Incluye abrazadera de unión

** Kit sellado placa de remate 06990085CFK : **14,97 €**

Calderas estándar estancas, gas o gasóleo

Los diámetros 80 y 100 se suministran siempre con junta incluida en el precio.

ABRAZADERAS Y ANCLAJES

Piezas utilizadas en el sistema SWhp

Ø	070 Abrazadera de unión		703 Abrazadera para junta exterior		003 Junta para abrazadera exterior		001 Junta		075 Anclaje ligero con tuerca		825 NOVEDAD Sujeción a techo doble varilla	
	CÓDIGO	€	CÓDIGO	€	CÓDIGO	€	CÓDIGO	€	CÓDIGO	€	CÓDIGO	€
80	059008070SW	4,80	059008703SW	7,21	059S08003	2,29	050561001	2,29	059008075SW	7,40	-	-
100	059010070SW	4,80	059010703SW	7,21	059S10003	2,86	050562001	2,86	059010075SW	7,57	-	-
110	059011070SW	5,41	059011703SW	8,12	059S11003	6,85	050563001	6,85	059011075SW	7,76	-	-
120	05901A070SW	5,41	05901A703SW	8,12	059S1A003	6,85	050567001	6,85	05901A075SW	7,93	-	-
125	059012070SW	5,72	059012703SW	8,59	059S12003	6,85	051336001	6,85	059012075SW	8,12	-	-
130	059013070SW	6,01	059013703SW	9,02	059S13003	6,85	050565001	6,85	059013075SW	8,29	-	-
140	059014070SW	6,01	059014703SW	9,02	059S14003	6,85	051048001	6,85	059014075SW	8,47	-	-
150	059015070SW	6,01	059015703SW	9,02	059S15003	6,85	050566001	6,85	059015075SW	8,64	-	-
160	059016070SW	6,32	059016703SW	9,47	059S16003	9,14	050568001	9,14	059016075SW	11,47	-	-
175	059017070SW	6,55	059017703SW	9,82	059S17003	9,14	051189001	9,14	059017075SW	13,59	-	-
180	059018070SW	6,61	059018703SW	9,92	059S18003	9,14	050569001	9,14	059018075SW	14,30	-	-
200	059020070SW	6,61	059020703SW	9,92	059S20003	10,25	050570001	10,25	059020075SW	14,96	039020825SW	14,95
250	059025070SW	7,21	059025703SW	10,81	059S25003	12,57	050571001	12,57	059025075SW	15,58	039025825SW	15,59
300	059030070SW	7,21	059030703SW	10,81	059S30003	13,70	050572001	13,70	059030075SW	18,60	039030825SW	18,59
350	059035070SW	11,42	059035703SW	17,12	059S35003	13,70	050572001	13,70	-	-	039035825SW	20,13
400	059040070SW	12,61	059040703SW	18,92	059S40003	14,85	050573001	14,85	-	-	039040825SW	21,62
450	059045070SW	21,04	-	-	-	-	050573001	14,85	-	-	039045825SW	22,70
500	059050070SW	22,24	-	-	-	-	050573001	14,85	-	-	039050825SW	29,35
550	059055070SW	24,64	-	-	-	-	050574001	18,28	-	-	039055825SW	29,95
600	059060070SW	25,83	-	-	-	-	050575001	19,39	-	-	039060825SW	30,89

Ø	086* Anclaje plano		071 Abrazadera de araña		082 Soporte a techo		82R NOVEDAD Soporte a techo reforzado		831* Anclaje regulable plano L=70-120 mm		836* Anclaje recortable plano L=100-250 mm	
	CÓDIGO	€	CÓDIGO	€	CÓDIGO	€	CÓDIGO	€	CÓDIGO	€	CÓDIGO	€
80	039008086SW	9,85	039008071SW	17,92	039208082SW	45,50	05920882RSW/35	54,60	039008831SW	25,91	039008836SW	45,28
100	039010086SW	10,09	039010071SW	18,36	039210082SW	46,61	05921082RSW/35	55,93	039010831SW	26,55	039010836SW	46,40
110	039011086SW	10,34	039011071SW	18,80	039211082SW	47,72	05921182RSW/35	57,26	039011831SW	27,18	039011836SW	47,53
120	03901A086SW	10,57	03901A071SW	19,24	03921A082SW	48,83	05921A82RSW/35	58,60	03901A831SW	27,82	03901A836SW	48,67
125	039012086SW	10,83	039012071SW	19,69	039212082SW	49,99	05921282RSW/35	59,99	039012831SW	28,45	039012836SW	49,77
130	039013086SW	11,07	039013071SW	20,11	039213082SW	51,10	05921382RSW/35	61,32	039013831SW	29,09	039013836SW	50,89
140	039014086SW	11,29	039014071SW	20,84	039214082SW	52,16	05921582RSW/35	62,59	039014831SW	29,70	039014836SW	51,93
150	039015086SW	11,52	039015071SW	21,54	039215082SW	55,63	05921782RSW/35	66,76	039015831SW	30,69	039015836SW	52,97
160	039016086SW	15,29	039016071SW	22,27	039216082SW	55,63	05921882RSW/35	66,76	039016831SW	31,67	039016836SW	70,32
175	39017086SW	18,11	039017071SW	22,80	039217082SW	57,96	05922082RSW/35	69,55	039017831SW	32,99	039017836SW	83,31
180	039017086SW	19,06	039018071SW	22,97	039218082SW	57,96	05922382RSW/35	69,55	039018831SW	32,99	039018836SW	87,64
200	039020086SW	19,93	039020071SW	23,71	039220082SW	57,96	05922582RSW/35	69,55	039020831SW	33,92	039020836SW	91,66
250	039025086SW	20,78	039025071SW	24,39	039225082SW	67,24	05922882RSW/35	80,69	039025831SW	36,42	039025836SW	95,58
300	039030086SW	24,79	039030071SW	27,27	039230082SW	71,90	05923082RSW/35	86,28	039030831SW	41,30	039030836SW	114,06
350	039035086SW	26,84	039035071SW	28,71	039235082SW	76,55	05923582RSW/35	91,86	039035831SW	47,15	039035836SW	123,50
400	039040086SW	28,82	039040071SW	30,17	039240082SW	81,14	05924082RSW/35	97,37	-	-	039040836SW	132,55
450	039045086SW	30,27	039045071SW	35,89	039245082SW	90,41	05924582RSW/35	108,49	-	-	039045836SW	139,21
500	039050086SW	39,13	039050071SW	38,77	039250082SW	95,06	05925082RSW/35	114,07	-	-	039050836SW	180,00
550	039055086SW	39,93	039055071SW	40,21	039255082SW	99,73	05925582RSW/35	119,68	-	-	039055836SW	183,64
600	039060086SW	41,19	039060071SW	41,63	039260082SW	106,65	05926082RSW/35	127,98	-	-	039060836SW	189,45

*La imagen representa el diseño de la pieza para Ø≥175

Calderas estándar estancas, gas o gasóleo

Los diámetros 80 y 100 se suministran siempre con junta incluida en el precio.

ABRAZADERAS Y ANCLAJES

ACOPLAMIENTO

Ø	846*		110		853		854		856		1C0	
					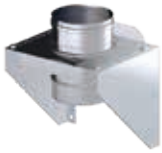							
	Anclaje recortable plano L=250-430 mm		Abrazadera de vientos		Anclaje en silla regulable con carrete		Placa anclaje con carrete		Anclaje soporte a suelo con carrete		Acoplamiento condensación	
	CÓDIGO	€	CÓDIGO	€	CÓDIGO	€	CÓDIGO	€	CÓDIGO	€	CÓDIGO	€
80	039008846SW	**56,60**	039008110SW	**17,92**	039008853SWJ	**152,62**	039008854SWJ	**102,39**	039008856SWJ	**169,69**	0390081C0SWJ	**21,67**
100	039010846SW	**58,03**	039010110SW	**18,36**	039010853SWJ	**156,40**	039010854SWJ	**104,93**	039010856SWJ	**174,40**	0390101C0SWJ	**25,13**
110	039011846SW	**59,41**	039011110SW	**18,80**	-	**-**	-	**-**	039011856SW	**175,70**	0390111C0SW	**24,39**
120	03901A846SW	**60,82**	03901A110SW	**19,24**	-	**-**	-	**-**	03901A856SW	**179,87**	03901A1C0SW	**26,21**
125	039012846SW	**62,22**	039012110SW	**19,69**	-	**-**	-	**-**	039012856SW	**183,93**	0390121C0SW	**27,46**
130	039013846SW	**63,62**	039013110SW	**20,11**	039013853SW	**171,40**	039013854SW	**115,00**	039013856SW	**187,99**	0390131C0SW	**28,70**
140	039014846SW	**64,92**	039014110SW	**20,84**	039014853SW	**183,54**	039014854SW	**117,55**	039014856SW	**193,87**	0390141C0SW	**30,87**
150	039015846SW	**66,22**	039015110SW	**21,54**	039015853SW	**195,68**	039015854SW	**120,11**	039015856SW	**199,75**	0390151C0SW	**33,02**
160	039016846SW	**87,88**	039016110SW	**22,27**	039016853SW	**198,83**	039016854SW	**122,73**	039016856SW	**203,56**	0390161C0SW	**36,25**
175	039017846SW	**104,13**	039017110SW	**22,80**	039017853SW	**201,19**	039017854SW	**124,73**	039017856SW	**206,42**	0390171C0SW	**38,68**
180	039018846SW	**109,55**	039018110SW	**22,97**	039018853SW	**201,97**	039018854SW	**125,38**	039018856SW	**207,37**	0390181C0SW	**39,47**
200	039020846SW	**114,57**	039020110SW	**22,97**	039020853SW	**236,28**	039020854SW	**130,99**	039020856SW	**282,41**	0390201C0SW	**43,78**
250	039025846SW	**119,47**	039025110SW	**24,39**	039025853SW	**256,70**	039025854SW	**149,24**	039025856SW	**306,29**	0390251C0SW	**56,70**
300	039030846SW	**142,57**	039030110SW	**25,86**	039030853SW	**436,28**	039030854SW	**321,89**	039030856SW	**427,48**	0390301C0SW	**77,36**
350	039035846SW	**154,38**	039035110SW	**28,71**	039035853SW	**488,14**	039035854SW	**356,73**	039035856SW	**457,28**	0390351C0SW	**110,50**
400	039040846SW	**165,71**	039040110SW	**31,60**	039040853SW	**543,07**	039040854SW	**397,04**	039040856SW	**510,41**	0390401C0SW	**126,29**
450	039045846SW	**174,01**	039045110SW	**43,07**	039045853SW	**650,76**	039045854SW	**438,82**	039045856SW	**615,68**	0390451C0SW	**142,08**
500	039050846SW	**225,03**	039050110SW	**47,40**	039050853SW	**734,44**	039050854SW	**480,62**	039050856SW	**660,21**	0390501C0SW	**195,36**
550	039055846SW	**229,56**	039055110SW	**48,81**	039055853SW	**1.066,18**	039055854SW	**776,69**	039055856SW	**888,10**	0390551C0SW	**212,72**
600	039060846SW	**236,82**	039060110SW	**50,25**	039060853SW	**1.179,46**	039060854SW	**866,00**	039060856SW	**984,22**	0390601C0SW	**225,75**

ADAPTADORES

OTROS

Ø	105		15P		120	
	Adaptador **SWJ-DWJ**		Adaptador **SW-DP**		Módulo con compuerta de regulación	
	CÓDIGO	€	CÓDIGO	€	CÓDIGO	€
80	039008105SWJ	**26,51**	-	**-**	039008120SWJ	**116,50**
100	039010105SWJ	**30,66**	-	**-**	039010120SWJ	**116,50**
110	-	**-**	-	**-**	039011120SW	**116,50**
120	-	**-**	0390CA15PSW	**28,70**	03901A120SW	**116,50**
125	0390CJ1055SWJ	**42,74**	03901215PSW	**28,70**	039012120SW	**116,50**
130	039013105SWJ	**42,74**	0390CB15PSW	**28,70**	039013120SW	**116,50**
140	-	**-**	-	**-**	-	**-**
150	039015105SW	**41,25**	03901515PSW	**33,00**	039015120SW	**124,27**
160	-	**-**	-	**-**	-	**-**
175	-	**-**	03901715PSW	**39,46**	039017120SW	**129,45**
180	039018105SW	**49,33**	0390DQ15PSW	**39,46**	039018120SW	**129,45**
200	039020105SW	**54,71**	03902015PSW	**43,77**	039020120SW	**130,89**
250	039025105SW	**70,86**	03902515PSW	**56,7**	039025120SW	**149,54**
300	039030105SW	**96,70**	03903015PSW	**77,37**	039030120SW	**172,49**
350	039035105SWJ	**152,98**	03903515PSW	**110,5**	039035120SW	**195,45**
400	039040105SWJ	**173,88**	03904015PSW	**126,3**	039040120SW	**238,78**
450	039045105SWJ	**194,73**	03904515PSW	**142,09**	039045120SW	**284,68**
500	039050105SWJ	**261,33**	03905015PSW	**195,36**	039050120SW	**316,24**
550	039055105SWJ	**284,19**	03905515PSW	**212,73**	-	**-**
600	039060105SWJ	**301,59**	03906015PSW	**225,76**	-	**-**

*La imagen representa el diseño de la pieza para Ø≥175

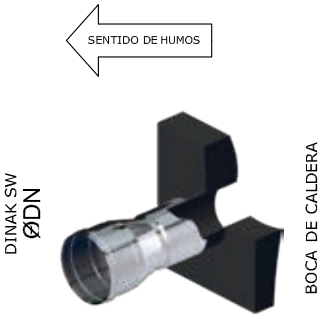

Acoplamientos a caldera

100 SW 304

DN(mm)	Ø80		Ø100		Ø110		Ø120		Ø125		Ø130		Ø140		Ø150		Ø160		DN(mm)
Ø	CÓDIGO	€	CÓDIGO	€	CÓDIGO	€	CÓDIGO	€	CÓDIGO	€	CÓDIGO	€	CÓDIGO	€	CÓDIGO	€	CÓDIGO	€	Ø
78 a 82	039008100SW	15,50																	78 a 82
98 a 102			039010100SW	17,81					0390AF100SW	34,44	0390AG100SW	34,44							98 a 102
108 a 112					039011100SW	19,54			0390KM100SW	34,44	0390KN100SW	34,44							108 a 112
118 a 122							03901A100SW	20,95	0390BD100SW	34,44	0390BE100SW	34,44							118 a 122
123 a 127									039012100SW	22,96	0390CB100SW	22,96	0390NT100SW	37,03	0390A0100SW	39,62			123 a 127
128 a 132									0390CJ100SW	22,96	039013100SW	22,96	0390YH100SW	37,03	0390CK100SW	39,62			128 a 132
133 a 137									0390NM100SW	22,96	0390NS100SW	22,96	0390NV100SW	24,69	0390OE100SW	39,62			133 a 137
138 a 142									0390NR100SW	37,03	0390XQ100SW	37,03	039014100SW	24,69	0390XR100SW	39,62			138 a 142
148 a 152									0390M0100SW	39,62	0390DH100SW	39,62	0390YI100SW	39,62	039015100SW	26,42	0390XB100SW	43,49	148 a 152
158 a 162													0390YJ100SW	43,49	0390ZD100SW	43,49	039016100SW	29,00	158 a 162
173 a 177													0390MG100SW	46,40	0390M2100SW	46,40	0390MH100SW	46,40	173 a 177
178 a 182													0390YK100SW	47,38	0390DY100SW	47,38	0390XC100SW	47,38	178 a 182
198 a 202															0390M4100SW	52,54	0390XD100SW	52,54	198 a 202
248 a 252																			248 a 252
298 a 302																			298 a 302
348 a 352																			348 a 352
398 a 402																			398 a 402
448 a 452																			448 a 452
498 a 502																			498 a 502
548 a 552																			548 a 552
598 a 602																			598 a 602

Ampliaciones y reducciones

026 SW 304

ØB	Ø80		Ø100		Ø110		Ø120		Ø125		Ø130		Ø140		Ø150		Ø160		ØB
ØA	CÓDIGO	€	CÓDIGO	€	CÓDIGO	€	CÓDIGO	€	CÓDIGO	€	CÓDIGO	€	CÓDIGO	€	CÓDIGO	€	CÓDIGO	€	ØA
80			0690AD026SW	31,67	0690KI026SW	34,72	0690BA026SW	37,27	0690BY026SW	39,07	0690CG026SW	40,86	0690VA026SW	43,93	0690DE026SW	46,99	0690VB026SW	51,57	80
100	0690Y0026SW	31,67			0690KJ026SW	34,72	0690BC026SW	37,27	0690BZ026SW	39,07	0690CH026SW	40,86	0690XN026SW	43,93	0690DF026SW	46,99	0690ZA026SW	51,57	100
110	0690KG026SW	34,72	0690KH026SW	34,72			0690LG026SW	37,27	0690LH026SW	39,07	0690LI026SW	40,86	0690XO026SW	43,93	0690LJ026SW	46,99	0690ZB026SW	51,57	110
120	0690Y1026SW	37,27	0690AE026SW	37,27	0690KL026SW	37,27			0690CA026SW	39,07	0690CI026SW	40,86	0690XP026SW	43,93	0690DG026SW	46,99	0690ZC026SW	51,57	120
125	0690Y2026SW	39,07	0690AF026SW	39,07	0690KM026SW	39,07	0690BD026SW	39,07			0690CJ026SW	40,86	0690NR026SW	43,93	0690M0026SW	46,99	0690OW026SW	51,57	125
130	0690Y3026SW	40,86	0690AG026SW	40,86	0690KN026SW	40,86	0690BE026SW	40,86	0690CB026SW	40,86			0690XQ026SW	43,93	0690DH026SW	46,99	0690YC026SW	51,57	130
140	0690YD026SW	43,93	0690YE026SW	43,93	0690YF026SW	43,93	0690YG026SW	43,93	0690NT026SW	43,93	0690YH026SW	43,93			0690YI026SW	46,99	0690YJ026SW	51,57	140
150	0690Y4026SW	46,99	0690AH026SW	46,99	0690KO026SW	46,99	0690BF026SW	46,99	0690A0026SW	46,99	0690CK026SW	46,99	0690XR026SW	46,99			0690ZD026SW	51,57	150
160	0690YV026SW	51,57	0690YW026SW	51,57	0690YX026SW	51,57	0690YY026SW	51,57	0690NW026SW	51,57	0690YZ026SW	51,57	0690XA026SW	51,57	0690XB026SW	51,57			160
175	0690Y5026SW	55,02	0690AI026SW	55,02	0690KP026SW	55,02	0690BG026SW	55,02	0690A1026SW	55,02	0690CL026SW	55,02	0690ZR026SW	55,02	0690B5026SW	55,02	0690NP026SW	55,02	175
180	0690Y6026SW	56,17	0690AJ026SW	56,17	0690KQ026SW	56,17	0690BH026SW	56,17	0690CD026SW	56,17	0690CM026SW	56,17	0690XS026SW	56,17	0690DI026SW	56,17	0690ZE026SW	56,17	180
200	0690Y7026SW	62,31	0690AK026SW	62,31	0690KR026SW	62,31	0690BI026SW	62,31	0690A2026SW	62,31	0690CN026SW	62,31	0690XT026SW	62,31	0690B6026SW	62,31	0690NQ026SW	62,31	200
250	0690Z0026SW	86,89	0690AN026SW	86,89	0690KU026SW	86,89	0690BL026SW	86,89	0690A3026SW	86,89	0690CR026SW	86,89	0690XU026SW	86,89	0690B7026SW	86,89	0690ZG026SW	86,89	250
300			0690AP026SW	107,79	0690KV026SW	107,79	0690BM026SW	107,79	0690A4026SW	107,79	0690CS026SW	107,79	0690XV026SW	107,79	0690B8026SW	107,79	0690ZH026SW	107,79	300
350			0690AQ026SW	154,00	0690KW026SW	154,00	0690BN026SW	154,00	0690A5026SW	154,00	0690CT026SW	154,00	0690XW026SW	154,00	0690B9026SW	154,00	0690ZI026SW	154,00	350
400			0690AR026SW	176,00	0690KX026SW	176,00	0690BP026SW	176,00	0690A6026SW	176,00	0690CU026SW	176,00	0690XX026SW	176,00	0690C0026SW	176,00	0690ZJ026SW	176,00	400
450			0690AS026SW	197,99	0690KY026SW	197,99	0690BQ026SW	197,99	0690A7026SW	197,99	0690CV026SW	197,99	0690XY026SW	197,99	0690C1026SW	197,99	0690ZK026SW	197,99	450
500					0690KZ026SW	272,24	0690BR026SW	272,24	0690A8026SW	272,24	0690CW026SW	272,24	0690XZ026SW	272,24	0690C2026SW	272,24	0690ZL026SW	272,24	500
550							0690EM026SW	296,44	0690J7026SW	296,44	0690JO026SW	296,44	0690X0026SW	296,44	0690K7026SW	296,44	0690ZP026SW	296,44	550
600											0690JP026SW	314,60	0690X1026SW	314,60	0690K8026SW	314,60	0690ZQ026SW	314,60	600

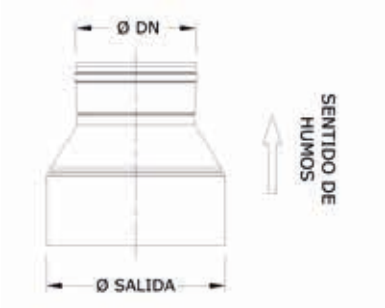

Longitud útil

- 205 mm
- 145 mm
- 138 mm
- 93 mm

Adaptador

Ø175		Ø180		Ø200		Ø250		Ø300		Ø350		Ø400		Ø450		Ø500		Ø550		Ø600	
CÓDIGO	€	CÓDIGO	€	CÓDIGO	€	CÓDIGO	€	CÓDIGO	€	CÓDIGO	€	CÓDIGO	€	CÓDIGO	€	CÓDIGO	€	CÓDIGO	€	CÓDIGO	€
0390B5100SW	46,40	0390DI100SW	47,38	0390B6100SW	52,54																
0390NP100SW	46,40	0390ZE100SW	47,38	0390NQ100SW	52,54																
039017100SW	30,93	0390DQ100SW	31,57	0390C9100SW	52,54																
0390DZ100SW	30,93	039018100SW	31,57	0390EA100SW	52,54																
0390M5100SW	52,54	0390EV100SW	52,54	039020100SW	35,04	0390E2100SW	68,04														
				0390M9100SW	68,04	039025100SW	45,34	0390F4100SW	92,82												
						0390N4100SW	92,82	039030100SW	61,89												
								039000100SW	132,60	039035100SW	73,67										
												039040100SW	84,19								
														039045100SW	94,71						
																039050100SW	130,23				
																		039055100SW	141,80		
																				039060100SW	150,50

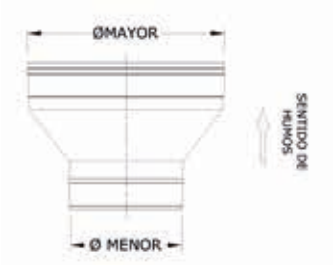

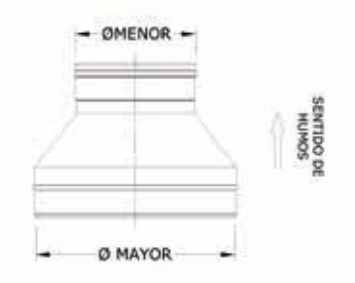

Ampliación

Reducción

Ø175		Ø180		Ø200		Ø250		Ø300		Ø350		Ø400		Ø450		Ø500		Ø550		Ø600	
CÓDIGO	€	CÓDIGO	€	CÓDIGO	€	CÓDIGO	€	CÓDIGO	€	CÓDIGO	€	CÓDIGO	€	CÓDIGO	€	CÓDIGO	€	CÓDIGO	€	CÓDIGO	€
0690DL026SW	55,02	0690DT026SW	56,17	0690ER026SW	62,31	0690GU026SW	86,89														
0690DM026SW	55,02	0690DU026SW	56,17	0690ES026SW	62,31	0690GV026SW	86,89	0690HC026SW	107,79	0690HK026SW	154,00	0690HS026SW	176,00	0690HZ026SW	197,99						
0690LK026SW	55,02	0690LM026SW	56,17	0690LN026SW	62,31	0690LQ026SW	86,89	0690LR026SW	107,79	0690LS026SW	154,00	0690LT026SW	176,00	0690LU026SW	197,99	0690LV026SW	272,24				
0690DN026SW	55,02	0690DV026SW	56,17	0690ET026SW	62,31	0690GW026SW	86,89	0690HD026SW	107,79	0690HL026SW	154,00	0690HT026SW	176,00	0690IA026SW	197,99	0690IH026SW	272,24	0690IQ026SW	296,44		
0690M1026SW	55,02	0690DW026SW	56,17	0690M3026SW	62,31	0690M6026SW	86,89	0690N0026SW	107,79	0690N5026SW	154,00	0690O1026SW	176,00	0690O8026SW	197,99	0690P6026SW	272,24	0690Q5026SW	296,44		
0690DP026SW	55,02	0690DX026SW	56,17	0690EU026SW	62,31	0690GX026SW	86,89	0690HE026SW	107,79	0690HM026SW	154,00	0690HU026SW	176,00	0690IB026SW	197,99	0690IJ026SW	272,24	0690IR026SW	296,44	0690IY026SW	314,60
0690MG026SW	55,02	0690YK026SW	56,17	0690YL026SW	62,31	0690YM026SW	86,89	0690YN026SW	107,79	0690YO026SW	154,00	0690YP026SW	176,00	0690YQ026SW	197,99	0690YR026SW	272,24	0690YS026SW	296,44	0690YT026SW	314,60
0690M2026SW	55,02	0690DY026SW	56,17	0690M4026SW	62,31	0690M7026SW	86,89	0690N1026SW	107,79	0690N6026SW	154,00	0690O2026SW	176,00	0690O9026SW	197,99	0690P7026SW	272,24	0690Q6026SW	296,44	0690R6026SW	314,60
0690MH026SW	55,02	0690XC026SW	56,17	0690XD026SW	62,31	0690XE026SW	86,89	0690XF026SW	107,79	0690XG026SW	154,00	0690XH026SW	176,00	0690XI026SW	197,99	0690XJ026SW	272,24	0690XK026SW	296,44	0690XL026SW	314,60
		0690DZ026SW	56,17	0690M5026SW	62,31	0690M8026SW	86,89	0690N2026SW	107,79	0690N7026SW	154,00	0690O3026SW	176,00	0690P0026SW	197,99	0690P8026SW	272,24	0690Q7026SW	296,44	0690R7026SW	314,60
0690DQ026SW	56,17			0690EV026SW	62,31	0690GY026SW	86,89	0690HF026SW	107,79	0690HN026SW	154,00	0690HV026SW	176,00	0690IC026SW	197,99	0690IK026SW	272,24	0690IS026SW	296,44	0690IZ026SW	314,60
0690C9026SW	62,31	0690EA026SW	62,31			0690M9026SW	86,89	0690N3026SW	107,79	0690N8026SW	154,00	0690O4026SW	176,00	0690P1026SW	197,99	0690P9026SW	272,24	0690Q8026SW	296,44	0690R8026SW	314,60
0690D0026SW	86,89	0690ED026SW	86,89	0690E2026SW	86,89			0690N4026SW	107,79	0690N9026SW	154,00	0690O5026SW	176,00	0690P2026SW	197,99	0690Q0026SW	272,24	0690Q9026SW	296,44	0690R9026SW	314,60
0690D1026SW	107,79	0690EF026SW	107,79	0690E3026SW	107,79	0690F4026SW	107,79			0690O0026SW	154,00	0690O6026SW	176,00	0690P3026SW	197,99	0690Q1026SW	272,24	0690R0026SW	296,44	0690S0026SW	314,60
0690D2026SW	154,00	0690EG026SW	154,00	0690E4026SW	154,00	0690F5026SW	154,00	0690G5026SW	154,00			0690O7026SW	176,00	0690P4026SW	197,99	0690Q2026SW	272,24	0690R1026SW	296,44	0690S1026SW	314,60
0690D3026SW	176,00	0690EH026SW	176,00	0690E5026SW	176,00	0690F6026SW	176,00	0690G6026SW	176,00	0690H5026SW	176,00			0690P5026SW	197,99	0690Q3026SW	272,24	0690R2026SW	296,44	0690S2026SW	314,60
0690D4026SW	197,99	0690EI026SW	197,99	0690E6026SW	197,99	0690F7026SW	197,99	0690G7026SW	197,99	0690H6026SW	197,99	0690I4026SW	197,99			0690Q4026SW	272,24	0690R3026SW	296,44	0690S3026SW	314,60
0690D5026SW	272,24	0690EJ026SW	272,24	0690E7026SW	272,24	0690F8026SW	272,24	0690G8026SW	272,24	0690H7026SW	272,24	0690I5026SW	272,24	0690J2026SW	272,24			0690R4026SW	296,44	0690S4026SW	314,60
0690MJ026SW	296,44	0690MT026SW	296,44	0690E8026SW	296,44	0690F9026SW	296,44	0690G9026SW	296,44	0690H8026SW	296,44	0690I6026SW	296,44	0690J3026SW	296,44	0690J9026SW	296,44			0690S5026SW	314,60
0690MK026SW	314,60	0690MU026SW	314,60	0690ND026SW	314,60	0690G0026SW	314,60	0690H0026SW	314,60	0690H9026SW	314,60	0690I7026SW	314,60	0690J4026SW	314,60	0690K0026SW	314,60	0690K5026SW	314,60		

SW 316L

Calderas de condensación , gas o gasóleo y estufas de pellets en caso de entubamiento
Los diámetros 80 y 100 se suministran siempre con junta incluida en el precio.

MÓDULOS RECTOS

Ø	020		024		025		022		023		203	
	Módulo recto L = 930 mm		Módulo recto L=430 mm		Módulo recto L=265 mm		Módulo extensible L = 65 mm - 373 mm		Módulo extensible L = 65 mm - 206 mm		Módulo de descenso 930 mm para Ø 80 a 600 mm	
	CÓDIGO	€	CÓDIGO	€	CÓDIGO	€	CÓDIGO	€	CÓDIGO	€	CÓDIGO	€
80	039F08020SWJ	**30,63**	039F08024SWJ	**18,79**	039F08025SWJ	**14,29**	039F08022SWJ	**28,27**	039F08023SWJ	**23,78**	039F08203SWJ	**40,64**
100	039F10020SWJ	**35,42**	039F10024SWJ	**21,83**	039F10025SWJ	**16,65**	039F10022SWJ	**31,88**	039F10023SWJ	**26,71**	039F10203SWJ	**46,90**
110	039F11020SW	**35,68**	039F11024SW	**20,80**	039F11025SW	**15,11**	039F11022SW	**35,78**	039F11023SW	**30,10**	039F11203SW	**48,28**
120	039F1A020SW	**38,34**	039F1A024SW	**22,31**	039F1A025SW	**16,22**	039F1A022SW	**37,28**	039F1A023SW	**31,18**	039F1A203SW	**51,85**
125	039F12020SW	**40,15**	039F12024SW	**23,40**	039F12025SW	**17,00**	039F12022SW	**38,83**	039F12023SW	**32,44**	039F12203SW	**54,32**
130	039F13020SW	**42,00**	039F13024SW	**24,48**	039F13025SW	**17,79**	039F13022SW	**40,33**	039F13023SW	**33,65**	039F13203SW	**56,82**
140	039F14020SW	**45,14**	039F14024SW	**26,28**	039F14025SW	**19,13**	039F14022SW	**42,15**	039F14023SW	**34,98**	039F14203SW	**61,07**
150	039F15020SW	**48,30**	039F15024SW	**28,13**	039F15025SW	**20,46**	039F15022SW	**43,98**	039F15023SW	**36,32**	039F15203SW	**65,34**
160	039F16020SW	**53,02**	039F16024SW	**30,88**	039F16025SW	**22,45**	039F16022SW	**49,48**	039F16023SW	**41,07**	039F16203SW	**71,74**
175	039F17020SW	**56,55**	039F17024SW	**32,95**	039F17025SW	**23,98**	039F17022SW	**51,90**	039F17023SW	**42,92**	039F17203SW	**76,53**
180	039F18020SW	**57,74**	039F18024SW	**33,63**	039F18025SW	**24,48**	039F18022SW	**52,69**	039F18023SW	**43,53**	039F18203SW	**78,11**
200	039F20020SW	**64,03**	039F20024SW	**37,29**	039F20025SW	**27,10**	039F20022SW	**57,47**	039F20023SW	**47,26**	039F20203SW	**86,64**
250	039F25020SW	**82,92**	039F25024SW	**48,30**	039F25025SW	**35,12**	039F25022SW	**71,68**	039F25023SW	**58,50**	039F25203SW	**112,20**
300	039F30020SW	**102,88**	039F30024SW	**59,90**	039F30025SW	**47,92**	039F30022SW	**84,41**	039F30023SW	**72,44**	039F30203SW	**139,19**
350	039F35020SW	**120,51**	039F35024SW	**70,18**	039F35025SW	**56,15**	039F35022SW	**101,02**	039F35023SW	**86,98**	039F35203SW	**163,05**
400	039F40020SW	**137,74**	039F40024SW	**80,21**	039F40025SW	**64,17**	039F40022SW	**113,97**	039F40023SW	**97,94**	039F40203SW	**186,32**
450	039F45020SW	**154,94**	039F45024SW	**90,24**	039F45025SW	**72,20**	039F45022SW	**136,63**	039F45023SW	**118,59**	039F45203SW	**209,63**
500	039F50020SW	**200,77**	039F50024SW	**128,59**	039F50025SW	**102,89**	039F50022SW	**176,80**	039F50023SW	**151,10**	039F50203SW	**271,61**
550	039F55020SW	**257,19**	039F55024SW	**164,74**	039F55025SW	**131,79**	039F55022SW	**219,98**	039F55023SW	**187,02**	039F55203SW	**347,96**
600	039F60020SW	**272,93**	039F60024SW	**174,83**	039F60025SW	**139,86**	039F60022SW	**232,99**	039F60023SW	**198,00**	039F60203SW	**369,24**

DESVÍOS

Ø	253		25H		25M		030		303 NOVEDAD		31F	
	Módulo de descenso 265 mm para Ø 110 a 600 mm		Manguito H-H		Manguito M-M		Te de 135º para aplicaciones en seco y tiro natural		Te 135º condensación/sobrepresión		Te 90º M-H entronque hembra	
	CÓDIGO	€	CÓDIGO	€	CÓDIGO	€	CÓDIGO	€	CÓDIGO	€	CÓDIGO	€
80	-	-	039F0825HSWJ	**15,39**	039F0825MSW	**10,81**	039F08030SWJ	**64,82**	039F08303SWJ	**360,95**	039F0831FSWJ	**40,31**
100	-	-	039F1025HSWJ	**18,14**	039F1025MSW	**12,42**	039F10030SWJ	**74,33**	039F10303SWJ	**382,83**	039F1031FSWJ	**46,53**
110	039F11253SW	**25,20**	039F1125HSW	**13,62**	039F1125MSW	**13,62**	039F11030SW	**83,98**	039F11303SWJ	**391,19**	039F1131FSW	**47,99**
120	039F1A253SW	**27,04**	039F1A25HSW	**14,61**	039F1A25MSW	**14,61**	039F1A030SW	**89,33**	039F13303SWJ	**400,58**	039F1A31FSW	**51,05**
125	039F12253SW	**28,34**	039F1225HSW	**15,31**	039F1225MSW	**15,31**	039F12030SW	**95,59**	039F12303SWJ	**435,78**	039F1231FSW	**54,62**
130	039F13253SW	**29,62**	039F1325HSW	**16,01**	039F1325MSW	**16,01**	039F13030SW	**101,83**	039F13303SWJ	**435,78**	039F1331FSW	**58,19**
140	039F14253SW	**31,87**	039F1425HSW	**17,22**	039F1425MSW	**17,22**	039F14030SW	**109,00**	039F14303SWJ	**451,21**	039F1431FSW	**62,29**
150	039F15253SW	**34,09**	039F1525HSW	**18,42**	039F1525MSW	**18,42**	039F15030SW	**116,14**	039F15303SWJ	**466,66**	039F1531FSW	**66,36**
160	039F16253SW	**37,41**	039F1625HSW	**20,21**	039F1625MSW	**20,21**	039F16030SW	**125,07**	039F16303SWJ	**481,13**	039F1631FSW	**71,47**
175	039F17253SW	**39,95**	039F1725HSW	**21,59**	039F1725MSW	**21,59**	039F17030SW	**131,76**	039F17303SWJ	**495,61**	039F1731FSW	**75,31**
180	039F18253SW	**40,78**	039F1825HSW	**22,02**	039F1825MSW	**22,02**	039F18030SW	**134,00**	039F18303SWJ	**507,92**	039F1831FSW	**76,57**
200	039F20253SW	**45,18**	039F2025HSW	**24,38**	039F2025MSW	**24,38**	039F20030SW	**160,80**	039F20303SWJ	**631,70**	039F2031FSW	**91,89**
250	039F25253SW	**58,55**	039F2525HSW	**31,61**	039F2525MSW	**31,61**	039F25030SW	**196,54**	039F25303SWJ	**631,70**	039F2531FSW	**112,32**
300	039F30253SW	**79,87**	039F3025HSW	**43,15**	039F3025MSW	**43,15**	039F30030SW	**232,27**	039F30303SWJ	**733,07**	039F3031FSW	**132,73**
350	039F35253SW	**93,56**	039F3525HSW	**50,53**	039F3525MSW	**50,53**	039F35030SW	**307,67**	039F35303SWJ	**884,73**	039F3531FSW	**175,79**
400	039F40253SW	**106,95**	039F4025HSW	**57,75**	039F4025MSW	**57,75**	039F40030SW	**351,59**	039F40303SWJ	**1.089,97**	039F4031FSW	**200,91**
450	039F45253SW	**120,30**	039F4525HSW	**64,97**	039F4525MSW	**64,97**	039F45030SW	**556,68**	039F45303SWJ	**1.199,40**	-	-
500	039F50253SW	**171,48**	039F5025HSW	**92,62**	039F5025MSW	**92,62**	-	-	039F50303SWJ	**1.358,11**	-	-
550	039F55253SW	**219,66**	039F5525HSW	**118,63**	039F5525MSW	**118,63**	-	-	039F55303SWJ	**1.465,14**	-	-
600	039F60253SW	**233,11**	039F6025HSW	**125,86**	039F6025MSW	**125,86**	-	-	039F60303SWJ	**1.619,32**	-	-

Calderas de condensación , gas o gasóleo y estufas de pellets en caso de entubamiento

Los diámetros 80 y 100 se suministran siempre con junta incluida en el precio.

DESVÍOS

INSPECCIÓN Y LIMPIEZA

Ø	031 31A		31B* 312*		040		042 044		043 433		431 432	
	Código: ***= 031 - Te 90º ***= 31A - Te 93º		Te 93º y Te 90º con entronque reducido		Codo 45º		Código: *** = 042 - Codo de 30º *** = 044 - Codo de 15º		Código: *** = 043 - Codo de 87º ***= 433 - Codo de 90º		Código: ***= 431 - Codo 87º c/inspección ***= 432 - Codo 90º c/inspección	
	CÓDIGO	€	CÓDIGO	€	CÓDIGO	€	CÓDIGO	€	CÓDIGO	€	CÓDIGO	€
80	039F08***SWJ	**38,03**	Consultar códigos	-	039F08040SWJ	**20,11**	039F08042SWJ	**21,88**	039F08***SWJ	**28,70**	039F08***SWJ	**33,97**
100	039F10***SWJ	**43,70**		**62,11**	039F10040SWJ	**23,42**	039F10042SWJ	**25,50**	039F10***SWJ	**32,65**	039F10***SWJ	**38,64**
110	039F11***SW	**47,99**		**69,60**	039F11040SW	**22,06**	039F11042SW	**24,24**	039F11***SW	**32,15**	039F11***SW	**38,57**
120	039F1A***SW	**51,05**		**74,05**	039F1A040SW	**23,04**	039F1A042SW	**25,36**	039F1A***SW	**34,06**	039F1A***SW	**40,86**
125	039F12***SW	**54,62**		**79,24**	039F12040SW	**23,54**	039F12042SW	**25,89**	039F12***SW	**34,91**	039F12***SW	**41,90**
130	039F13***SW	**58,19**		**84,42**	039F13040SW	**24,01**	039F13042SW	**26,42**	039F13***SW	**35,79**	039F13***SW	**42,93**
140	039F14***SW	**62,29**		**90,35**	039F14040SW	**25,46**	039F14042SW	**27,99**	039F14***SW	**37,99**	039F14***SW	**45,59**
150	039F15***SW	**66,36**		**96,28**	039F15040SW	**26,87**	039F15042SW	**29,57**	039F15***SW	**40,16**	039F15***SW	**48,22**
160	039F16***SW	**71,47**		**103,69**	039F16040SW	**30,22**	039F16042SW	**33,23**	039F16***SW	**45,66**	039F16***SW	**54,82**
175	039F17***SW	**75,31**		**109,25**	039F17040SW	**32,71**	039F17042SW	**35,98**	039F17***SW	**49,79**	039F17***SW	**59,74**
180	039F18***SW	**76,57**		**111,09**	039F18040SW	**33,53**	039F18042SW	**36,88**	039F18***SW	**51,15**	039F18***SW	**61,38**
200	039F20***SW	**91,89**		**133,29**	039F20040SW	**38,01**	039F20042SW	**41,81**	039F20***SW	**56,54**	039F20***SW	**67,86**
250	039F25***SW	**112,32**		**162,92**	039F25040SW	**47,85**	039F25042SW	**52,66**	039F25***SW	**71,12**	039F25***SW	**85,34**
300	039F30***SW	**132,73**		**192,54**	039F30040SW	**81,67**	039F30042SW	**89,85**	039F30***SW	**90,01**	039F30***SW	**108,01**
350	039F35***SW	**175,79**		**255,03**	039F35040SW	**93,62**	039F35042SW	**102,98**	039F35***SW	**123,94**	039F35***SW	**148,73**
400	039F40***SW	**200,91**		**291,46**	039F40040SW	**106,97**	039F40042SW	**117,69**	039F40***SW	**141,58**	039F40***SW	**169,91**
450	039F45***SW	**318,11**		**461,50**	039F45040SW	**148,35**	039F45042SW	**163,19**	039F45***SW	**191,07**	039F45***SW	**229,30**
500	039F50***SW	**355,79**		**516,14**	039F50040SW	**189,95**	039F50042SW	**208,95**	039F50***SW	**220,37**	039F50***SW	**264,44**
550	039F55***SW	**459,41**		**666,46**	039F55040SW	**221,04**	039F55042SW	**243,15**	039F55***SW	**284,71**	039F55***SW	**341,66**
600	039F60***SW	**510,45**		**740,53**	039F60040SW	**241,16**	039F60042SW	**265,27**	039F60***SW	**338,30**	039F60***SW	**405,94**

*Consultar código y disponibilidad de combinación cuerpo/entronque

Ø	050		521		528		056		060		061	
	Módulo de comprobación		Te con puerta de inspección		Módulo de inspección con puerta circular extruida		Módulo de temperatura de humos		Colector de hollín		Colector de hollín con desagüe	
	CÓDIGO	€	CÓDIGO	€	CÓDIGO	€	CÓDIGO	€	CÓDIGO	€	CÓDIGO	€
80	039F08050SWJ	**36,06**	-	-	039F08528SWJ	**68,20**	039F08056SWJ	**340,70**	039F08060SWJ	**15,28**	039F08061SWJ	**24,39**
100	039F10050SWJ	**38,79**	-	-	039F10528SWJ	**80,48**	039F10056SWJ	**344,29**	039F10060SWJ	**18,84**	039F10061SWJ	**26,66**
110	039F11050SW	**37,58**	039F11521SW	**143,94**	039F11528SW	**88,90**	039F11056SW	**343,68**	039F11060SW	**17,65**	039F11061SW	**24,91**
120	039F1A050SW	**38,93**	039F1A521SW	**153,14**	039F1A528SW	**92,46**	039F1A056SW	**345,52**	039F1A060SW	**17,70**	039F1A061SW	**25,71**
125	039F12050SW	**39,89**	039F12521SW	**163,86**	039F12528SW	**96,80**	039F12056SW	**346,85**	039F12060SW	**17,88**	039F12061SW	**26,39**
130	039F13050SW	**40,83**	039F13521SW	**174,56**	039F13528SW	**101,14**	039F13056SW	**348,15**	039F13060SW	**18,04**	039F13061SW	**27,06**
140	039F14050SW	**42,47**	039F14521SW	**186,86**	039F14528SW	**107,96**	039F14056SW	**350,37**	039F14060SW	**19,17**	039F14061SW	**27,89**
150	039F15050SW	**44,09**	039F15521SW	**199,09**	039F15528SW	**114,74**	039F15056SW	**352,60**	039F15060SW	**20,30**	039F15061SW	**28,75**
160	039F16050SW	**46,53**	039F16521SW	**214,40**	039F16528SW	**123,99**	039F16056SW	**355,96**	039F16060SW	**22,07**	039F16061SW	**30,99**
175	039F17050SW	**48,38**	039F17521SW	**220,16**	039F17528SW	**130,91**	039F17056SW	**358,51**	039F17060SW	**23,39**	039F17061SW	**32,66**
180	039F18050SW	**48,99**	039F18521SW	**222,07**	039F18528SW	**133,20**	039F18056SW	**359,35**	039F18060SW	**23,83**	039F18061SW	**33,22**
200	039F20050SW	**52,22**	039F20521SW	**229,72**	039F20528SW	**155,68**	039F20056SW	**363,83**	039F20060SW	**26,48**	039F20061SW	**35,23**
250	039F25050SW	**62,03**	039F25521SW	**252,68**	039F25528SW	**178,51**	039F25056SW	**377,28**	039F25060SW	**32,49**	039F25061SW	**41,07**
300	039F30050SW	**77,67**	039F30521SW	**298,64**	039F30528SW	**201,32**	039F30056SW	**391,47**	039F30060SW	**43,78**	039F30061SW	**50,44**
350	039F35050SW	**84,29**	039F35521SW	**307,67**	039F35528SW	**239,94**	039F35056SW	**403,44**	039F35060SW	**50,53**	039F35061SW	**56,83**
400	039F40050SW	**94,07**	039F40521SW	**351,59**	039F40528SW	**267,99**	039F40056SW	**413,34**	039F40060SW	**59,70**	039F40061SW	**65,93**
450	039F45050SW	**103,89**	039F45521SW	**445,36**	039F45528SW	**398,97**	039F45056SW	**423,22**	039F45060SW	**68,28**	039F45061SW	**75,37**
500	039F50050SW	**141,98**	039F50521SW	**498,10**	039F50528SW	**442,69**	039F50056SW	**461,11**	039F50060SW	**80,00**	039F50061SW	**88,26**
550	039F55050SW	**180,17**	039F55521SW	**643,18**	039F55528SW	**566,45**	039F55056SW	**519,60**	039F55060SW	**105,36**	039F55061SW	**116,17**
600	039F60050SW	**190,04**	039F60521SW	**714,64**	039F60528SW	**623,48**	039F60056SW	**531,93**	039F60060SW	**117,05**	039F60061SW	**128,95**

Calderas estándar estancas, gas o gasóleo

Los diámetros 80 y 100 se suministran siempre con junta incluida en el precio

MÓDULOS FINALES

Ø	065		010*		10S*		011		111		1V0	
	Placa base con desagüe		Sombrerete		Sombrerete ligero		Salida libre		Salida libre con rejilla		Terminal tipo Venturi	
	CÓDIGO	€	CÓDIGO	€	CÓDIGO	€	CÓDIGO	€	CÓDIGO	€	CÓDIGO	€
80	039F08065SWJ	**109,47**	039F08010SW	**47,22**	039F0810SSW	**35,42**	039F08011SW	**34,89**	039F08111SW	**43,61**	-	-
100	039F10065SWJ	**112,70**	039F10010SW	**50,75**	039F1010SSW	**38,06**	039F10011SW	**37,21**	039F10111SW	**46,51**	-	-
110	039F11065SW	**112,49**	039F11010SW	**52,14**	039F1110SSW	**39,11**	039F11011SW	**38,77**	039F11111SW	**48,46**	-	-
120	039F1A065SW	**115,15**	039F1A010SW	**57,54**	039F1A10SSW	**43,16**	039F1A011SW	**38,77**	039F1A111SW	**48,46**	-	-
125	039F12065SW	**117,76**	039F12010SW	**58,50**	039F1210SSW	**43,88**	039F12011SW	**38,77**	039F12111SW	**48,46**	-	-
130	039F13065SW	**120,35**	039F13010SW	**59,45**	039F1310SSW	**44,59**	039F13011SW	**38,77**	039F13111SW	**48,46**	-	-
140	039F14065SW	**124,40**	039F14010SW	**63,16**	039F1410SSW	**47,37**	039F14011SW	**41,63**	039F14111SW	**52,04**	-	-
150	039F15065SW	**128,41**	039F15010SW	**66,87**	039F1510SSW	**50,15**	039F15011SW	**41,63**	039F15111SW	**52,04**	039F151V0SW	**546,45**
160	039F16065SW	**131,08**	039F16010SW	**72,56**	039F1610SSW	**54,42**	039F16011SW	**45,96**	039F16111SW	**57,44**	039F161V0SW	**553,39**
175	030917065SW	**133,08**	039F17010SW	**76,85**	039F1710SSW	**57,64**	039F17011SW	**45,96**	039F17111SW	**57,44**	039F171V0SW	**588,92**
180	039F18065SW	**133,73**	039F18010SW	**78,26**	039F1810SSW	**58,70**	039F18011SW	**45,96**	039F18111SW	**57,44**	039F181V0SW	**588,92**
200	039F20065SW	**140,93**	039F20010SW	**91,31**	039F2010SSW	**68,48**	039F20011SW	**58,85**	039F20111SW	**73,56**	039F201V0SW	**621,37**
250	039F25065SW	**148,10**	039F25010SW	**115,34**	-	-	039F25011SW	**70,35**	039F25111SW	**87,93**	039F251V0SW	**705,24**
300	039F30065SW	**192,56**	039F30010SW	**151,43**	-	-	039F30011SW	**84,92**	039F30111SW	**106,15**	039F301V0SW	**878,00**
350	039F35065SW	**208,37**	039F35010SW	**157,49**	-	-	039F35011SW	**95,01**	039F35111SW	**118,77**	039F351V0SW	**1066,37**
400	039F40065SW	**238,78**	039F40010SW	**179,97**	-	-	039F40011SW	**117,96**	039F40111SW	**147,45**	039F401V0SW	**1204,67**
450	039F45065SW	**270,31**	039F45010SW	**188,35**	-	-	039F45011SW	**136,63**	039F45111SW	**170,79**	039F451V0SW	**1361,87**
500	039F50065SW	**290,44**	-	-	-	-	039F50011SW	**179,66**	039F50111SW	**224,57**	039F501V0SW	**1546,62**
550	039F55065SW	**294,72**	-	-	-	-	039F55011SW	**188,26**	039F55111SW	**235,33**	039F551V0SW	**1783,57**
600	039F60065SW	**301,88**	-	-	-	-	039F60011SW	**206,94**	039F60111SW	**258,67**	039F601V0SW	**1872,76**

*Incluye abrazadera de unión

REMATES

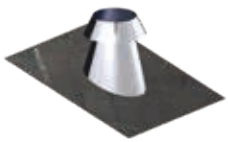

Ø	12B*		013		017		018		019		852**	
	Sombrerete antilluvia		Cubreaguas		Salida de techo inclinada 30º/45º con cubreaguas		Salida de techo inclinada 5º/30º con cubreaguas		Salida de techo plana con cubreaguas		Placa de remate para galería de obra con cubreaguas	
	CÓDIGO	€	CÓDIGO	€	CÓDIGO	€	CÓDIGO	€	CÓDIGO	€	CÓDIGO	€
80	039F0812BSW	**69,51**	039008013SW	**29,40**	039008017SW	**157,66**	039008018SW	**157,66**	039008019SW	**131,20**	039008852SW	**49,82**
100	039F1012BSW	**74,68**	039010013SW	**30,53**	039010017SW	**163,70**	039010018SW	**163,70**	039010019SW	**136,26**	039010852SW	**53,95**
110	039F1112BSW	**76,72**	039011013SW	**31,65**	039011017SW	**163,70**	039011018SW	**163,70**	039011019SW	**136,26**	039011852SW	**57,36**
120	039F1A12BSW	**84,68**	03901A013SW	**32,78**	03901A017SW	**184,75**	03901A018SW	**184,75**	03901A019SW	**153,77**	03901A852SW	**59,06**
125	039F1212BSW	**86,09**	039012013SW	**33,61**	039012017SW	**184,75**	039012018SW	**184,75**	039012019SW	**153,77**	039012852SW	**61,17**
130	039F1312BSW	**87,49**	039013013SW	**34,45**	039013017SW	**184,75**	039013018SW	**184,75**	039013019SW	**153,77**	039013852SW	**63,27**
140	039F1412BSW	**92,97**	039014013SW	**35,04**	039014017SW	**186,40**	039014018SW	**186,40**	039014019SW	**155,41**	039014852SW	**65,56**
150	039F1512BSW	**99,12**	039015013SW	**35,63**	039015017SW	**186,40**	039015018SW	**186,40**	039015019SW	**155,41**	039015852SW	**67,86**
160	039F1612BSW	**99,13**	039016013SW	**36,77**	039016017SW	**187,21**	039016018SW	**187,21**	039016019SW	**156,23**	039016852SW	**72,21**
175	039F1712BSW	**99,13**	039017013SW	**37,63**	039017017SW	**187,84**	039017018SW	**187,84**	039017019SW	**156,83**	039017852SW	**75,47**
180	039F1812BSW	**99,13**	039018013SW	**37,90**	039018017SW	**187,84**	039018018SW	**187,84**	039018019SW	**156,83**	039018852SW	**76,56**
200	039F2012BSW	**120,77**	039020013SW	**43,66**	039020017SW	**197,44**	039020018SW	**197,44**	039020019SW	**164,88**	039020852SW	**87,59**
250	039F2512BSW	**163,48**	039025013SW	**55,14**	039025017SW	**255,25**	039025018SW	**255,25**	039025019SW	**223,94**	039025852SW	**117,07**
300	039F3012BSW	**213,94**	039030013SW	**62,21**	039030017SW	**268,01**	039030018SW	**268,01**	039030019SW	**235,14**	039030852SW	**139,05**
350	039F3512BSW	**317,74**	039035013SW	**78,30**	039035017SW	**461,22**	039035018SW	**364,58**	039035019SW	**335,23**	039035852SW	**154,23**
400	039F4012BSW	**427,10**	039040013SW	**89,78**	039040017SW	**555,90**	039040018SW	**456,32**	039040019SW	**382,57**	039040852SW	**176,49**
450	039F4512BSW	**447,00**	039045013SW	**101,25**	039045017SW	**649,26**	039045018SW	**537,94**	039045019SW	**477,54**	039045852SW	**198,75**
500	-	-	039050013SW	**106,99**	039050017SW	**798,10**	039050018SW	**603,50**	039050019SW	**503,66**	039050852SW	**240,90**
550	-	-	039055013SW	**117,35**	039055017SW	**806,27**	039055018SW	**616,58**	039055019SW	**533,04**	039055852SW	**309,45**
600	-	-	039060013SW	**129,94**	039060017SW	**817,66**	039060018SW	**636,19**	039060019SW	**536,32**	039060852SW	**333,81**

*Incluye abrazadera de unión

** Kit sellado placa de remate 06990085CFK : **14,97 €**

Calderas estándar estancas, gas o gasóleo

Los diámetros 80 y 100 se suministran siempre con junta incluida en el precio

ABRAZADERAS Y ANCLAJES

Piezas utilizadas en el sistema SWhp

Ø	070 Abrazadera de unión		703 Abrazadera para junta exterior		003 Junta para abrazadera exterior		001 Junta		825 NOVEDAD Sujeción a techo doble varilla		075 Anclaje ligero con tuerca	
	CÓDIGO	€	CÓDIGO	€	CÓDIGO	€	CÓDIGO	€	CÓDIGO	€	CÓDIGO	€
80	059008070SW	4,80	059008703SW	7,21	059S08003	2,29	050561001	2,29	-	-	059008075SW	7,40
100	059010070SW	4,80	059010703SW	7,21	059S10003	2,86	050562001	2,86	-	-	059010075SW	7,57
110	059011070SW	5,41	059011703SW	8,12	059S11003	6,85	050563001	6,85	-	-	059011075SW	7,76
120	05901A070SW	5,41	05901A703SW	8,12	059S1A003	6,85	050567001	6,85	-	-	05901A075SW	7,93
125	059012070SW	5,72	059012703SW	8,59	059S12003	6,85	051336001	6,85	-	-	059012075SW	8,12
130	059013070SW	6,01	059013703SW	9,02	059S13003	6,85	050565001	6,85	-	-	059013075SW	8,29
140	059014070SW	6,01	059014703SW	9,02	059S14003	6,85	051048001	6,85	-	-	059014075SW	8,47
150	059015070SW	6,01	059015703SW	9,02	059S15003	6,85	050566001	6,85	-	-	059015075SW	8,64
160	059016070SW	6,32	059016703SW	9,47	059S16003	9,14	050568001	9,14	-	-	059016075SW	11,47
175	059017070SW	6,55	059017703SW	9,82	059S17003	9,14	051189001	9,14	-	-	059017075SW	13,59
180	059018070SW	6,61	059018703SW	9,92	059S18003	9,14	050569001	9,14	-	-	059018075SW	14,30
200	059020070SW	6,61	059020703SW	9,92	059S20003	10,25	050570001	10,25	039020825SW	14,95	059020075SW	14,96
250	059025070SW	7,21	059025703SW	10,81	059S25003	12,57	050571001	12,57	039025825SW	15,59	059025075SW	15,58
300	059030070SW	7,21	059030703SW	10,81	059S30003	13,70	050572001	13,70	039030825SW	18,59	059030075SW	18,60
350	059035070SW	11,42	059035703SW	10,81	059S35003	13,70	050572001	13,70	039035825SW	20,13	-	-
400	059040070SW	12,61	059040703SW	10,81	059S40003	14,85	050573001	14,85	039040825SW	21,62	-	-
450	059045070SW	21,04	-	-	-	-	050573001	14,85	039045825SW	22,70	-	-
500	059050070SW	22,24	-	-	-	-	050573001	14,85	039050825SW	29,35	-	-
550	059055070SW	24,64	-	-	-	-	050574001	18,28	039055825SW	29,95	-	-
600	059060070SW	25,83	-	-	-	-	050575001	19,39	039060825SW	30,89	-	-

Ø	086* Anclaje plano		071 Abrazadera de araña		082 Soporte a techo		82R NOVEDAD Soporte a techo reforzado		831* Anclaje regulable plano L=70-120 mm		836* Anclaje recortable plano L=100-250 mm	
	CÓDIGO	€	CÓDIGO	€	CÓDIGO	€	CÓDIGO	€	CÓDIGO	€	CÓDIGO	€
80	039008086SW	9,85	039008071SW	17,92	039208082SW	45,50	05920882RSW/35	54,60	039008831SW	25,91	039008836SW	45,28
100	039010086SW	10,09	039010071SW	18,36	039210082SW	46,61	05921082RSW/35	55,93	039010831SW	26,55	039010836SW	46,40
110	039011086SW	10,34	039011071SW	18,80	039211082SW	47,72	05921182RSW/35	57,26	039011831SW	27,18	039011836SW	47,53
120	03901A086SW	10,57	03901A071SW	19,24	03921A082SW	48,83	05921A82RSW/35	58,60	03901A831SW	27,82	03901A836SW	48,67
125	039012086SW	10,83	039012071SW	19,69	039212082SW	49,99	05921282RSW/35	59,99	039012831SW	28,45	039012836SW	49,77
130	039013086SW	11,07	039013071SW	20,11	039213082SW	51,10	05921382RSW/35	61,32	039013831SW	29,09	039013836SW	50,89
140	039014086SW	11,29	039014071SW	20,84	039214082SW	52,16	05921582RSW/35	62,59	039014831SW	29,70	039014836SW	51,93
150	039015086SW	11,52	039015071SW	21,54	039215082SW	55,63	05921782RSW/35	66,76	039015831SW	30,69	039015836SW	52,97
160	039016086SW	15,29	039016071SW	22,27	039216082SW	55,63	05921882RSW/35	66,76	039016831SW	31,67	039016836SW	70,32
175	39017086SW	18,11	039017071SW	22,80	039217082SW	57,96	05922082RSW/35	69,55	039017831SW	32,99	039017836SW	83,31
180	039017086SW	19,06	039018071SW	22,97	039218082SW	57,96	05922382RSW/35	69,55	039018831SW	32,99	039018836SW	87,64
200	039020086SW	19,93	039020071SW	23,71	039220082SW	57,96	05922582RSW/35	69,55	039020831SW	33,92	039020836SW	91,66
250	039025086SW	20,78	039025071SW	24,39	039225082SW	67,24	05922882RSW/35	80,69	039025831SW	36,42	039025836SW	95,58
300	039030086SW	24,79	039030071SW	27,27	039230082SW	71,90	05923082RSW/35	86,28	039030831SW	41,30	039030836SW	114,06
350	039035086SW	26,84	039035071SW	28,71	039235082SW	76,55	05923582RSW/35	91,86	039035831SW	47,15	039035836SW	123,50
400	039040086SW	28,82	039040071SW	30,17	039240082SW	81,14	05924082RSW/35	97,37	-	-	039040836SW	132,55
450	039045086SW	30,27	039045071SW	35,89	039245082SW	90,41	05924582RSW/35	108,49	-	-	039045836SW	139,21
500	039050086SW	39,13	039050071SW	38,77	039250082SW	95,06	05925082RSW/35	114,07	-	-	039050836SW	180,00
550	039055086SW	39,93	039055071SW	40,21	039255082SW	99,73	05925582RSW/35	119,68	-	-	039055836SW	183,64
600	039060086SW	41,19	039060071SW	41,63	039260082SW	106,65	05926082RSW/35	127,98	-	-	039060836SW	189,45

*La imagen representa el diseño de la pieza para Ø≥175

Calderas estándar estancas, gas o gasóleo

Los diámetros 80 y 100 se suministran siempre con junta incluida en el precio

ABRAZADERAS Y ANCLAJES / ACOPLAMIENTO

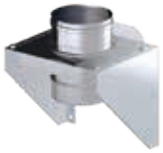

Ø	846* Anclaje recortable plano L=250-430 mm		110 Abrazadera de vientos		853 Anclaje en silla regulable con carrete		854 Placa anclaje con carrete		856 Anclaje soporte a suelo con carrete		1C0 Acoplamiento condensación	
	CÓDIGO	€	CÓDIGO	€	CÓDIGO	€	CÓDIGO	€	CÓDIGO	€	CÓDIGO	€
80	039008846SW	**56,60**	039008110SW	**17,92**	039F08853SWJ	**152,62**	039F08854SWJ	**102,39**	039F08856SWJ	**186,43**	039F081C0SWJ	**26,52**
100	039010846SW	**58,03**	039010110SW	**18,36**	039F10853SWJ	**156,40**	039F10854SWJ	**104,93**	039F10856SWJ	**191,57**	039F101C0SWJ	**30,67**
110	039011846SW	**59,41**	039011110SW	**18,80**	-	-	-	-	039F11856SW	**193,28**	039F111C0SW	**30,50**
120	03901A846SW	**60,82**	03901A110SW	**19,24**	-	-	-	-	039F1A856SW	**197,85**	039F1A1C0SW	**32,75**
125	039012846SW	**62,22**	039012110SW	**19,69**	-	-	-	-	039F12856SW	**202,34**	039F121C0SW	**34,32**
130	039013846SW	**63,62**	039013110SW	**20,11**	039F13853SW	**171,40**	039F13854SW	**115,00**	039F13856SW	**206,79**	039F131C0SW	**35,89**
140	039014846SW	**64,92**	039014110SW	**20,84**	039F14853SW	**183,54**	039F14854SW	**117,55**	039F14856SW	**213,27**	039F141C0SW	**38,56**
150	039015846SW	**66,22**	039015110SW	**21,54**	039F15853SW	**195,68**	039F15854SW	**120,11**	039F15856SW	**219,72**	039F151C0SW	**41,27**
160	039016846SW	**87,88**	039016110SW	**22,27**	039F16853SW	**198,83**	039F16854SW	**122,73**	039F16856SW	**223,91**	039F161C0SW	**45,29**
175	039017846SW	**104,13**	039017110SW	**22,80**	039F17853SW	**201,19**	039F17854SW	**124,73**	039F17856SW	**227,07**	039F171C0SW	**48,34**
180	039018846SW	**109,55**	039018110SW	**22,97**	039F18853SW	**201,97**	039F18854SW	**125,38**	039F18856SW	**228,12**	039F181C0SW	**49,33**
200	039020846SW	**114,57**	039020110SW	**22,97**	039F20853SW	**236,28**	039F20854SW	**130,99**	039F20856SW	**310,63**	039F201C0SW	**54,72**
250	039025846SW	**119,47**	039025110SW	**24,39**	039F25853SW	**256,70**	039F25854SW	**149,24**	039F25856SW	**336,90**	039F251C0SW	**70,86**
300	039030846SW	**142,57**	039030110SW	**25,86**	039F30853SW	**436,28**	039F30854SW	**321,89**	039F30856SW	**470,22**	039F301C0SW	**96,69**
350	039035846SW	**154,38**	039035110SW	**28,71**	039F35853SW	**488,14**	039F35854SW	**356,73**	039F35856SW	**503,00**	039F351C0SW	**138,13**
400	039040846SW	**165,71**	039040110SW	**31,60**	039F40853SW	**543,07**	039F40854SW	**397,04**	039F40856SW	**561,44**	039F401C0SW	**157,87**
450	039045846SW	**174,01**	039045110SW	**43,07**	039F45853SW	**650,76**	039F45854SW	**438,82**	039F45856SW	**677,25**	039F451C0SW	**177,60**
500	039050846SW	**225,03**	039050110SW	**47,40**	039F50853SW	**734,44**	039F50854SW	**480,62**	039F50856SW	**726,23**	039F501C0SW	**244,23**
550	039055846SW	**229,56**	039055110SW	**48,81**	039F55853SW	**1.066,18**	039F55854SW	**776,69**	039F55856SW	**976,89**	039F551C0SW	**265,91**
600	039060846SW	**236,82**	039060110SW	**50,25**	039F60853SW	**1.179,46**	039F60854SW	**866,00**	039F60856SW	**1.082,65**	039F601C0SW	**282,21**

TRANSFORMACIONES / OTROS

Ø	105 Transformación SWJ-DWJ		15P Transformación SW-DP		120 Módulo con compuerta de regulación	
	CÓDIGO	€	CÓDIGO	€	CÓDIGO	€
80	039F08105SWJ	**26,51**	-	-	039F08120SWJ	**128,14**
100	039F10105SWJ	**30,66**	-	-	039F10120SWJ	**128,14**
110	-	-	-	-	039F11120SW	**128,14**
120	-	-	039FCA15PSW	**35,89**	039F1A120SW	**128,14**
125	0390CJ105SWJ	**42,74**	039F1215PSW	**35,89**	039F12120SW	**128,14**
130	039F13105SWJ	**42,74**	039FCB15PSW	**35,89**	039013120SW	**128,14**
140	-	-	-	-	-	-
150	039F15105SW	**41,25**	039F1515PSW	**41,26**	039F15120SW	**136,70**
160	-	-	-	-	-	-
175	-	-	039F1715PSW	**49,33**	039F17120SW	**142,39**
180	039F18105SW	**49,33**	039FDQ15PSW	**49,32**	039F18120SW	**142,39**
200	039F20105SW	**54,71**	039F2015PSW	**54,70**	039F20120SW	**143,98**
250	039F25105SW	**70,86**	039F2515PSW	**70,86**	039F25120SW	**164,50**
300	039F30105SW	**96,70**	039F3015PSW	**96,69**	039F30120SW	**189,75**
350	039F35105SWJ	**152,98**	039F3515PSW	**138,13**	039F35120SW	**215,00**
400	039F40105SWJ	**173,88**	039F4015PSW	**157,87**	039F40120SW	**262,64**
450	039F45105SWJ	**194,73**	039F4515PSW	**177,60**	039F45120SW	**313,12**
500	039F50105SWJ	**261,33**	039F5015PSW	**244,21**	039F50120SW	**347,85**
550	039F55105SWJ	**284,19**	039F5515PSW	**265,92**	-	-
600	039F60105SWJ	**301,59**	039F6015PSW	**282,18**	-	-

*La imagen representa el diseño de la pieza para Ø≥175

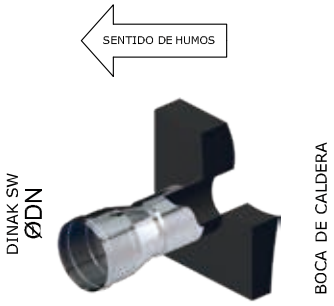

Acoplamientos a caldera

100 SW 316L

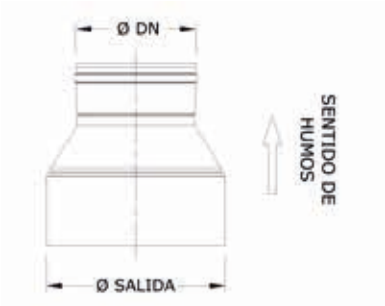

Longitud útil

- 205 mm
- 145 mm
- 138 mm
- 93 mm

DN(mm)	Ø80		Ø100		Ø110		Ø120		Ø125		Ø130		Ø140		Ø150		Ø160	
Ø	CÓDIGO	€	CÓDIGO	€	CÓDIGO	€	CÓDIGO	€	CÓDIGO	€	CÓDIGO	€	CÓDIGO	€	CÓDIGO	€	CÓDIGO	€
78 a 82	039F08100SWJ	21,66																
98 a 102			039F10100SW	25,12					039FAF100SW	41,19	039FAG100SW	43,04						
108 a 112					039F11100SW	24,40			039FKM100SW	41,19	039FKN100SW	43,04						
118 a 122							039F1A100SW	26,21	039FBD100SW	27,46	039FBE100SW	43,04						
123 a 127									039F12100SW	27,46	039FCB100SW	28,70	039FNT100SW	46,30	039FA0100SW	49,51		
128 a 132									039FCJ100SW	27,46	039F13100SW	28,70	039FYH100SW	46,30	039FCK100SW	49,51		
133 a 137									039FNM100SW	46,30	039FNS100SW	28,70	039FNV100SW	30,87	039F0E100SW	49,51		
138 a 142									039FNR100SW	46,30	039FXQ100SW	46,30	039F14100SW	30,87	039FXR100SW	49,51		
148 a 152									039FM0100SW	49,51	039FDH100SW	49,51	039FYI100SW	49,51	039F15100SW	33,01	039FXB100SW	54,34
158 a 162													039FYJ100SW	54,34	039FZD100SW	54,34	039F16100SW	36,25
173 a 177													039FMG100SW	58,01	039FM2100SW	58,01	039FMH100SW	58,01
178 a 182													039FYK100SW	59,23	039FDY100SW	59,23	039FXC100SW	59,23
198 a 202															039FM4100SW	65,66	039FXD100SW	65,66
248 a 252																		
298 a 302																		
348 a 352																		
398 a 402																		
448 a 452																		
498 a 502																		
548 a 552																		
598 a 602																		

DN(mm)	Ø175		Ø180		Ø200		Ø250		Ø300		Ø350		Ø400		Ø450		Ø500		Ø550		Ø600	
Ø	CÓDIGO	€	CÓDIGO	€	CÓDIGO	€	CÓDIGO	€	CÓDIGO	€	CÓDIGO	€	CÓDIGO	€	CÓDIGO	€	CÓDIGO	€	CÓDIGO	€		
78 a 82																						
98 a 102																						
108 a 112																						
118 a 122																						
123 a 127																						
128 a 132																						
133 a 137																						
138 a 142																						
148 a 152	039FB5100SW	58,01	039FDI100SW	59,23	039FB6100SW	65,66																
158 a 162	039FNP100SW	58,01	039FZE100SW	59,23	039FNQ100SW	65,66																
173 a 177	039F17100SW	38,66	039FDQ100SW	39,46	039FC9100SW	65,66																
178 a 182	039FDZ100SW	38,66	039F18100SW	39,46	039FEA100SW	65,66																
198 a 202	039FM5100SW	65,66	039FEV100SW	65,66	039F20100SW	43,78	039FE2100SW	85,03														
248 a 252					039FM9100SW	85,03	039F25100SW	56,70	039FF4100SW	116,03												
298 a 302							039FN4100SW	116,03	039F30100SW	77,36												
348 a 352									039F00100SW	165,76	039F35100SW	92,09										
398 a 402													039F45100SW	105,25								
448 a 452															039F45100SW	118,38						
498 a 502																	039F55100SW	162,79				
548 a 552																			039F55100SW	177,27		
598 a 602																					039F60100SW	188,12

Ampliaciones y reducciones

026 SW 316L

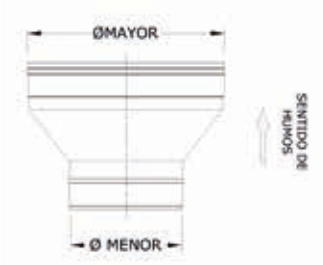

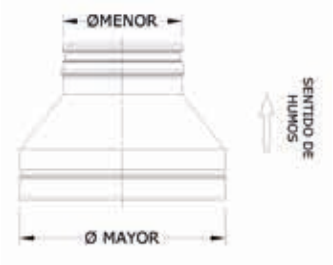

Ampliación

Reducción

	Ø80		Ø100		Ø110		Ø120		Ø125		Ø130		Ø140		Ø150		Ø160		Ø175	
ØA	CÓDIGO	€	CÓDIGO	€	CÓDIGO	€	CÓDIGO	€	CÓDIGO	€	CÓDIGO	€	CÓDIGO	€	CÓDIGO	€	CÓDIGO	€	CÓDIGO	€
80			069FAD026SWJ	47,18	069FKI026SW	48,62	069FBA026SW	52,19	069FBY026SW	54,69	069FCG026SW	57,19	069FVA026SW	61,50	069FDE026SW	65,78	069FVB026SW	72,24	069FDL026SW	77,06
100	069FY0026SWJ	46,62			069FKJ026SW	48,62	069FBC026SW	52,19	069FBZ026SW	54,69	069FCH026SW	57,19	069FXN026SW	61,50	069FDF026SW	65,78	069FZA026SW	72,24	069FDM026SW	77,06
110	069FKG026SW	50,91	069FKH026SW	51,47			069FLG026SW	52,19	069FLH026SW	54,69	069FLI026SW	57,19	069FXO026SW	61,50	069FLJ026SW	65,78	069FZB026SW	72,24	069FLK026SW	77,06
120	069FY1026SW	54,48	069FAE026SW	55,04	069FKL026SW	52,19			069FCA026SW	54,69	069FCI026SW	57,19	069FXP026SW	61,50	069FDG026SW	65,78	069FZC026SW	72,24	069FDN026SW	77,06
125	069FY2026SW	56,99	069FAF026SW	57,55	069FKM026SW	54,69	069FBD026SW	54,69			069FCJ026SW	57,19	069FNR026SW	61,50	069FM0026SW	65,78	069FOW026SW	72,24	069FM1026SW	77,06
130	069FY3026SW	59,47	069FAG026SW	60,04	069FKN026SW	57,19	069FBE026SW	57,19	069FCB026SW	57,19			069FXQ026SW	61,50	069FDH026SW	65,78	069FYC026SW	72,24	069FDP026SW	77,06
140	069FYD026SW	63,77	069FYE026SW	64,34	069FYF026SW	61,50	069FYG026SW	61,50	069FNT026SW	61,50	069FYH026SW	61,50			069FYI026SW	65,78	069FYJ026SW	72,24	069FMG026SW	77,06
150	069FY4026SW	68,07	069FAH026SW	68,64	069FKO026SW	65,78	069FBF026SW	65,78	069FA0026SW	65,78	069FCK026SW	65,78	069FXR026SW	65,78			069FZD026SW	72,24	069FM2026SW	77,06
160	069FYV026SW	74,51	069FYW026SW	75,07	069FYX026SW	72,24	069FYY026SW	72,24	069FNW026SW	72,24	069FYZ026SW	72,24	069FXA026SW	72,24	069FXB026SW	72,24			069FMH026SW	77,06
175	069FY5026SW	79,34	069FAI026SW	79,90	069FKP026SW	77,06	069FBG026SW	77,06	069FA1026SW	77,06	069FCL026SW	77,06	069FZR026SW	77,06	069FB5026SW	77,06	069FNP026SW	77,06		
180	069FY6026SW	80,94	069FAJ026SW	81,51	069FKQ026SW	78,65	069FBH026SW	78,65	069FCD026SW	78,65	069FCM026SW	78,65	069FXS026SW	78,65	069FDI026SW	78,65	069FZE026SW	78,65	069FDQ026SW	78,65
200	069FY7026SW	89,52	069FAK026SW	90,08	069FKR026SW	87,23	069FBI026SW	87,23	069FA2026SW	87,23	069FCN026SW	87,23	069FXT026SW	87,23	069FB6026SW	87,23	069FNQ026SW	87,23	069FC9026SW	87,23
250	069FZ0026SW	115,25	069FAN026SW	115,82	069FKU026SW	112,98	069FBL026SW	112,98	069FA3026SW	112,98	069FCR026SW	112,98	069FXU026SW	112,98	069FB7026SW	112,98	069FZG026SW	112,98	069FD0026SW	112,98
300			069FAP026SW	142,99	069FKV026SW	140,16	069FBM026SW	140,16	069FA4026SW	140,16	069FCS026SW	140,16	069FXV026SW	140,16	069FB8026SW	140,16	069FZH026SW	140,16	069FD1026SW	140,16
350			069FAQ026SW	177,87	069FKW026SW	164,16	069FBN026SW	164,16	069FA5026SW	164,16	069FCT026SW	164,16	069FXW026SW	164,16	069FB9026SW	164,16	069FZI026SW	164,16	069FD2026SW	164,16
400			069FAR026SW	202,45	069FKX026SW	187,61	069FBP026SW	187,61	069FA6026SW	187,61	069FCU026SW	187,61	069FXX026SW	187,61	069FC0026SW	187,61	069FZJ026SW	187,61	069FD3026SW	187,61
450			069FAS026SW	225,91	069FKY026SW	211,05	069FBQ026SW	211,05	069FA7026SW	211,05	069FCV026SW	211,05	069F0XY026SW	211,05	069FC1026SW	211,05	069FZK026SW	211,05	069FD4026SW	211,05
500					069FKZ026SW	300,83	069FBR026SW	300,83	069FA8026SW	300,83	069FCW026SW	300,83	069FXZ026SW	300,83	069FC2026SW	300,83	069FZL026SW	300,83	069FD5026SW	300,83
550							069FEM026SW	385,39	069FJ7026SW	385,39	069FJO026SW	385,39	069FX0026SW	385,39	069FK7026SW	385,39	069FZP026SW	385,39	069FMJ026SW	385,39
600											069FJP026SW	408,97	069FX1026SW	408,97	069FK8026SW	408,97	069FZQ026SW	408,97	069FMK026SW	408,97

	Ø180		Ø200		Ø250		Ø300		Ø350		Ø400		Ø450		Ø500		Ø550		Ø600	
ØA	CÓDIGO	€	CÓDIGO	€	CÓDIGO	€	CÓDIGO	€	CÓDIGO	€	CÓDIGO	€	CÓDIGO	€	CÓDIGO	€	CÓDIGO	€	CÓDIGO	€
80	069FDT026SW	78,65	069FER026SW	87,23	069FGU026SW	112,98														
100	069FDU026SW	78,65	069FES026SW	87,23	069FGV026SW	112,98	069FHC026SW	140,16	069FHK026SW	164,16	069FHS026SW	187,61	069FHZ026SW	211,05						
110	069FLM026SW	78,65	069FLN026SW	87,23	069FLQ026SW	112,98	069FLR026SW	140,16	069FLS026SW	164,16	069FLT026SW	187,61	069FLU026SW	211,05	069FLV026SW	300,83				
120	069FDV026SW	78,65	069FET026SW	87,23	069FGW026SW	112,98	069FHD026SW	140,16	0690HL026SW	164,16	069FHT026SW	187,61	069FIA026SW	211,05	069FIH026SW	300,83	069FIQ026SW	385,39		
125	069FDW026SW	78,65	069FM3026SW	87,23	069FM6026SW	112,98	069FN0026SW	140,16	069FN5026SW	164,16	069FO1026SW	187,61	069FO8026SW	211,05	069FP6026SW	300,83	069FIH026SW	385,39		
130	069FDX026SW	78,65	069FEU026SW	87,23	069FGX026SW	112,98	069FHE026SW	140,16	069FHM026SW	164,16	069FHU026SW	187,61	069FIB026SW	211,05	069FJU026SW	300,83	069FP6026SW	385,39	069FIY026SW	408,97
140	069FYK026SW	78,65	069FYL026SW	87,23	069FYM026SW	112,98	069FYN026SW	140,16	069FYO026SW	164,16	069FYP026SW	187,61	069FYQ026SW	211,05	069FYR026SW	300,83	069FJU026SW	385,39	069FYT026SW	408,97
150	069FDY026SW	78,65	069FM4026SW	87,23	069FM7026SW	112,98	069FN1026SW	140,16	069FN6026SW	164,16	069FO2026SW	187,61	069FO9026SW	211,05	069FP7026SW	300,83	069FYR026SW	385,39	069FR6026SW	408,97
160	069FXC026SW	78,65	069FXD026SW	87,23	069FXE026SW	112,98	069FXF026SW	140,16	069FXG026SW	164,16	069FXH026SW	187,61	069FXI026SW	211,05	069FXJ026SW	300,83	069FP7026SW	385,39	069FXL026SW	408,97
175	069FDZ026SW	78,65	069FM5026SW	87,23	069FM8026SW	112,98	069FN2026SW	140,16	069FN7026SW	164,16	069FO3026SW	187,61	069FP0026SW	211,05	069F8026SW	300,83	069FXJ026SW	385,39	069FR7026SW	408,97
180			069FEV026SW	87,23	069FGY026SW	112,98	069FHF026SW	140,16	069FHN026SW	164,16	069FHV026SW	187,61	069FIC026SW	211,05	069FIK026SW	300,83	069F8026SW	385,39	069FIZ026SW	408,97
200	069FEA026SW	87,23			069FM9026SW	112,98	069FN3026SW	140,16	069FN8026SW	164,16	069FO4026SW	187,61	069FP1026SW	211,05	069FP9026SW	300,83	069FIK026SW	385,39	069FR8026SW	408,97
250	069FED026SW	112,98	069FE2026SW	112,98			069FN4026SW	140,16	069FN9026SW	164,16	069FO5026SW	187,61	069FP2026SW	211,05	069FQ0026SW	300,83	069FP9026SW	385,39	069FR9026SW	408,97
300	069FEF026SW	140,16	069FE3026SW	140,16	069FF4026SW	140,16			069F00026SW	164,16	069FO6026SW	187,61	069FP3026SW	211,05	069FQ1026SW	300,83	069FQ0026SW	385,39	069FS0026SW	408,97
350	069FEG026SW	164,16	069FE4026SW	164,16	069FF5026SW	164,16	069FG5026SW	164,16			069FO7026SW	187,61	069FP4026SW	211,05	069FQ2026SW	300,83	069FQ1026SW	385,39	069FS1026SW	408,97
400	069FEH026SW	187,61	069FE5026SW	187,61	069FF6026SW	187,61	069FG6026SW	187,61	069FH5026SW	187,61			069FP5026SW	211,05	069FQ3026SW	300,83	069FQ2026SW	385,39	069FS2026SW	408,97
450	069FEI026SW	211,05	069FE6026SW	211,05	069FF7026SW	211,05	069FG7026SW	211,05	069FH6026SW	211,05	069FI4026SW	211,05			069FQ4026SW	300,83	069FQ3026SW	385,39	069FS3026SW	408,97
500	069FEJ026SW	300,83	069FE7026SW	300,83	069FF8026SW	300,83	069FG8026SW	300,83	069FH7026SW	300,83	069FI5026SW	300,83	069FJ2026SW	300,83			069FQ4026SW	385,39	069FS4026SW	408,97
550	069FMT026SW	385,39	069FE8026SW	385,39	069FF9026SW	385,39	069FG9026SW	385,39	069FH8026SW	385,39	069FI6026SW	385,39	069FJ3026SW	385,39	069FJ9026SW	385,39			069FS5026SW	408,97
600	069FMU026SW	408,97	069FND026SW	408,97	069FG0026SW	408,97	069FH0026SW	408,97	069FH9026SW	408,97	069FI7026SW	408,97	069FJ4026SW	408,97	069FK0026SW	408,97	069FJ9026SW	408,97		

SW PELLETS
SW PELLETS BLACK

Chimenea modular de simple pared con junta de estanqueidad interior

Acabado inox: **SW PELLETS**
Acabado en negro: **SW PELLETS BLACK**

El SW PELLETS está indicado para estufas de pellets en caso de entubamiento del conducto. El SW PELLETS BLACK se utiliza para la conexión entre la estufa y el conducto de entubamiento.

0036

Lacado resistente 250 ºC

Chimenea
0036 CPD 90220 004
EN 1856-1 T200 P1 W V2 L50040 O30

Conducto de unión
0036 CPD 90220 038
EN 1856-2 T600 N1 D V2 L50040 G375 NM

Entubamiento
0036 CPD 90220 020
EN 1856-2 T600 N1 W V2 L50040 G

EJEMPLO DE MONTAJE

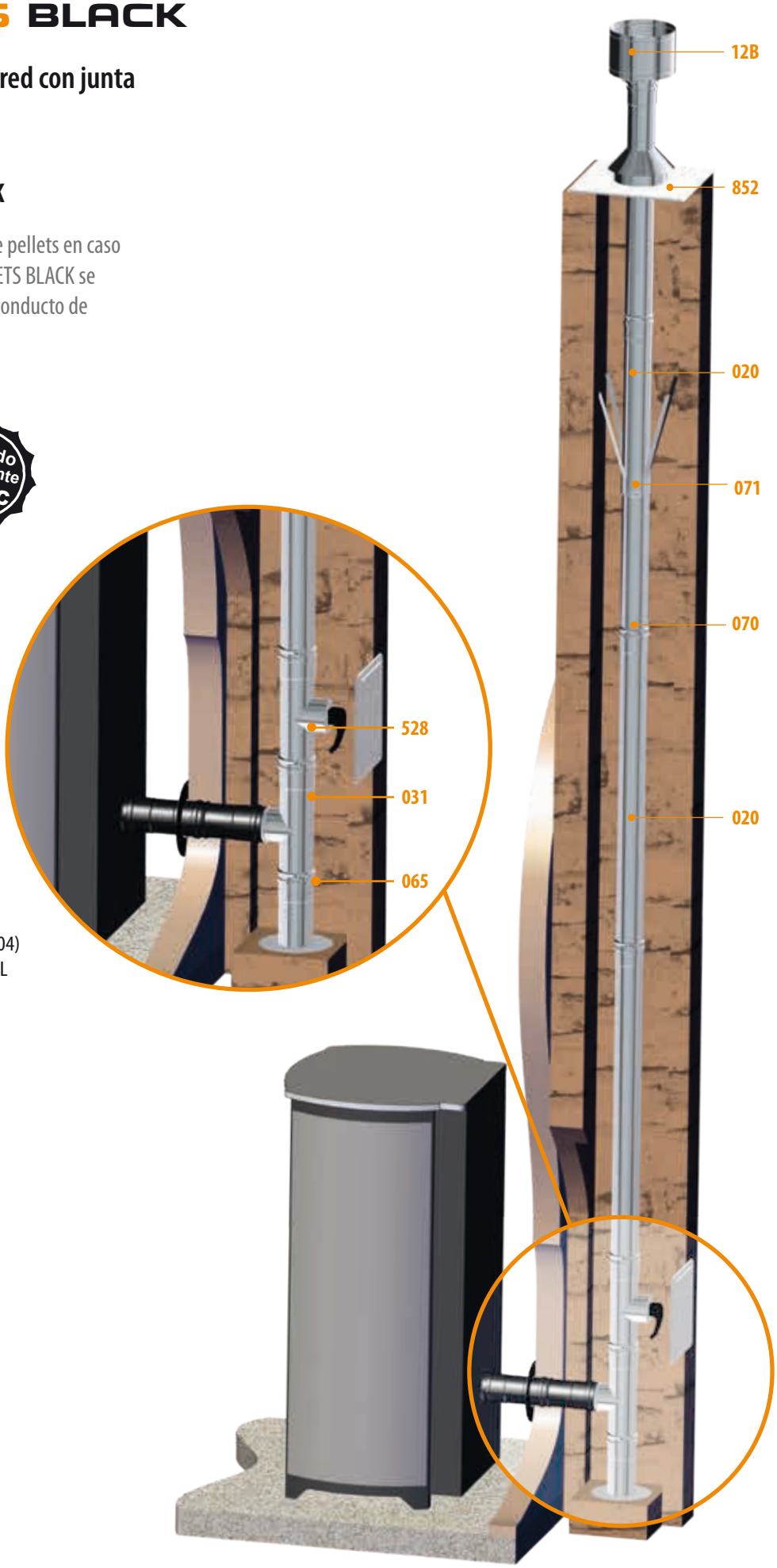

MATERIALES

- **SW PELLETS:** acero inoxidable AISI 316L (1.4404)
- **SW PELLETS BLACK:** acero inoxidable AISI 316L (1.4404) lacado en color negro anticalórico, resistente a 250 ºC

CARACTERÍSTICAS TÉCNICAS

- **Diámetros disponibles:** Ø80 y 100 mm
- **Espesor:** 0,4 mm
- **Traspaso:** 50 mm entre piezas
- Junta de estanqueidad incluida
- **Recortable,** mantener extremo H
- Acabado de seguridad anticorte

Ø 80
Ø 100

SW PELLETS 316L

MÓDULOS RECTOS

Ø	020		024		025		022		023		203	
	Módulo recto L=930 mm		Módulo recto L=430 mm		Módulo recto L=265 mm		Módulo extensible largo L=65-370 mm		Módulo extensible corto L=65-205 mm		Módulo recto largo desc. L=930 mm	
	CÓDIGO	€	CÓDIGO	€	CÓDIGO	€	CÓDIGO	€	CÓDIGO	€	CÓDIGO	€
80	039F08020SWJ	**30,63**	039F08024SWJ	**18,79**	039F08025SWJ	**14,29**	039F08022SWJ	**28,27**	039F08023SWJ	**23,78**	039F08203SWJ	**40,64**
100	039F10020SWJ	**35,42**	039F10024SWJ	**21,83**	039F10025SWJ	**16,65**	039F10022SWJ	**31,88**	039F10023SWJ	**26,71**	039F10203SWJ	**46,90**

Ø	255		25H		25M		DESVÍOS 030		303		031 31A	
	Manguito M-H		Manguito H-H		Manguito M-M		Te 135º seco / tiro natural		Te 135º condensación/sobrepresión		Código: *** = 031 - Te 90º *** = 31A - Te 93º	
	CÓDIGO	€	CÓDIGO	€	CÓDIGO	€	CÓDIGO	€	CÓDIGO	€	CÓDIGO	€
80	039F08255SWJ	**13,08**	039F0825HSWJ	**15,39**	039F0825MSW	**10,78**	039F08030SWJ	**64,82**	039F08303SWJ	**388,66**	039F08***SWJ	**38,03**
100	039F10255SWJ	**15,27**	039F1025HSWJ	**18,14**	039F1025MSW	**12,42**	039F10030SWJ	**74,33**	039F10303SWJ	**406,55**	039F10***SWJ	**43,70**

Ø	312 31B		31F		040		042		044		043 433	
	Código: *** = 312 - Te 90º entronque red. *** = 31B - Te 93º entronque red.		Te 90º con entroque Hembra desplazado		Codo 45º		Codo 30º		Codo 15º		Código: *** = 043 - Codo 87º *** = 433 - Codo 90º	
	CÓDIGO	€	CÓDIGO	€	CÓDIGO	€	CÓDIGO	€	CÓDIGO	€	CÓDIGO	€
80	-	-	039F0831FSWJ	**40,31**	039F08040SWJ	**20,11**	039F08042SWJ	**21,88**	039F08044SWJ	**21,88**	039F08***SWJ	**28,70**
100	Consultar con Dinak	**62,11**	039F1031FSWJ	**46,53**	039F10040SWJ	**23,42**	039F10042SWJ	**25,50**	039F10044SWJ	**25,50**	039F10***SWJ	**32,65**

INSPECCIÓN Y LIMPIEZA

Ø	33F		392		431 432		528		057		060		603	
	Te 90º extracorta entronque Hembra con inspección		Te 90º entroque reducido Ø80 c/inspecc.		Código: *** = 431 - Codo 87º c/inspección *** = 432 - Codo 90º c/inspección		Te 90º inspección		Módulo anticondensados		Colector hollín		Tapa inspección 140x210 mm	
	CÓDIGO	€	CÓDIGO	€	CÓDIGO	€	CÓDIGO	€	CÓDIGO	€	CÓDIGO	€	CÓDIGO	€
80	039F0833FSWJ	**133,11**	-	-	039F08***SWJ	**33,97**	039F08528SWJ	**68,20**	039F08057SWJ	**40,29**	039F08060SWJ	**15,28**	039008603SW	**80,32**
100	039F1033FSWJ	**152,95**	039F10392SWJ	**110,06**	039F10***SWJ	**38,64**	039F10528SWJ	**80,48**	039F10057SWJ	**43,00**	039F10060SWJ	**18,84**	039010603SW	**80,32**

MÓDULOS FINALES

Ø	608		061		612		618		065		010*	
	Colector hollín corto		Colector hollín con desagüe		Colector con desagüe acodado		Colector hollín corto c/desagüe		Placa base c/desagüe		Sombrerete	
	CÓDIGO	€	CÓDIGO	€	CÓDIGO	€	CÓDIGO	€	CÓDIGO	€	CÓDIGO	€
80	039F08608SWJ	**14,63**	039F08061SWJ	**24,39**	039F08612SWJ	**55,25**	039F08618SWJ	**23,28**	039F08065SWJ	**109,47**	039F08010SW	**47,22**
100	039F10608SWJ	**18,04**	039F10061SWJ	**26,66**	039F10612SWJ	**59,48**	039F10618SWJ	**25,47**	039F10065SWJ	**112,70**	039F10010SW	**50,75**

*Incorpora abrazadera de unión

Ø	01E		10S*		011		111		015		12B*	
	Terminal eliptico		Sombrerete ligero		Salida libre		Salida libre con rejilla		Salida direccional horizontal		Sombrerete antilluvia	
	CÓDIGO	€	CÓDIGO	€	CÓDIGO	€	CÓDIGO	€	CÓDIGO	€	CÓDIGO	€
80	-	-	039F0810SSW	**35,42**	039F08011SW	**34,89**	039F08111SW	**43,61**	039F08015SW	**33,03**	039F0812BSW	**69,51**
100	039F1001ESW	**120,42**	039F1010SSW	**38,06**	039F10011SW	**37,21**	039F10111SW	**46,51**	039F10015SW	**33,03**	039F1012BSW	**74,68**

*Incorpora abrazadera de unión

*Incorpora abrazadera de unión

REMATES

Ø	151		15E		013		13D		13E		14P	
	Deflector horizontal		Salida horizontal trapezoidal		Cubreaguas		Placa remate circular		Placa remate con imán		Forro protección	
	CÓDIGO	€	CÓDIGO	€	CÓDIGO	€	CÓDIGO	€	CÓDIGO	€	CÓDIGO	€
80	039F08151SW	**32,48**	039F0815ESW	**91,24**	039008013SW	**29,40**	03900813DSW	**24,70**	039K0813ESW	**37,04**	03900814PSW	**48,02**
100	039F10151SW	**39,96**	039F1015ESW	**96,41**	039010013SW	**30,53**	03901013DSW	**25,65**	039K1013ESW	**38,45**	03901014PSW	**53,72**

Ø	14R		14S		017		018		019		064	
	Forro protección insertable		Forro protección extensible		Salida techo 30º/45º + cubreaguas		Salida techo 5º/30º + cubreaguas		Salida techo plana + cubreaguas		Placa antifuego	
	CÓDIGO	€	CÓDIGO	€	CÓDIGO	€	CÓDIGO	€	CÓDIGO	€	CÓDIGO	€
80	03900814RSW	**48,02**	03900814SSW	**72,02**	039008017SW	**157,66**	039008018SW	**157,66**	039008019SW	**131,20**	039008064SW	**47,31**
100	03901014RSW	**53,72**	03901014SSW	**91,32**	039010017SW	**163,70**	039010018SW	**163,70**	039010019SW	**136,26**	039010064SW	**48,48**

SW PELLETS 316L

ABRAZADERAS Y ANCLAJES

Ø	852 Placa remate conducto de obra con cubreaguas		85C Kit sellado placa remate conducto obra		070 Abrazadera union		071 Abrazadera araña		075 Anclaje lig. con tuerca		082 Soporte a techo	
	CÓDIGO	€	CÓDIGO	€	CÓDIGO	€	CÓDIGO	€	CÓDIGO	€	CÓDIGO	€
80	039008852SW	**49,82**	06990085CFK	**14,97**	059008070SW	**4,80**	039008071SW	**17,92**	059008075SW	**7,40**	039208082SW	**45,50**
100	039010852SW	**53,95**	06990085CFK	**14,97**	059010070SW	**4,80**	039010071SW	**18,36**	059010075SW	**7,57**	039210082SW	**46,61**

Ø	82R NOVEDAD Soporte a techo reforzado		824 Soporte a techo c/perfiles		086 Anclaje intermedio plano		831 Anclaje regulable plano L= 70-120 mm		836 Anclaje recortable plano L= 100-250 mm		846 Anclaje recortable plano L= 250-430 mm	
	CÓDIGO	€	CÓDIGO	€	CÓDIGO	€	CÓDIGO	€	CÓDIGO	€	CÓDIGO	€
80	05920882RSW/35	**54,60**	039208824SW	**59,15**	039008086SW	**9,85**	039008831SW	**25,91**	039008836SW	**45,28**	039008846SW	**56,60**
100	05921082RSW/35	**55,93**	039210824SW	**60,59**	039010086SW	**10,09**	039010831SW	**26,55**	039010836SW	**46,40**	039010846SW	**58,03**

ACCESORIOS

Ø	856 Soporte suelo con carrete		110 Abrazadera de vientos		001 Junta	
	CÓDIGO	€	CÓDIGO	€	CÓDIGO	€
80	039F08856SWJ	**186,43**	039008110SW	**17,92**	050561001	**2,29**
100	039F10856SWJ	**191,57**	039010110SW	**18,36**	050562001	**2,86**

¡ MUY IMPORTANTE !

Los **tramos horizontales** de los conductos de unión en simple pared para estufas de pellets no deberán superar una **longitud máxima de 1 m** y deberán tener una **pendiente mínima de 3º** para **evitar la acumulación de condensados ácidos**

En las estufas de pellets, exite un **riesgo de corrosión elevado** debido al contenido de **cloro y azufre** del combustible, y a una **temperatura de humos relativamente baja, por debajo de los 200 ºC**.

Por ello, cuando los conductos de unión o tramos horizontales son largos, se producen condensaciones, que al unirse con las partículas contenidas en los gases forman depósitos sólidos que se acumulan en dichos tramos, pudiendo provocar corrosión a los pocos meses de su instalación. Este efecto se agrava y se acelera cuando los conductos son en simple pared debido al enfriamiento de los gases de combustión.

MÓDULOS RECTOS

Lacado resistente 250 °C

Ø	020 Módulo recto largo L= 930mm		024 Módulo recto medio L= 430mm		025 Módulo recto corto L= 265mm		022 NOVEDAD Módulo extensible largo L= 65-370mm		023 NOVEDAD Módulo extensible corto L= 65-205mm	
	CÓDIGO	€	CÓDIGO	€	CÓDIGO	€	CÓDIGO	€	CÓDIGO	€
80	039F08020SWJNA	45,65	039F08024SWJNA	27,54	039F08025SWJNA	20,65	039F08022SWJNA	41,01	039F08023SWJNA	34,53
100	039F10020SWJNA	55,60	039F10024SWJNA	33,57	039F10025SWJNA	25,19	039F10022SWJNA	46,39	039F10023SWJNA	38,64

DESVÍOS

Ø	255 Manguito M-H		25M Manguito M-M		25H Manguito H-H		031 Te 90º		31F Te 90º con entronque Hembra desplazado	
	CÓDIGO	€	CÓDIGO	€	CÓDIGO	€	CÓDIGO	€	CÓDIGO	€
80	039F08255SWJNA	18,81	039F0825MSWNA	16,52	039F0825HSWJNA	21,10	039F08031SWJNA	53,93	039F0831FSWJNA	56,22
100	039F10255SWJNA	22,96	039F1025MSWNA	20,10	039F1025HSWJNA	25,81	039F10031SWJNA	65,34	039F1031FSWJNA	68,18

INSPECCIÓN Y LIMPIEZA

Ø	040 Codo 45º		433 Codo 90º		528 Te 90º inspección		608 Colector hollin corto		618 Colector corto con desagüe	
	CÓDIGO	€	CÓDIGO	€	CÓDIGO	€	CÓDIGO	€	CÓDIGO	€
80	039F08040SWJNA	31,07	039F08433SWJNA	44,93	039F08528SWJNA	87,98	039F08608SWJNA	23,27	039F08618SWJNA	37,99
100	039F10040SWJNA	38,02	039F10433SWJNA	53,81	039F10528SWJNA	103,75	039F10608SWJNA	30,18	039F10618SWJNA	43,55

MÓDULOS FINALES

REMATES

REDUCCIONES

Ø	010* Sombrerete		12B* NOVEDAD Sombrerete antilluvia		151 Deflector horizontal		13D Placa remate circular		026 Ampliación M80-H100	
	CÓDIGO	€	CÓDIGO	€	CÓDIGO	€	CÓDIGO	€	CÓDIGO	€
80	039F08010SWNA	66,13	039F0812BSWNA	118,19	039F08151SWNA	45,47	03900813DSWNA	37,04	069FAD026SWJNA	64,91
100	039F10010SWNA	91,33	039F1012BSWNA	134,43	039F10151SWNA	71,92	03901013DSWNA	38,48	-	-

*Incorpora abrazadera de unión

ABRAZADERAS Y ANCLAJES

Ø	026 Reducción M100-H80		075 Anclaje ligero con tuerca		086 Anclaje intermedio plano		831 Anclaje regulable plano L=70-120 mm		001 Junta	
	CÓDIGO	€	CÓDIGO	€	CÓDIGO	€	CÓDIGO	€	CÓDIGO	€
80	-	-	039008075SWNA	12,57	039008086SWNA	16,75	039008831SWNA	44,05	050561001	2,29
100	069FY0026SWJNA	64,34	039010075SWNA	13,64	039010086SWNA	18,16	039010831SWNA	45,13	050562001	2,86

FIX Kit de fijación placa remate 059K99FIX **18.88€** PVP

SPR Spray negro para retoques 058899SPRDEN **32,33€** PVP

DIFLUX

Conducto concéntrico para calderas de baja potencia y estufas de pellets estancas

El sistema de DIFLUX es una chimenea concéntrica que permite la evacuación de los humos y la entrada de aire de forma simultánea. Ideal en viviendas unifamiliares, está diseñado para estufas de pellets estancas con potencia inferior a 20 kW.

0036

0036 CPD 90220 025

EN 1856-1 T200 P1 W V2-L50040 O50
EN 1856-1 T450 N1 W V2-L50040 G120

MATERIALES

- **Pared interior:** acero inoxidable AISI 316L (1.4404)
- **Pared interior:** acero inoxidable AISI 304 (1.4301)

CARACTERÍSTICAS TÉCNICAS

- **Diámetros disposibles:** Ø80/125, 100/150 y 130/200 mm
- **Espesor:** 0,4 mm
- **Traspaso:** 50 mm entre piezas
- **Junta de estanqueidad**
- **Acabado de seguridad anticorte**
- **Temperatura de utilización**
  con junta: 200 ºC
  sin junta: 450 ºC
- **Nivel de estanqueidad**
  con junta: P1 (hasta 200 Pa)
  sin junta: N1 (hasta 40 Pa)

Ø 80/125
Ø 100/150
Ø 130/200

También **disponible** con la **pared exterior lacada** en **color negro mate texturado** (**RAL 9005**) con un **sobrecoste del 30 %**

EJEMPLO DE MONTAJE
CON SALIDA POR CUBIERTA

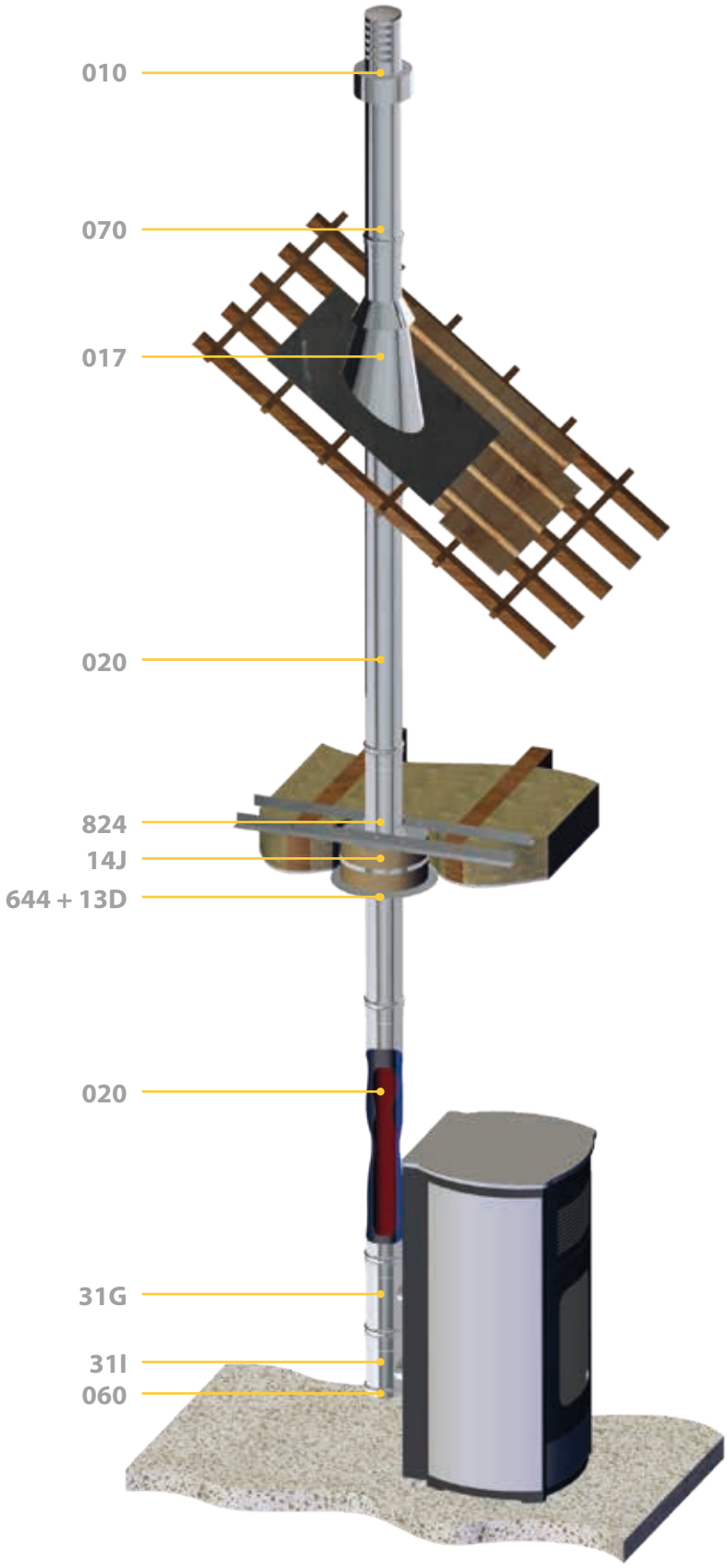

MÓDULOS RECTOS

Ø	020		024		025		023		DESVÍOS 31E	
	Módulo recto L=930 mm		Módulo recto L=430 mm		Módulo recto L=265 mm		Módulo extensible corto L=325-530 mm		Te 90º entronque Hembra Ø60 aire	
	CÓDIGO	€	CÓDIGO	€	CÓDIGO	€	CÓDIGO	€	CÓDIGO	€
80/125	030108020EVJ	94,71	030108024EVJ	69,85	030108025EVJ	60,70	030108023EVJ	133,52	03010831EEPJ	*126,55
100/150	030110020EVJ	112,38	030110024EVJ	82,55	030110025EVJ	71,60	030110023EVJ	157,72	03011031EEPJ	*150,22
130/200	030113020EVJ	136,91	030113024EVJ	102,09	030113025EVJ	89,33	030113023EVJ	195,58	03011331EEPJ	*180,73

Ø	31G		31I		31J		337		341	
	Te 90º entronque Macho Ø60 aire		Te 90º corta entronque Hembra simple pared c/colect.+ abrazad.		Te 90º corta entronque Macho simple pared c/colect.+ abrazad.		Te 90º corta entronque Hembra Ø80		Te 90º entronque Hembra	
	CÓDIGO	€	CÓDIGO	€	CÓDIGO	€	CÓDIGO	€	CÓDIGO	€
80/125	03010831GEPJ	124,66	03010831IEPJ	162,38	03010831JEPJ	* 162,38	-	-	030108341EPJ	175,53
100/150	03011031GEPJ	148,32	03011031IEPJ	191,42	03011031JEPJ	* 191,42	030110337EPJ	206,76	030110341EPJ	* 207,46
130/200	03011331GEPJ	178,83	-	-	-	-	-	-	030113341EPJ	* 250,00

Ø	342		344		346		37K		37P	
	Te 90º entronque Macho		Te 93º corta entronque Macho simple pared		Te 93º corta entronque Macho simple pared		Te 90º doble entronque Hembra simple pared Ø80 c/colect.+ abraz.		Te 90º corta aire izquierdo con colector + abrazadera	
	CÓDIGO	€	CÓDIGO	€	CÓDIGO	€	CÓDIGO	€	CÓDIGO	€
80/125	030108342EPJ	* 175,53	-	-	-	-	03010837KEPJ	* 176,74	03010837PEPJ	176,74
100/150	030110342EPJ	* 207,46	-	-	-	-	-	-	-	-
130/200	030113342EPJ	* 250,00	030113344EPJ	236,18	030113346EPJ	236,18	-	-	-	-

INSPECCIÓN Y LIMPIEZA

Ø	37Q		040		043		433		528	
	Te 90º corta aire derecho concolect+abraz		Codo 45º		Codo 87º		Codo 90º		Te 90º con inspección	
	CÓDIGO	€	CÓDIGO	€	CÓDIGO	€	CÓDIGO	€	CÓDIGO	€
80/125	03010837QEPJ	176,74	030108040EVJ	65,20	030108043EVJ	71,75	030108433EVJ	71,75	030108528EPJ	* 191,98
100/150	-	-	030110040EVJ	76,98	030110043EVJ	84,83	030110433EVJ	84,83	030110528EPJ	* 220,43
130/200	-	-	030113040EVJ	95,59	030113043EVJ	104,75	030113433EVJ	* 104,75	030113528EPJ	* 259,50

* Consulte disponibilidad y plazo

MÓDULOS FINALES

060

Colector hollín

Ø	CÓDIGO		€
80/125	030108060EPJ	*	18,56
100/150	030110060EPJ	*	21,34
130/200	030113060EPJ	*	30,97

010

Sombrerete

Ø	CÓDIGO	€
80/125	031108010EV	137,83
100/150	031110010EV	165,38
130/200	031113010EV	192,96

10R

Terminal vertical corto

Ø	CÓDIGO	€
80/125	03110810REV	110,26
100/150	03111010REV	132,31
130/200	03111310REV	154,38

011

Terminal horizontal reg.

Ø	CÓDIGO		€
80/125	030108011EV		154,76
100/150	030110011EV		185,70
130/200	030113011EV	*	216,65

REMATES

11R

Terminal horizontal corto

Ø	CÓDIGO		€
80/125	03110811REV		131,56
100/150	03111011REV	*	157,85
130/200	03111311REV		184,17

REMATES

013

Cubreaguas

Ø	CÓDIGO	€
80/125	030908013EV	33,61
100/150	030910013EV	35,63
130/200	030913013EV	43,66

132

Placa remate 30º/45º

Ø	CÓDIGO	€
80/125	030908132EV	49,10
100/150	030910132EV	51,17
130/200	030913132EV	55,38

133

Placa remate 0º/30º

Ø	CÓDIGO	€
80/125	030908133EV	49,10
100/150	030910133EV	51,17
130/200	030913133EV	55,38

134

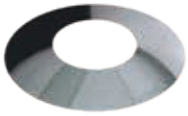

Cubreaguas remate mural

Ø	CÓDIGO	€
80/125	030908134EV	33,61
100/150	030910134EV	35,63
130/200	030913134EV	43,66

13D

Placa remate circular

Ø	CÓDIGO	€
80/125	03090813DEV	28,24
100/150	03091013DEV	29,91
130/200	03091313DEV	36,66

13E

Placa remate con imán

Ø	CÓDIGO		€
80/125	03K90813EEV	*	42,36
100/150	03K91013EEV	*	44,87
130/200	03K91313EEV	*	54,99

014

Pasamuros

Ø	CÓDIGO	€
80/125	030908014EV	36,27
100/150	030910014EV	38,59
130/200	030913014EV	41,43

017

Salida techo 30º/45º + cubreaguas

Ø	CÓDIGO		€
80/125	030008017EV		184,75
100/150	030010017EV	*	186,40
130/200	030013017EV		197,44

018

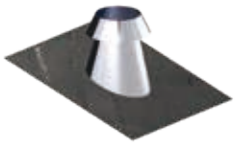

Salida techo 5º/30º + cubreaguas

Ø	CÓDIGO	€
80/125	030008018EV	184,75
100/150	030010018EV	186,40
130/200	030013018EV	197,44

019

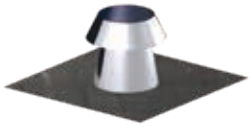

Salida techo plana + cubreaguas

Ø	CÓDIGO		€
80/125	030008019EV	*	153,77
100/150	030010019EV	*	155,41
130/200	030013019EV	*	164,88

REMATES

064

Placa antifuego

Ø	CÓDIGO		€
80/125	030908064EV	*	51,99
100/150	030910064EV	*	54,56
130/200	030913064EV	*	58,85

643

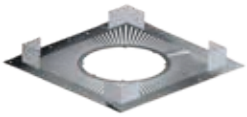

Placa antifuego ventilada G120

Ø	CÓDIGO		€
80/125	030908643EV	*	98,78
100/150	030910643EV	*	103,67
130/200	030913643EV	*	111,83

85B

Placa remate conducto de obra

Ø	CÓDIGO		€
80/125	03010885BEP		76,66
100/150	03011085BEP	*	91,97
130/200	03011385BEP	*	107,31

85G

Placa remate conducto de obra Flex

Ø	CÓDIGO		€
80/125	03010885GEPJ		93,86
100/150	03011085GEPJ	*	111,33
130/200	03011385GEPJ	*	135,70

1A7

Adaptador biflujo L=640-910 mm

Ø	CÓDIGO	€
80/125	0301081A7EPJ	222,31
100/150	0301101A7EPJ	265,61
130/200	-	-

PASO DE FORJADOS COMBUSTIBLES - SISTEMA DINAKISOL

Ø	1A8		14J		14K		644		645	
			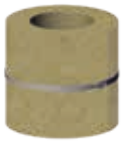						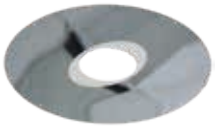	
	Adaptador biflujo L=425-525 mm		Coquilla aislante pasamuros		Coquilla pasamuros inclinada		Embellecedor plano con junta		Embellecedor plano inclinado con junta	
	CÓDIGO	€	CÓDIGO	€	CÓDIGO	€	CÓDIGO	€	CÓDIGO	€
80/125	0301081A8EPJ	**213,19**	03880814JEV	**129,45**	03880814KEV	**226,55**	030908644EV	**57,44**	030908645EV	**74,68**
100/150	0301101A8EPJ	**254,65**	03881014JEV	**143,25**	03881014KEV	* **250,66**	030910644EV	**59,86**	030910645EV	* **77,83**
130/200	-	-	03881314JEV	**169,31**	03881314KEV	**296,29**	030913644EV	**62,40**	030913645EV	**81,11**

ABRAZADERAS Y ANCLAJES

Ø	070		082		824		086		831	
	Abrazadera de unión		Soporte a techo		Soporte a techo con perfiles		Anclaje intermedio plano		Anclaje regulable plano L=70-120 mm	
	CÓDIGO	€	CÓDIGO	€	CÓDIGO	€	CÓDIGO	€	CÓDIGO	€
80/125	050912070SW	**5,72**	032908082EV	**49,99**	032908824EV	**64,99**	030908086EV	**10,83**	030908831EV	**28,45**
100/150	050915070SW	**6,01**	032910082EV	**55,63**	032910824EV	**72,32**	030910086EV	**11,52**	030910831EV	**30,69**
130/200	050920070SW	**6,61**	032913082EV	**57,96**	032913824EV	**75,35**	030913086EV	**19,93**	030913831EV	**33,92**

OTROS

Ø	903		001		25H	
	Anclaje forjado 2x180º con tornillos		Junta		Manguito H-H	
	CÓDIGO	€	CÓDIGO	€	CÓDIGO	€
80/125	030908903EV	**47,96**	050561001	**2,29**	039F0825HSWJ	**15,39**
100/150	030910903EV	**51,18**	050562001	**2,86**	-	-
130/200	030913903EV	**54,61**	050565001	**6,85**	-	-

OTROS

Ø	1F1		201	
	Adaptador Flex entrada aire		Metro lineal flexible **Ø60**	
	CÓDIGO	€		
60/50	0598ZN1F1EP	**38,60**	059B06201EP	**73,86**
60/40	0598ZM1F1EP	**38,60**	-	-
70/60	0598Z01F1EP	**44,20**	-	-
80/60	0598YA1F1EP	**44,20**	-	-

DINAFLEX

Conducto flexible de doble pared para entubamientos con desvíos

El conducto flexible solo se podrá utilizar para renovación y entubamiento, siempre y cuando no se pueda usar un conducto rígido.

0036

AISI 316L
0036 CPR 90220 043
EN 1856-2 T200 P1 W Vm L50010 O
EN 1856-2 T600 N1 W Vm L50010 G

MATERIALES

- Acero inoxidable AISI 316L (1.4404)
- Pared interior lisa para minimizar las pérdidas de carga

Metros lineales por bobina

	Ø 80	Ø 100	Ø 125	Ø 150	Ø 180	Ø 200	Ø 250
Caja de cartón	20	20	20	-	-	-	-
Caja con dispensador (*)	25x2	25x2	20x2	20	15	12	10

(*) Caja con dispensador Ø80-125 : +5% sobre precios indicados

Suministro en bobinas completas
También disponible en bobina flejada sin embalaje de cartón, consúltenos

Ø 80 a Ø 250

VENTAJAS

Excelente resistencia a la tracción y a la torsión

Estanqueidad perfecta

Temperatura máxima de utilización: 600ºC

Manipulación fácil por la ligereza del producto

EJEMPLO DE MONTAJE

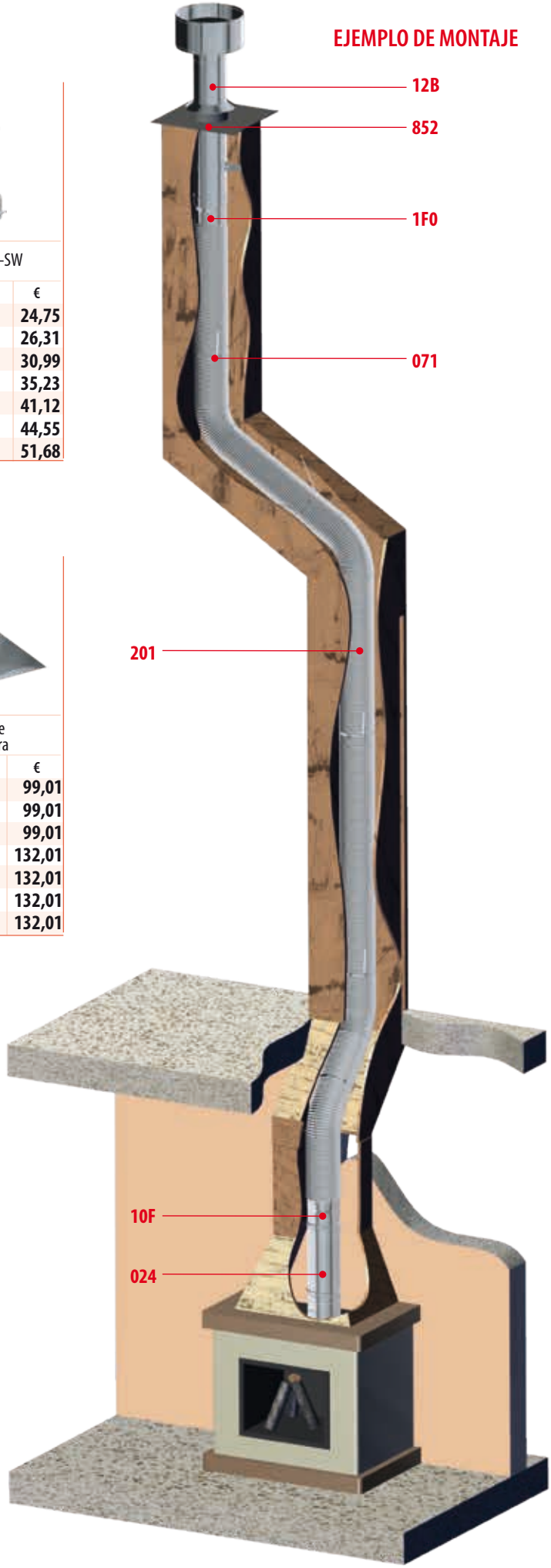

Ø	201 Tramo de 1 metro flexible		25F Adaptador Flex-Flex		1F0 Adaptador Flex-SW	
	CÓDIGO	€	CÓDIGO	€	CÓDIGO	€
80	051108***DF/17	29,87	03910825FDF	25,78	039F081F0SW	24,75
100	051110***DF/17	37,33	03911025FDF	29,94	039F101F0SW	26,31
125	051112***DF/17	48,54	03911225FDF	34,48	039F121F0SW	30,99
150	051115201DF/17	56,00	03911525FDF	35,44	039F151F0SW	35,23
180	051118201DF/17	67,20	03911825FDF	41,58	039F181F0SW	41,12
200	051120201DF/17	74,65	03912025FDF	45,09	039F201F0SW	44,55
250	05112520HDF/17	111,97	03912525FDF	53,49	039F251F0SW	51,68

Código:
***= 20E - Caja de cartón
***= 201 - Caja con dispensador (precio +5%)

Ø	10F Adaptador SW-Flex		672 Anclaje a remate rectangular		85B Placa remate conducto obra	
	CÓDIGO	€	CÓDIGO	€	CÓDIGO	€
80	039F0810FSW	24,75	039008672DF	26,43	03900885BDF	99,01
100	039F1010FSW	26,31	039010672DF	28,53	03901085BDF	99,01
125	039F1210FSW	30,99	039012672DF	31,58	03901285BDF	99,01
150	039F1510FSW	35,23	039015672DF	33,68	03901585BDF	132,01
180	039F1810FSW	41,12	039018672DF	36,79	03901885BDF	132,01
200	039F2010FSW	44,55	039020672DF	38,83	03902085BDF	132,01
250	039F2510FSW	51,68	039025672DF	43,96	03902585BDF	132,01

DINAK PPH SW

Ø60 - Ø80 - Ø100

Conducto modular de simple pared de polipropileno blanco con junta de estanqueidad

CE 0476

kiwa Approved

FPC SCANNED

DOP-PPH SW

EN 14471 T120 H1 W 2 O00 L1 D U

MATERIALES

- Polipropileno (acabado blanco)
- Junta de estanqueidad de EPDM

CARACTERÍSTICAS

- **Rango de diámetros:** Ø60, Ø80 y Ø100
- **Traspaso:** 60 mm en las uniones entre elementos
- **Clase de estanqueidad:** H1 (5.000 Pa)
- **Clase de temperatura:** T120 (hasta 120ºC)
- **Recortable**
- Diseñado para absorber las posibles dilataciones durante el funcionamiento de la instalación
- Excelentes propiedades de resistencia a la corrosión
- Compatible con la gama Dinak SW
- Compatible con las tes de todas las gamas Dinagas

APLICACIONES

Evacuación de productos de combustión y toma de aire de forma separada en calderas murales de condensación a gas o gasoil.

MÓDULOS RECTOS

Ø	20C Módulo recto L =3000 mm		20B Módulo recto L = 2000 mm	
	CÓDIGO	€	CÓDIGO	€
60	-	-	059P0620BUVB/29	**25,17**
80	059P0820CUVB/29	**29,33**	059P0820BUVB/29	**22,55**
100	059P1020CUVB/29	**70,68**	059P1020BUVB/29	**45,10**

DESVÍOS

Ø	043 Codo 87º		431 Codo 87º con inspección	
	CÓDIGO	€	CÓDIGO	€
60	059P06043UVB/29	**9,68**	-	-
80	059P08043UVB/29	**9,22**	-	-
100	059P10043UVB/29	**12,72**	059P10431UVB	**30,27**

INSPECCIÓN Y LIMPIEZA

Ø	528 Te 90º inspección		060 Colector hollín	
	CÓDIGO	€	CÓDIGO	€
60	-	-	-	-
80	059P08528UVB/29	**42,47**	059P08060UVB/29	**13,58**
100	059P10528UVB/29	**63,24**	059P10060UVB/29	**19,64**

MÓDULOS FINALES

Ø	1BH INOX Sombrerete antilluvia		111 Rejilla de aspiración	
	CÓDIGO	€	CÓDIGO	€
60	-	-	-	-
80	039F081BHSW	**46,41**	059P08111UVB/37	**4,27**
100	039F101BHSW	**49,85**	-	-

MÓDULOS RECTOS / DESVÍOS

Ø	020 Módulo recto L=950 mm CÓDIGO	€	024 Módulo recto L=450 mm CÓDIGO	€	025 Módulo recto L=200 mm CÓDIGO	€	040 Codo 45º CÓDIGO	€	042 Codo 30º CÓDIGO	€
60	059P06020UVB/29	**14,46**	059P06024UVB/29	**9,48**	059P06025UVB/29	**7,39**	059P06040UVB/29	**9,43**	-	-
80	059P08020UVB/29	**13,04**	059P08024UVB/29	**9,14**	059P08025UVB/29	**7,39**	059P08040UVB/29	**8,61**	059P08042UVB/29	**22,87**
100	059P10020UVB/29	**24,69**	059P10024UVB/29	**15,91**	059P10025UVB/29	**13,36**	059P10040UVB/29	**12,89**	059P10042UVB/29	**26,71**

DESVÍOS / INSPECCIÓN Y LIMPIEZA

Ø	437 Codo 87º con comprobación CÓDIGO	€	31A Te 93º CÓDIGO	€	31B Te 93º entronque red. Entronque ø 80 CÓDIGO	€	050 Módulo corto comprobación CÓDIGO	€	055 Módulo recogida condensación CÓDIGO	€
60	-	-	059P0631AUVB/29	**22,87**	-	-	059P06050UVB/29	**22,57**	-	-
80	059P08437UVB/29	**24,06**	059P0831AUVB/29	**22,80**	-	-	059P08050UVB/29	**31,16**	059P08055UVB/20	**31,16**
100	-	-	059P1031AUVB/29	**50,20**	059PAD31BUVB/29	**43,34**	059P10050UVB/29	**34,90**	-	-

INSPECCIÓN Y LIMPIEZA / REMATES / MÓDULOS FINALES

Ø	061 Colector hollín con desagüe CÓDIGO	€	852 Placa remate cond. obra con cubreaguas CÓDIGO	€	13D INOX Embellecedor CÓDIGO	€	113 Embellecedor circular CÓDIGO	€	1SH INOX Sombrerete CÓDIGO	€
60	059P06061UVB/29	**9,61**	059P06852UVN	**69,40**	-	-	-	-	-	-
80	059P08061UVB/29	**13,26**	059P08852UVN/30	**69,40**	03900813DSW	**24,70**	059S08113UVB/36	**3,17**	039F081SHSW	**18,20**
100	059P10061UVB/29	**19,64**	039110852DFN	**74,82**	03901013DSW	**25,64**	059S10113UVB/36	**3,74**	039F101SHSW	**25,60**

MÓDULOS FINALES

NOVEDAD

Ø	15H INOX Terminal direccional CÓDIGO	€	158 INOX Deflector horizontal corto CÓDIGO	€	158 PPH Deflector horizontal corto CÓDIGO	€	010 Terminal techo negro concéntrico CÓDIGO	€	1B9 Adaptador Biflujo Ø80-80 A Ø80/125 CÓDIGO	€
60	-	-	039F06158SW	**9,25**	-	-	-	-	-	-
80	039F0815HSW	**17,60**	039F08158SW	**8,20**	059P08158UVN/37	**7,38**	05BP08010EVN/30	**106,91**	05BP081B9EVB/30	**59,67**
100	039F1015HSW	**19,10**	039F10158SW	**14,70**	-	-	-	-	-	-

PPH SW Ø60 - Ø80 - Ø100

CLAPETAS

Ø	CAZ		026 NOVEDAD		026				26E			
			Reducción M-H		Ampliación M-H				Ampliación M-H excéntrica			
	Clapeta antirretorno		Ø60 H		Ø80 H		Ø100 H		Ø80 H		Ø100 H	
	CÓDIGO	€	CÓDIGO	€	CÓDIGO	€	CÓDIGO	€	CÓDIGO	€	CÓDIGO	€
60	-	-	-	-	059PYA026UVB/29	15,27	059PPD026UVB/29	30,82	059PYA26EUVB/29	30,33	059PPD26EUVB/29	30,83
80	059P08CAZUVB/30	82,30	059PZF026UVB/29	19,85	-	-	059PAD026UVB/29	25,25	-	-	059PAD26EUVB/29	30,83
100	-	-	-	-	-	-	-	-	-	-	-	-

REDUCCIONES Y AMPLIACIONES

ABRAZADERAS Y ELEMENTOS DE FIJACIÓN

ACOPLAMIENTOS

Ø	086		071		AAR		ABA		AFE	
	Anclaje intermedio Plano		Abrazadera araña		Acoplamiento a caldera Ariston, Chaffoteaux		Acoplamiento a caldera Baxi		Acoplamiento a caldera Ferroli, Biasi, Fondital, Radiant, Sime	
	CÓDIGO	€	CÓDIGO	€	CÓDIGO	€	CÓDIGO	€	CÓDIGO	€
60	059206086UVB/07	4,11	058888071DF/35	8,12	-	-	-	-	-	-
80	059208086UVB/07	4,05	058888071DF/35	8,12	059P08AARUVB/30	22,38	059P08ABAUVB/30	44,80	059P08AFEUVB/30	31,36
100	059210086UVB/07	4,71	058888071DF/35	8,12	-	-	-	-	-	-

Ø	AIM		BAR		BBA		BFE		BSD	
	Acoplamiento a caldera Immergas		Acoplamiento a caldera biflujo Ariston, Vaillant, Chaffoteaux, Beretta, Ygnis, Riello, Sylbe		Acoplamiento a caldera biflujo Baxi, Viessmann, Remeha, Rotex		Acoplamiento a caldera Biflujo Ferroli, Fondital, Sime, Biasi		Acoplamiento a caldera biflujo Saunier Duval, Hermann, Aton	
	CÓDIGO	€	CÓDIGO	€	CÓDIGO	€	CÓDIGO	€	CÓDIGO	€
60	-	-	-	-	-	-	-	-	-	-
80	059P08AIMUVB/30	41,49	059P08BARUVB/30	81,16	059P08BBAUVB/30	82,42	059P08BFEUVB/30	46,82	059P08BSDUVB/01	74,53
100	-	-	-	-	-	-	-	-	-	-

ACCESORIOS

Ø	BJU		001		TPN		SFN		008	
	Acoplamiento a caldera biflujo Junkers		Junta EPDM		Toma de muestra EPDM		Sifón		Lubricante	
	CÓDIGO	€	CÓDIGO	€	CÓDIGO	€	CÓDIGO	€	CÓDIGO	€
60	-	-	059E06001UV/29	1,49	059E99TPNUV	2,93	059P99SFNUVB/30	26,54	059999008	45,78
80	059P08BJUUVB/01	74,53	059E08001UV/29	1,49	059E99TPNUV	2,93	059P99SFNUVB/30	26,54	059999008	45,78
100	-	-	059E10001UV/29	3,72	059E99TPNUV	2,93	059P99SFNUVB/30	26,54	059999008	45,78

DINAK PPH SW

Ø110 - Ø125 - Ø160 - Ø200

Conducto modular de simple pared de polipropileno blanco con junta de estanqueidad

CE 0476

kiwa Approved

FPC SCANNED

DOP-PPH SW

EN 14471 T120 P1 W 2 O00 L1 D U

MATERIALES

- Polipropileno (acabado blanco)
- Junta de estanqueidad de EPDM

CARACTERÍSTICAS

- **Rango de diámetros**: Ø110, Ø125, Ø160 y Ø200
- **Traspaso**: 70 mm entre elementos
- **Clase de estanqueidad:** P1 (200 Pa)
- **Clase de temperatura**: T120 (hasta 120ºC)
- Recortable
- Diseñado para absorber las posibles dilataciones durante el funcionamiento de la instalación
- Excelentes propiedades de resistencia a la corrosión
- Compatible con la gama Dinak SW en acero inoxidable

APLICACIONES

- Evacuación de productos de combustión en calderas de pie de condensación a gas o gasoil.
- Evacuación de productos de combustión en sistemas de calderas de condensación a gas o gasoil en cascada.

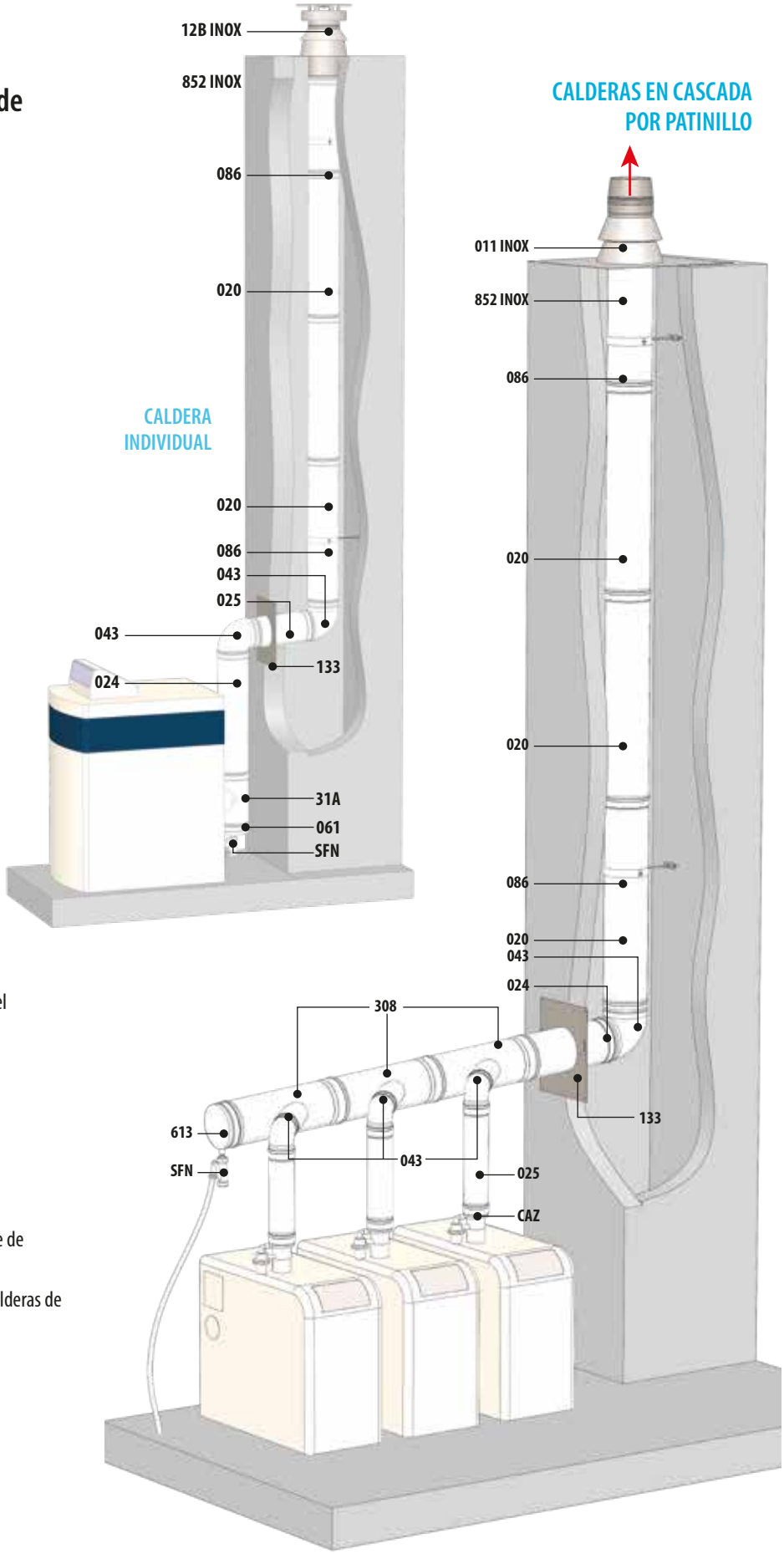

PPH SW Ø110-Ø125-Ø160-Ø200

MÓDULOS RECTOS

Ø	20C		20B		020		024		025	
	Módulo recto 3 m		Módulo recto 2 m		Módulo recto L=950 mm		Módulo recto medio L=450 mm		Módulo recto largo L=200 mm	
	CÓDIGO	€	CÓDIGO	€	CÓDIGO	€	CÓDIGO	€	CÓDIGO	€
110	059P1120CUVB/29	**79,06**	059P1120BUVB/29	**43,84**	059P11020UVB/29	**25,65**	059P11024UVB/29	**17,00**	059P11025UVB/29	**14,35**
125	059P1220CUVB/29	**106,02**	059P1220BUVB/29	**64,52**	059P12020UVB/29	**35,53**	059P12024UVB/29	**19,79**	059P12025UVB/29	**15,36**
160	059P1620CUVB/29	**154,18**	059P1620BUVB/29	**99,73**	059P16020UVB/29	**48,49**	059P16024UVB/29	**29,88**	059P16025UVB/29	**24,20**
200	-	-	059P2020BUVB/29	**257,14**	059P20020UVB/29	**121,76**	059P20024UVB/29	**69,29**	059P20025UVB/29	**57,47**

DESVÍOS

Ø	040		042		043		31A		302/303	
	Codo 45º		Codo 30º		Codo 87º		Te 93º		Te 135º con entroque reducido Ø110	
	CÓDIGO	€	CÓDIGO	€	CÓDIGO	€	CÓDIGO	€	CÓDIGO	€
110	059P11040UVB/29	**14,55**	059P11042UVB/29	**29,38**	059P11043UVB/29	**14,69**	059P1131AUVB/29	**53,32**	059P11303UVB/20	**80,26**
125	059P12040UVB/29	**22,02**	059P12042UVB/29	**34,07**	059P12043UVB/29	**22,03**	059P1231AUVB/29	**63,51**	059PLH302UVB/20	**87,99**
160	059P16040UVB/29	**39,07**	059P16042UVB/29	**47,76**	059P16043UVB/29	**43,93**	059P1631AUVB/29	**106,74**	059PZB302UVB/20	**119,03**
200	059P20040UVB/29	**118,04**	059P20042UVB/29	**104,77**	059P20043UVB/29	**122,12**	059P2031AUVB/29	**152,99**	059PLN302UVB/29	**196,05**

Ø	31B								INSPECCIÓN Y LIMPIEZA 050		528	
	Te 93º con entroque reducido								Módulo corto de comprobación		Te 90º con inspección	
	Entronque **Ø80**		Entronque **Ø100**		Entronque **Ø110**		Entronque **Ø125**					
	CÓDIGO	€	CÓDIGO	€	CÓDIGO	€	CÓDIGO	€	CÓDIGO	€	CÓDIGO	€
110	059PKI31BUVB/29	**50,08**	-	-	-	-	-	-	-	-	059P11528UVB/29	**75,58**
125	059PBY31BUVB/29	**52,09**	059PBZ31BUVB/29	**52,09**	059PLH31BUVB/29	**153,58**	-	-	059P12050UVB/29	**51,45**	059P12528UVB/29	**134,62**
160	059PVB31BUVB/29	**83,05**	059PZA31BUVB/29	**83,05**	059PZB31BUVB/29	**153,58**	059POW31BUVB/29	**153,58**	059P16050UVB/29	**69,15**	059P16528UVB/29	**109,54**
200	059PER31BUVB/29	**134,02**	059PES31BUVB/29	**134,02**	059PLN31BUVB/29	**153,58**	-	-	059P20050UVB/29	**107,12**	059P20528UVB/29	**266,63**

INSPECCIÓN Y LIMPIEZA

REMATES

Ø	060		061		613		113		132 / 133 INOX	
	Colector de hollín		Colector de hollín con desagüe		Colector de hollín con desagüe lateral		Embellecedor circular		Código: ***= 132 - Placa remate 30º a 45º ***= 133 - Placa remate 0º a 30º	
	CÓDIGO	€	CÓDIGO	€	CÓDIGO	€	CÓDIGO	€	CÓDIGO	€
110	059P11060UVB/29	**21,98**	059P11061UVB/29	**42,77**	059P11613UVB/29	**30,85**	-	-	039011***SW	**45,88**
125	059P12060UVB/29	**59,63**	059P12061UVB/29	**66,09**	059P12613UVB/29	**61,03**	059S1A113UVB/36	**6,59**	039012***SW	**48,04**
160	059P16060UVB/29	**84,03**	059P16061UVB/29	**90,98**	059P16613UVB/29	**90,98**	-	-	039016***SW	**52,23**
200	059P20060UVB/29	**109,37**	059P20061UVB/29	**117,52**	059P20613UVB/29	**116,79**	-	-	039020***SW	**55,38**

MÓDULOS FINALES

011 INOX

Salida libre

1SH INOX

Sombrerete

1BH INOX

Sombrerete antilluvia

15H INOX

Terminal direccional

ABRAZADERAS

086

Anclaje mural plano

Ø	011 INOX CÓDIGO	€	1SH INOX CÓDIGO	€	1BH INOX CÓDIGO	€	15H INOX CÓDIGO	€	086 CÓDIGO	€
110	039F11011SW	**38,77**	039F111SH SW	**34,80**	039F111BHSW	**51,21**	039F1115HSW	**22,05**	059211086UVB/07	**4,75**
125	039F12011SW	**38,77**	039F121SH SW	**39,05**	039F121BHSW	**57,47**	039F1215HSW	**22,05**	059212086UVB/07	**4,86**
160	039F16011SW	**45,96**	039F161SH SW	**48,44**	039F161BHSW	**66,17**	039F1615HSW	**26,51**	059216086UVB/07	**18,47**
200	039F20011SW	**58,85**	039F201SH SW	**60,95**	039F201BHSW	**80,61**	039F2015HSW	**41,28**	059220086UVB/07	**34,64**

ABRAZADERAS Y ELEMENTOS DE FIJACIÓN

086 INOX

Anclaje mural plano INOX

071

Abrazadera de araña

ACCESORIOS

CAZ

Válvula antirretorno

SFN

Sifón

008

Lubricante

Ø	086 INOX CÓDIGO	€	071 CÓDIGO	€	CAZ CÓDIGO	€	SFN CÓDIGO	€	008 CÓDIGO	€
110	039011086SW	**10,34**	058888071DF/35	**8,12**	059P11CAZUVB/30	**82,30**	059P99SFNUVB/30	**26,54**	059999008	**45,78**
125	039012086SW	**10,83**	058888071DF/35	**8,12**	-	**-**	059P99SFNUVB/30	**26,54**	059999008	**45,78**
160	039016086SW	**15,29**	039016071SW	**22,27**	-	**-**	059P99SFNUVB/30	**26,54**	059999008	**45,78**
200	039020086SW	**19,93**	039020071SW	**23,71**	-	**-**	059P99SFNUVB/30	**26,54**	059999008	**45,78**

REDUCCIONES Y AMPLIACIONES

026

Ampliación M-H

Ø	H Ø100 CÓDIGO	€	Ø110 CÓDIGO	€	Ø125 CÓDIGO	€	Ø160 CÓDIGO	€	Ø200 CÓDIGO	€
80	059PAD026UVB/29	**25,25**	059PKI026UVB/29	**43,78**	059P BY 026 UVB/29	**114,74**	059P VB 026 UVB/29	**147,31**	059P ER 026 UVB/29	**225,34**
100	-	**-**	059PKJ026UVB/29	**33,45**	059P BZ 026 UVB/29	**115,33**	059P ZA 026 UVB/29	**147,01**	059P ES 026 UVB/29	**206,38**
110	059PKH026UVB/29	**39,39**	-	**-**	-	**-**	-	**-**	-	**-**
125	-	**-**	-	**-**	-	**-**	059P OW 026 UVB/29	**147,01**	059P M3 026 UVB/29	**206,38**

JUNTA

001

Junta EPDM

Ø	CÓDIGO	€
110	059E11001UV/29	**5,04**
125	059E12001UV/29	**5,68**
160	059E16001UV/29	**8,49**
200	059E20001UV/29	**12,61**

DINAK PPH CONCENTRIC

Ø60/100
Ø80/125

Conducto modular concéntrico de polipropileno blanco con junta de estanqueidad.

CE 0476

kiwa Approved FPC SCANNED

DOP-PPH CONCENTRIC

EN 14471 T120 P1 W 2 O00 L1 C U0

MATERIALES

- **Pared interior:** Polipropileno (acabado blanco)
- **Pared exterior:** Acero galvanizado o aluminio, lacado en blanco
- Juntas de estanqueidad de EPDM

CARACTERÍSTICAS

- **Rango de diámetros:** Ø60/100 y Ø80/125
- Recortable
- Traspaso de 50 mm en las uniones entre elementos
- Diseñado para absorber las posibles dilataciones durante el funcionamiento de la instalación
- Clase de estanqueidad a los gases P1 (200 Pa)
- Clase de temperatura T120 (hasta 120ºC)
- Excelentes propiedades de resistencia a la corrosión
- Compatible con la gama Diflux Inox en Ø80/125
  Compatibles con las tes de todas las gamas Dinagas

APLICACIONES

Evacuación de productos de combustión y toma de aire conjunta en calderas murales de condensación a gas o gasoil

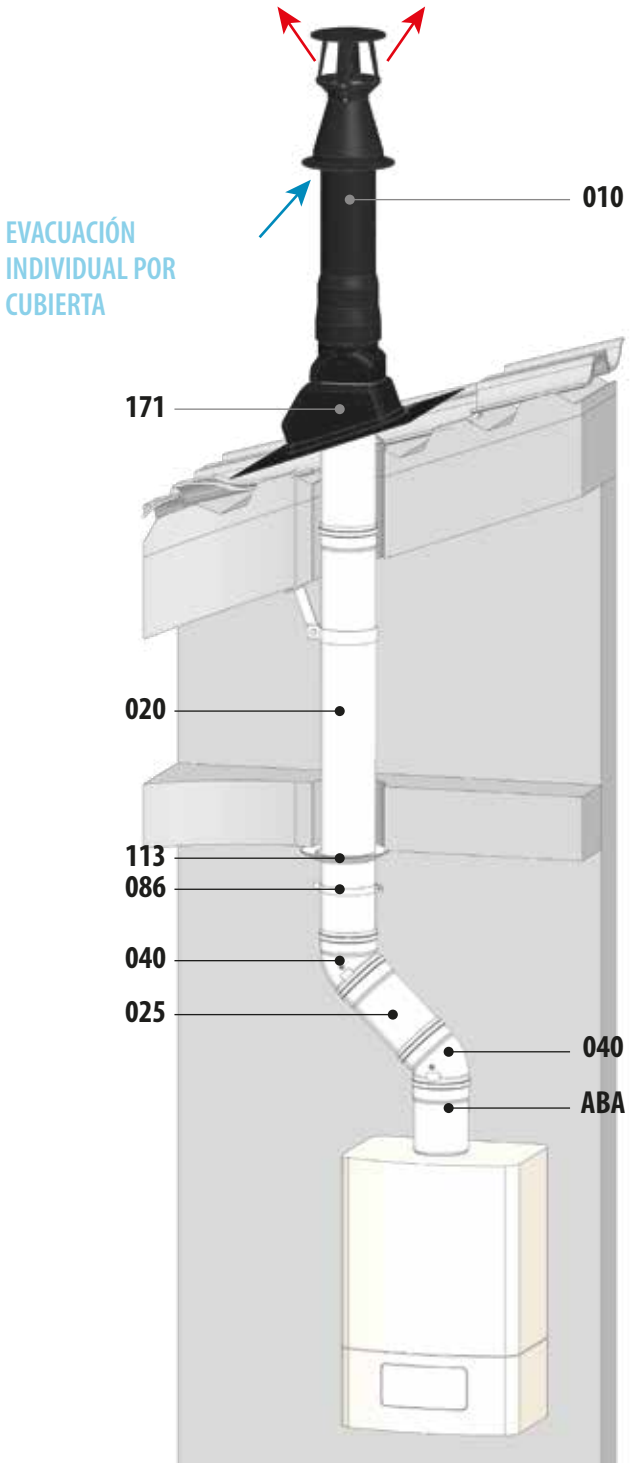

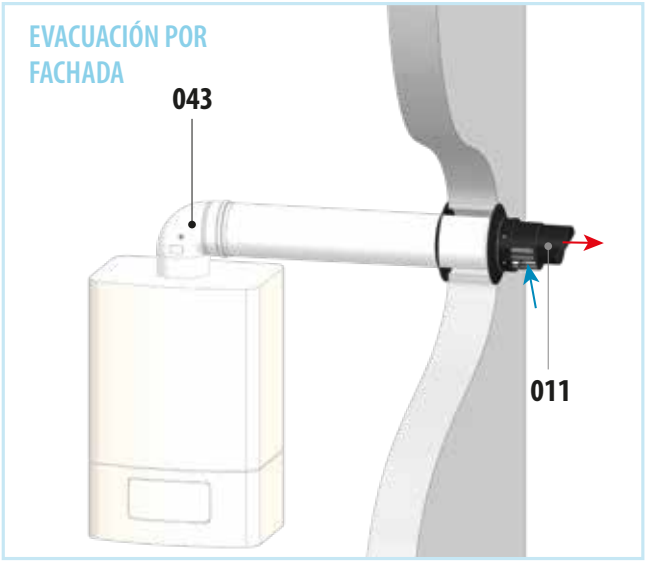

PPH CONCENTRIC Ø60/100 - Ø80/125

MÓDULOS RECTOS

Ø	20B		020		024		025		022	
	Módulo recto largo ALU ext L=1.950 mm		Módulo recto largo L=950 mm		Módulo recto medio L=450 mm		Módulo recto corto L=200 mm		Módulo extensible L= 60-250 mm	
	CÓDIGO	€	CÓDIGO	€	CÓDIGO	€	CÓDIGO	€	CÓDIGO	€
60/100	054P0620BEVB/30	**78,21**	052P06020EVB/30	**30,93**	052P06024EVB/30	**22,29**	052P06025EVB/30	**21,04**	052P06022EVB/30	**25,10**
80/125	054P0820BEVB/30	**99,99**	052P08020EVB/30	**37,29**	052P08024EVB/30	**28,77**	052P08025EVB/30	**26,80**	052P08022EVB/30	**43,70**

DESVÍOS

Ø	040		043		431		437		332	
	Codo 45º		Codo 87º		Codo 87º con inspección		Codo 87º con verificación		Te 93º con colector con desagüe	
	CÓDIGO	€	CÓDIGO	€	CÓDIGO	€	CÓDIGO	€	CÓDIGO	€
60/100	054P06040EVB/30	**28,14**	054P06043EVB/30	**28,31**	-	-	054P06437EVB/30	**32,36**	052P06332EVB/20	**123,15**
80/125	054P08040EVB/30	**37,53**	054P08043EVB/30	**47,73**	05CP08431EVB/13	**99,02**	-	-	052P08332EVB/20	**158,71**

INSPECCIÓN Y LIMPIEZA

Ø	050		055		523	
	Módulo corto comprobación		Módulo recogida condensación		Té con inspección circular	
	CÓDIGO	€	CÓDIGO	€	CÓDIGO	€
60/100	052P06050EVB/30	**61,63**	054P06055EVB/30	**30,56**	054P06523EVB/30	**50,74**
80/125	052P08050EVB/30	**64,72**	054P08055EVB/30	**32,37**	054P08523EVB/30	**72,80**

REMATES

Ø	113
	Embellecedor circular
	CÓDIGO / €
60/100	059S10113UVB/36 / **3,74**
80/125	059S1A113UVB/36 / **6,59**

REDUCCIONES

Ø	026
	Ampliación ØM60/100-H80/125
	CÓDIGO / €
60/100	054PYA026EVB/30 / **27,73**
80/125	- / -

MÓDULOS FINALES

Ø	171		191		010		10A INOX		11R	
	código * TEJA = T NEGRO = N		código * TEJA = T NEGRO = N		código * TEJA = T NEGRO = N					
	Salida techo plomo inclinada 25º-50º		Salida techo		Terminal techo		Terminal techo corto		Terminal muro corto	
	CÓDIGO	€	CÓDIGO	€	CÓDIGO	€	CÓDIGO	€	CÓDIGO	€
60/100	05P908171EV*/30	**61,57**	054908191EV*/30	**53,13**	052P06010EV*/30	**102,03**	03010610AEVN	**53,39**	05BP0611REVN/30	**11,79**
80/125	05P908171EV*/30	**61,57**	034908191EV*/30	**53,13**	05BP08010EV*/30	**106,91**	03010810AEVN	**71,87**	05BP0811REVN/30	**15,85**

PPH CONCENTRIC Ø60/100 - Ø80/125

MÓDULOS FINALES

Ø	011		11F		156 * NOVEDAD		ABRAZADERAS 086		KITS 0CA	
	Terminal muro negro		Terminal muro blanco		Terminal horizontal desviador de humos		Anclaje intermedio plano		Kits salida horizontal Ariston, Vaillant, Chaffoteaux, Beretta, Ygnis, Riello, Sylber, Atlantic	
	CÓDIGO	€	CÓDIGO	€	CÓDIGO	€	CÓDIGO	€	CÓDIGO	€
60/100	052P06011EVB/30	**58,59**	052P0611FEVB/30	**58,59**	059P06156UVN/30	**22,88**	059210086UVB/07	**4,71**	052P060CAEVB/30	**93,45**
80/125	052P08011EVB/30	**67,04**	-	-	-	-	059212086UVB/07	**4,86**	-	-

* Solo para conectar al terminar muro 011 o 11F

KITS

Ø	0CB		0CS		0CF		0CJ		0CI	
	Kits salida horizontal Baxi, Viessmann, Remeha, Argo, Rotex, DeDietrich, ACV, Wolf		Kits salida horizontal Saunier Duval, Hermann, Aton		Kits salida horizontal Ferroli, Biasi, Fondital, Unical, Radiant, Italtherm, Sime, Baltur, Airfel		Kits salida horizontal Junkers		Kits salida horizontal Intergas Modelo HR	
	CÓDIGO	€	CÓDIGO	€	CÓDIGO	€		€	CÓDIGO	€
60/100	052P060CBEVB/30	**74,09**	052P060CSEVB/30	**89,98**	052P060CFEVB/30	**74,09**	052P060CJEVB/30	**89,98**	052P060CIEVB/30	**99,96**
80/125	-	-	-	-	-	-	-	-	-	-

ACOPLAMIENTOS

Ø	AAR		ABA		ASD		AFE		AJU	
	Acoplamiento a caldera Ariston, Vaillant, Chaffoteaux, Beretta, Ygnis, Riello, Sylber, Atlantic		Acoplamiento a caldera Baxi, Viessmann, Remeha, Argo, Rotex, ACV, Wolf		Acoplamiento a caldera Saunier Duval, Hermann, Aton		Acoplamiento a caldera Ferroli, Biasi, Fondital, Unical, Radiant, Italtherm, Sime, Baltur, Airfel		Acoplamiento a caldera Junkers	
	CÓDIGO	€	CÓDIGO	€	CÓDIGO	€	CÓDIGO	€	CÓDIGO	€
60/100	052P06AAREVB/30	**59,67**	052P06ABAEVB/30	**59,67**	052P06ASDEVB/30	**59,67**	052P06AFEEVB/30	**59,67**	052P06AJUEVB/30	**59,67**
80/125	-	-	-	-	-	-	-	-	-	-

ACCESORIOS

Ø	AIN		AIM		001		001	
	Acoplamiento a caldera Intergas Modelo HR		Acoplamiento a caldera Immergas		Junta interior		Junta exterior	
	CÓDIGO	€	CÓDIGO	€	CÓDIGO	€	CÓDIGO	€
60/100	052P06AINEVB/30	**59,67**	052P06AIMEVB/30	**59,67**	059E06001UV/29	**1,49**	059E10001UV/29	**3,72**
80/125	-	-	-	-	059E08001UV/29	**1,49**	059E12001UV/29	**5,68**

DINAK PPH FLEX

Ø60 - Ø80 - Ø100 - Ø125 - Ø160

Conducto flexible de simple pared de polipropileno blanco

0476 0036

DOP-PPH-FLEX

Ø60-100: EN 14471 T120 H1 W 2 O00 LI E U
Ø125-160: EN 14471 T120 P1 W 2 O00 LI E U

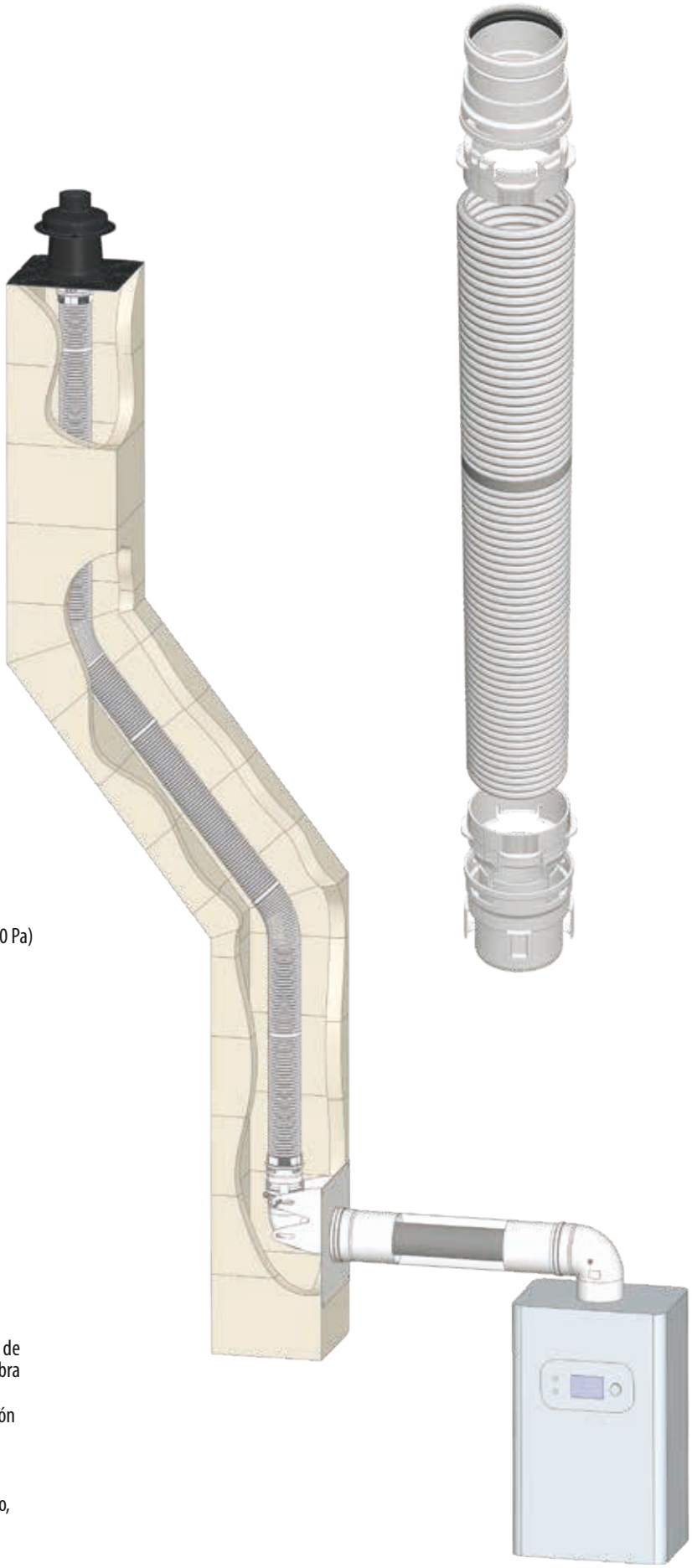

MATERIALES

- Polipropileno
- Junta de estanqueidad en EPDM

CARACTERÍSTICAS

- **Rango de diámetros:** Ø60, Ø80, Ø100, Ø125 y Ø160
- **Clase de estanqueidad:** Ø60-100 H1 (5.000 Pa) y Ø125-160: P1 (200 Pa)
- **Clase de temperatura:** T120 (hasta 120ºC)
- **Completamente flexible en toda su extensión**
- **Recortable**
- Piezas de adaptación al flexible sencillas y rápidas de instalar
- Compatible con la gama Dinak PPH SW y Dinak PPH Concentric
- Excelentes propiedades de resistencia a la corrosión
- Necesario lubricante para la instalación.

APLICACIONES

- Evacuación de productos de la combustión de calderas murales de condensación a gas, para el caso de renovación de chimeneas de obra existentes.
  Existen diversos tipos de kits renovación dependiendo de la configuración a instalar.

- El conducto flexible solo se podrá utilizar para renovación y entubamiento, siempre y cuando no se pueda usar un conducto rígido.

PPH FLEX

Conducto flexible

Ø	20J Bobina 50 m		20E * Bobina 20 m		20G Bobina 12,5 m		071 *
	Metro lineal		Metro lineal		Metro lineal		Abrazadera araña
	CÓDIGO	€/m	CÓDIGO	€/m	CÓDIGO	€/m	CÓDIGO / €
60	059P 06 20J DF/33	**12,64**	059P 06 20E DF/33	**12,83**	059P 06 20G DF/33	**13,41**	0588 88 071 DF/35 **8,12**
80	059P 08 20J DF/33	**11,89**	059P 08 20E DF/33	**12,07**	059P 08 20G DF/33	**12,61**	0588 88 071 DF/35 **8,12**
100	-	-	059P 10 20E DF/33	**21,95**	059P 10 20G DF/33	**22,94**	0588 88 071 DF/35 **8,12**
125	-	-	059P 12 20E DF/08	**66,72**	-	-	0588 88 071 DF/35 **8,12**
160	-	-	059P 16 20E DF/08	**98,16**	-	-	0390 16 071 SW **22,27**

* Los Ø125 y Ø160 son en color negro

* Instalar una 071 cada 3 m de conducto flexible

Accesorios para Ø60-Ø80-Ø100

Ø	0DF Kit acoplamientos flex		852 Placa remate conducto de obra c/cubreaguas	
	CÓDIGO	€	CÓDIGO	€
60	059P 06 0DF UVB/32	**10,25**	059P 06 852 UVN	**69,40**
80	059P 08 0DF UVB/32	**11,73**	059P 08 852 UVN/30	**69,40**
100	059P 10 0DF UVB/32	**17,55**	0391 10 852 DFN	**74,82**
	-	-	-	-
	-	-	-	-

Accesorios para Ø125-Ø160

Ø	25F Acoplamiento flex-flex		11A Kit de accesorios para remates		852 Placa remate conducto de obra c/cubreaguas	
	CÓDIGO	€	CÓDIGO	€	CÓDIGO	€
	-	-	-	-	-	-
	-	-	-	-	-	-
	-	-	-	-	-	-
125	059P 12 25F DF/08	**107,10**	059P 12 11A DF/08	**137,96**	059P 12 852 UVN	**122,66**
160	059P 16 25F DF/08	**126,00**	059P 16 11A DF/08	**164,27**	059P 16 852 UVN	**129,56**

Instrucciones montaje 0DF Ø60-Ø80-Ø100

La referencia **0DF** incluye **2 adaptadores,** uno para el **paso de conducto SW a FLEX** y otro para el **paso de FLEX a SW.**

Para acoplar el flexible al adaptador

(para el sentido de humos inverso ha de realizarse la misma operación)

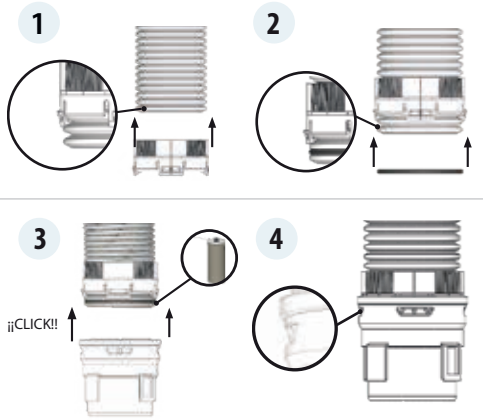

Para conectar dos tramos de flexible

se utiliza también la referencia **0DF**, conectando entre sí ambos adaptadores

Instrucciones montaje 11A y 852 Ø125-Ø160

En estos diámetros el flexible tiene el siguiente perfil :

Por tanto, **para conectarlo con el PPH SW** es **necesario cortarlo,** dejando un **tramo liso de 50 mm** que se puede encajar en cualquier **extremo hembra** de PPH SW

El código **11A** se utiliza para **conectarse en la parte superior al 852** y para reforzar la unión con el conducto SW en la parte inferior

Parte superior

Parte inferior

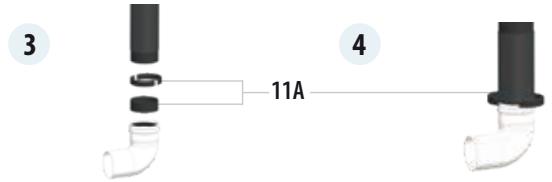

Configuración C9 (Ø60-Ø100)

Kit de renovación para conducto flexible en calderas tipo C **con toma de aire a través del conducto de obra**, bien para conexión mural o través de techo. Pag. 67

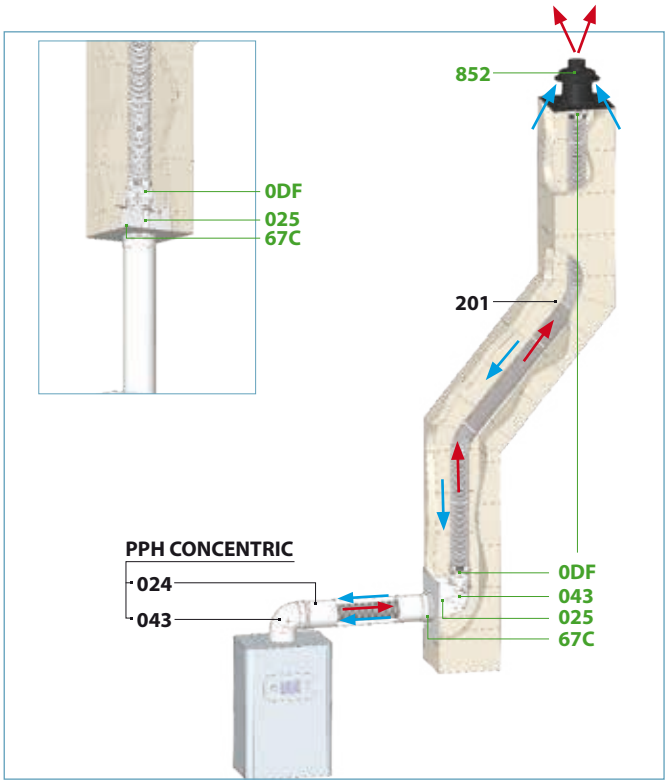

Configuración B2P (Ø60-Ø160)

Kit de renovación para conducto flexible en calderas tipo B **con toma de aire en el local o sala de calderas** y conducto de unión en **simple pared**, bien para conexión mural o través de techo. **La ventilación de la sala es independiente**. Pag. 68

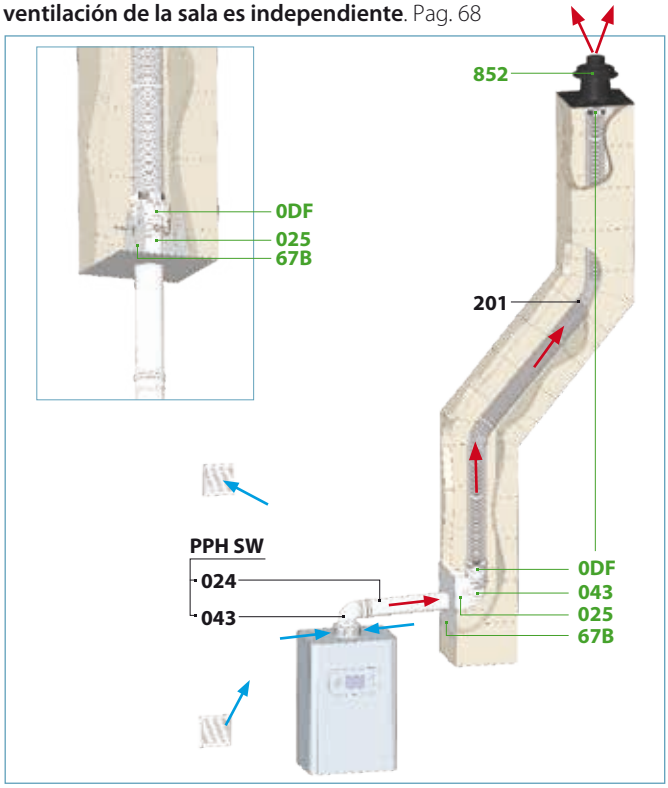

Configuración B3 (Ø60 Ø100)

Kit de renovación para conducto flexible en calderas tipo B **con toma de aire en la habitación** y conducto de unión concéntrico, bien para conexión mural o través de techo. **La ventilación de la habitación es independiente**. Pag. 69

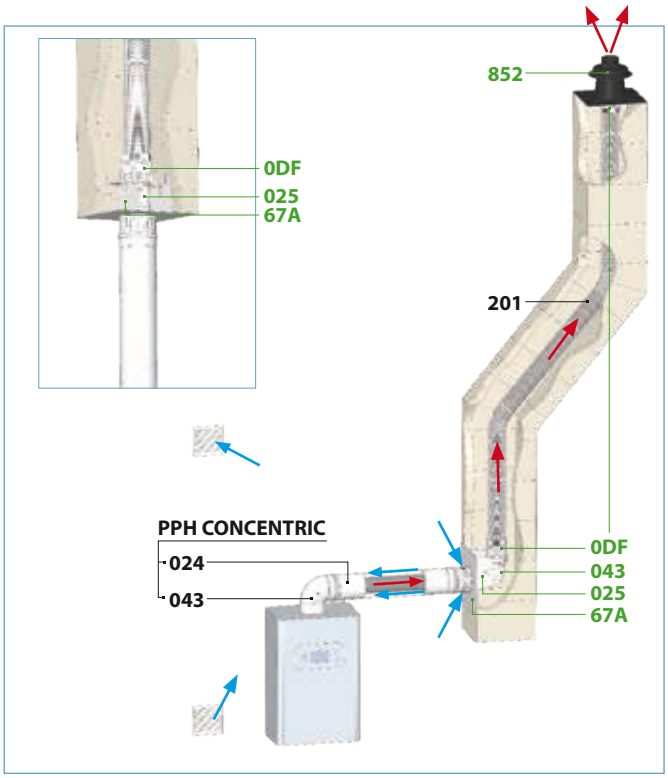

Configuración B3 VENT (Ø60 Ø100)

Kit de renovación para conducto flexible en calderas tipo B **con toma de aire en la habitación** y conducto de unión concéntrico, bien para conexión mural o través de techo. Además, **la ventilación de la habitación** se realizará a través del **conducto de obra**. Pag. 69

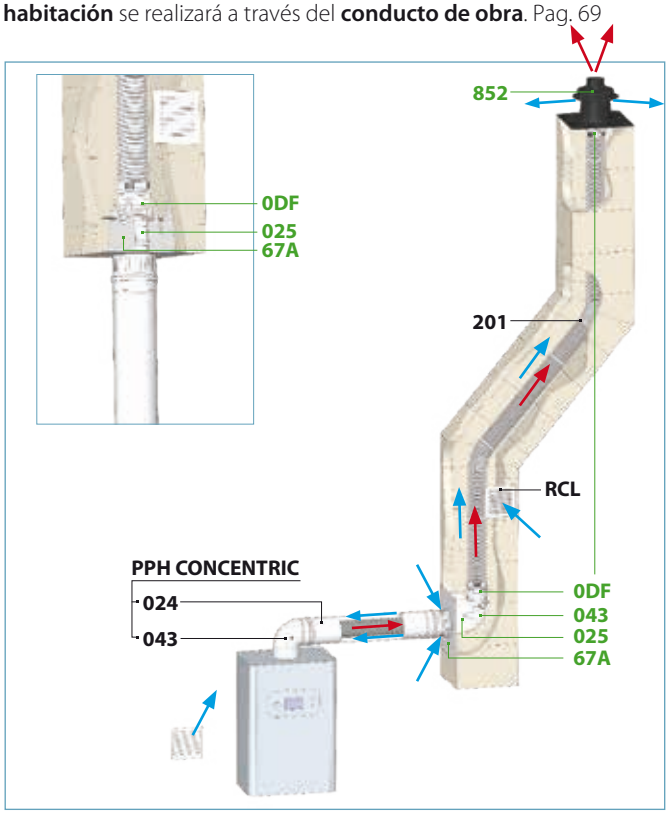

VERDE Piezas incluidas en el kit. **NEGRO** Piezas no incluidas en el kit.

El flexible y la abrazadera araña no están incorporadas en los kits.

DINAK PPH FLEX Kit C9 (Ø60 - Ø80 - Ø100)

Composición del KIT 0RC

Un mismo kit para la instalación mural y para la instalación de techo

852
Placa remate cond. obra c/cubr.

0DF
Kit acoplamientos flex

025UV
Modulo recto
L: 200 mm

043UV
Codo 87º

67C
Placa tipo C9 con soporte

Kit 0RC

Configuración C9

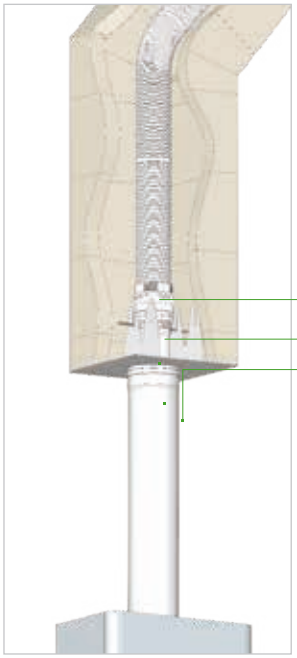

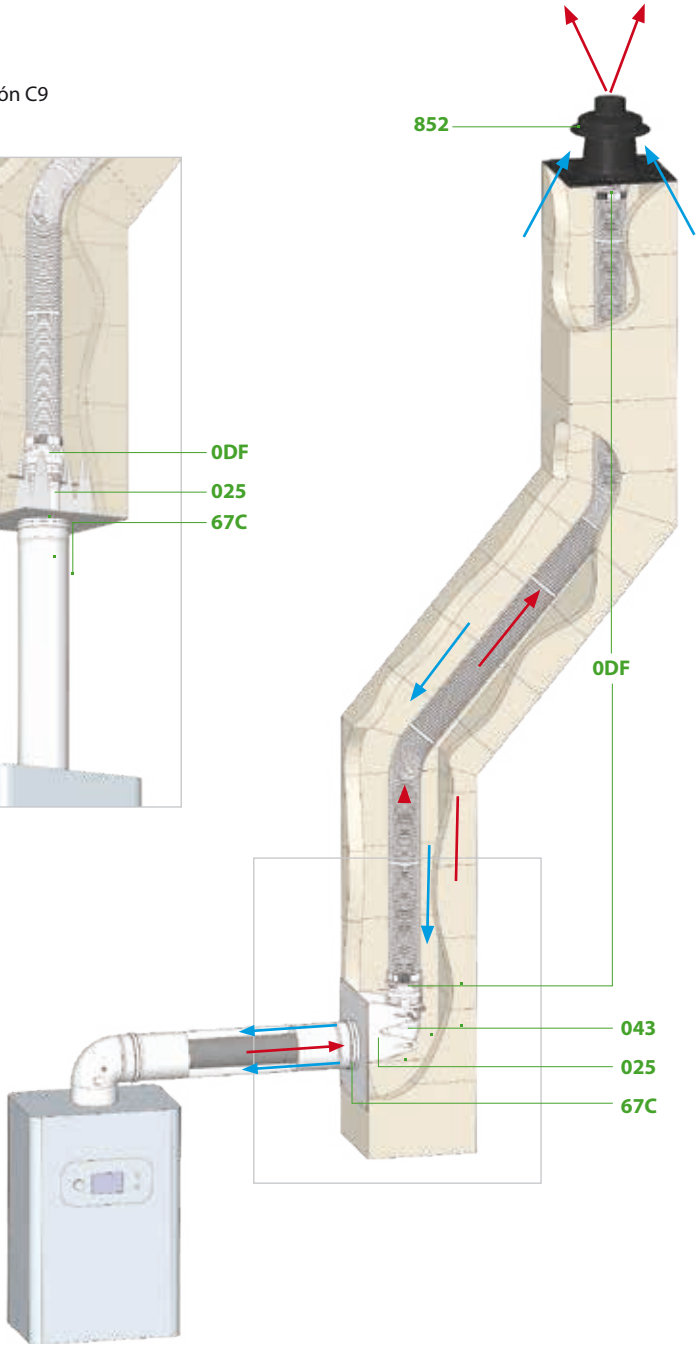

0RC

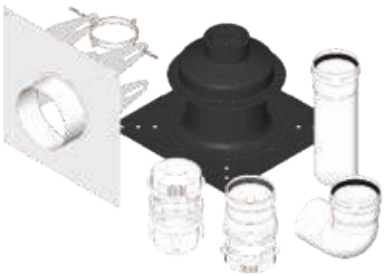

Ø	Kit renovación C9	
	CÓDIGO	€
60*	039P 06 0RC DF	204,10
80	039P 08 0RC DF	204,10
100	039P 10 0RC DF	214,31

*El Ø60 incluye una ampliación (026) para ajustarlo a la placa de remate

Instrucciones de montaje del kit

En la parte superior de la instalación, el adaptador flex-rígido (0DF) sujeta el flexible, apoyándose en la placa remate (852) sin necesidad de elementos adicionales.

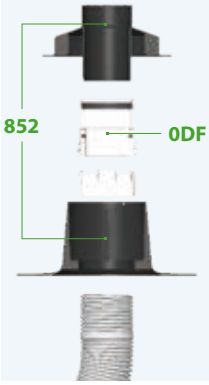

Para instalación a través del techo, el módulo corto (025) se fija a la placa (67C) y el codo (043) no se utiliza.

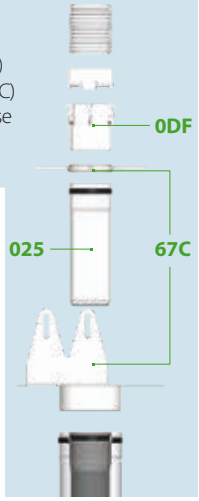

Para instalación mural, el codo (043) se fija a la placa (67C) y el módulo corto (025) enlaza el codo con el conducto de unión.

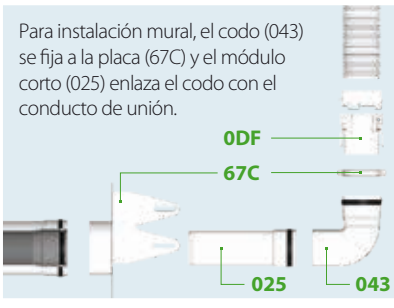

DINAK PPH FLEX Kit B2P (Ø60 - Ø80 - Ø100 - Ø125 - Ø160)

Composición del KIT 0RB

Un mismo kit para la instalación mural y para la instalación de techo

852
Placa remate conducto obra c/cubr.

0DF
Kit acoplamientos flex

025UV
Modulo recto
L: 200 mm

043UV
Codo 87º

67B
Placa tipo B2P con soporte

Kit B2P

Configuración B2P

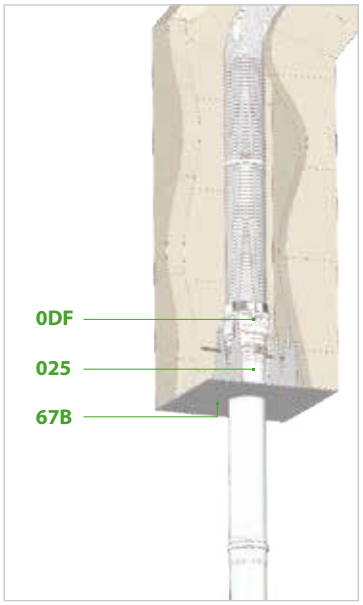

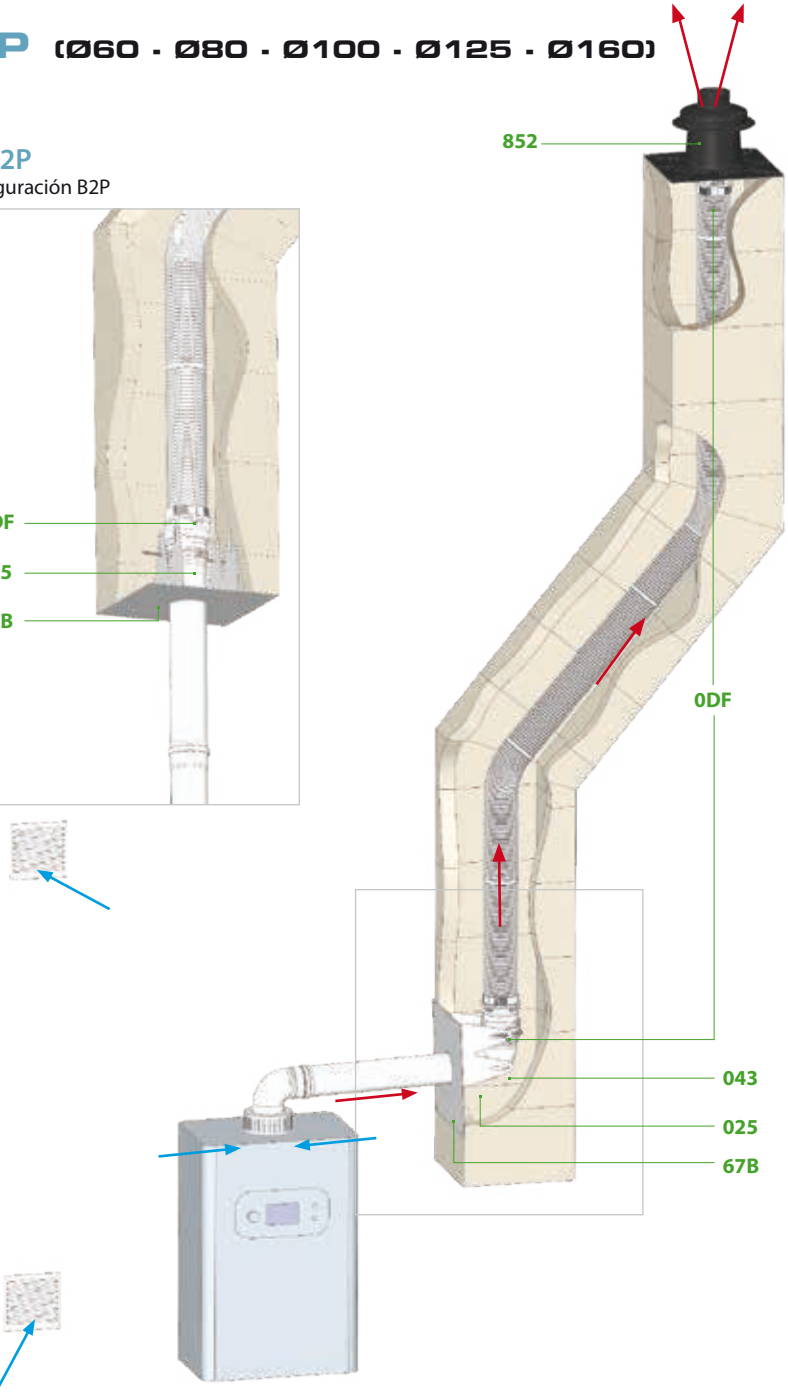

0RB

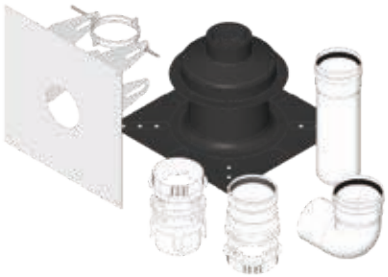

Kit renovación B2P

Ø	CÓDIGO	€
60*	039P 06 0RB DF	197,98
80	039P 08 0RB DF	197,98
100	039P 10 0RB DF	207,88

Instrucciones de montaje del kit

En la parte superior de la instalación, el adaptador flex-rígido (0DF) sujeta el flexible, apoyándose en la placa remate (852) sin necesidad de elementos adicionales.

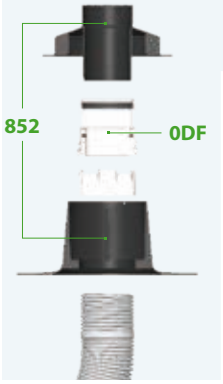

Para instalación mural, el codo (043) se fija a la placa (67B) y el módulo corto (025) enlaza el codo con el conducto de unión.

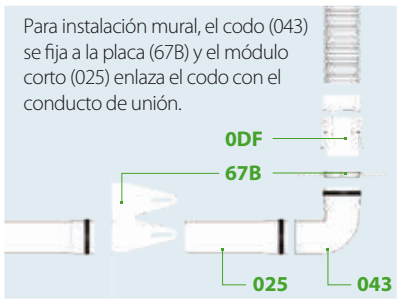

Para instalación a través del techo, el módulo corto (025) se fija a la placa (67B) y el codo (043) no se utiliza.

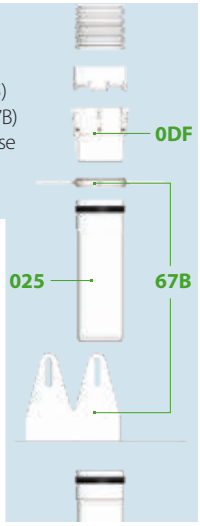

*El Ø60 incluye una ampliación (026) para ajustarlo a la placa de remate .
El Kit no está disponible para los Ø125 y Ø160. Si es necesario, solicitar cada pieza por separado.

DINAK PPH FLEX Kit B3 y B3 VENT (Ø60 - Ø80 - Ø100)

Composición del KIT 0RA

Un mismo kit para la instalación mural y para la instalación de techo

852
Placa remate cond. obra c/cubr.

0DF
Kit acoplamientos flex

024UV
Modulo recto
L: 450 mm

043UV
Codo 87º

67A
Placa tipo C9 con soporte

Kit 0RA

Configuración B3 y B3 VENT

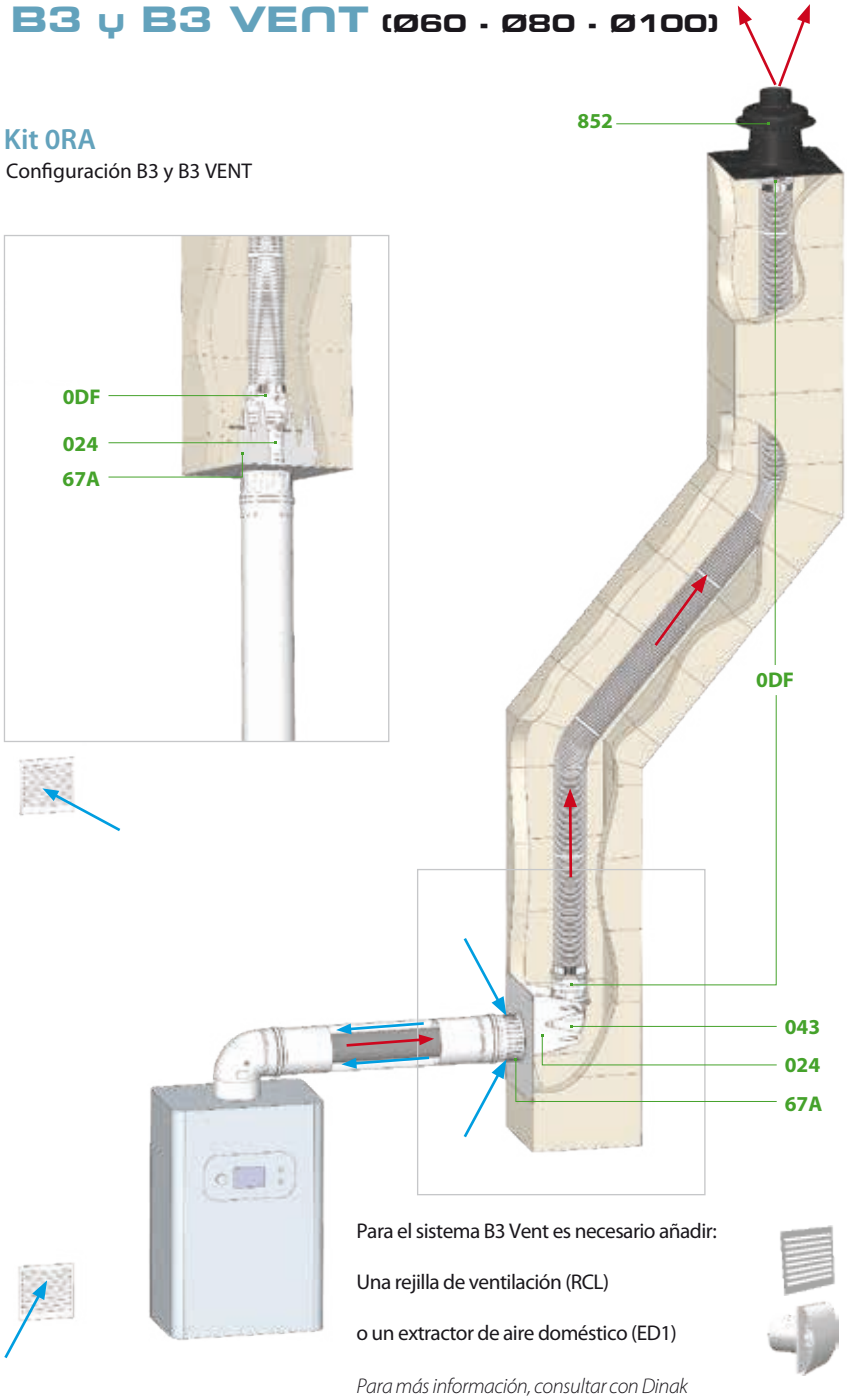

Para el sistema B3 Vent es necesario añadir:

Una rejilla de ventilación (RCL)

o un extractor de aire doméstico (ED1)

Para más información, consultar con Dinak

0RA

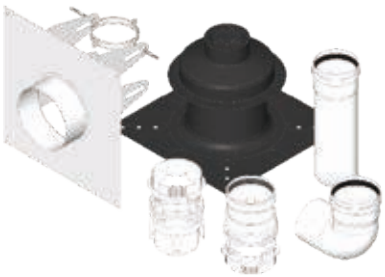

Ø	Kit renovación B3 y B3 VENT	
	CÓDIGO	€
60*	039P 06 0RA DF	204,10
80	039P 08 0RA DF	204,10
100	039P 10 0RA DF	214,31

*El Ø60 incluye una ampliación (026) para ajustarlo a la placa de remate .

Instrucciones de montaje del kit

En la parte superior de la instalación, el adaptador flex-rígido (0DF) sujeta el flexible, apoyándose en la placa remate (852) sin necesidad de elementos adicionales.

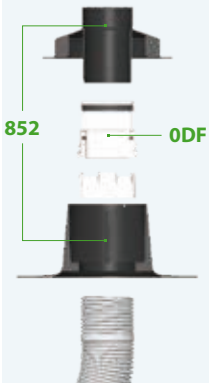

Para instalación mural, el codo (043) se fija a la placa (67A) y el módulo corto (025) enlaza el codo con el conducto de unión.

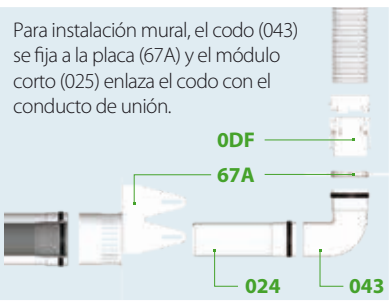

Para instalación a través del techo, el módulo corto (025) se fija a la placa (67A) y el codo (043) no se utiliza.

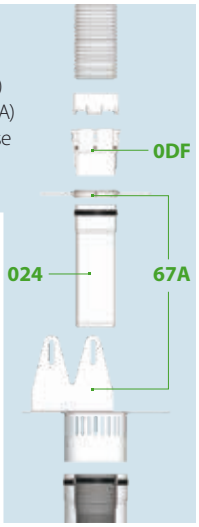

DINAK ALU SW

Ø60 - Ø80 - Ø100

Ø110 - Ø127 - Ø132

Conducto modular de simple pared de aluminio blanco con junta de estanqueidad

0036

DOP-ALU SW

EN 1856-2 T200 P1 W Vm L13100 O

MATERIALES

- Aluminio (acabado blanco)
- Junta de estanqueidad de silicona

CARACTERÍSTICAS

- **Rango de diámetros:** Ø60, Ø80, Ø100, Ø110, Ø127 y Ø132
- **Traspaso:** 50 mm en las uniones entre elementos
- **Clase de estanqueidad:** P1 (200 Pa)
- **Clase de temperatura:** T200 (hasta 200ºC)
- **Recortable**
- Diseñado para absorber las posibles dilataciones durante el funcionamiento de la instalación
- Compatible con la gama Dinak SW en acero inoxidable
- Sistema M-H para Ø60 y Ø80; y M-M con manguitos para Ø100 a Ø132mm

APLICACIONES

Evacuación de productos de combustión en generadores estándar de gas, estancos o atmosféricos.

MÓDULOS RECTOS

Ø	20C Módulo recto M-H 3 m		20B Módulo recto M-H 2 m	
	CÓDIGO	€	CÓDIGO	€
60	-	-	-	-
80	05940820CUVB/01	**52,76**	05940820BUVB/01	**32,04**
100	-	-	-	-
110	-	-	-	-
127	-	-	-	-
132	-	-	-	-

Ø	20A Modulo recto M-H 1,5 m		020 Modulo recto largo M-H 950 mm	
	CÓDIGO	€	CÓDIGO	€
60	-	-	059406020UVB/01	**19,97**
80	05940820AUVB/01	**24,22**	059408020UVB/01	**16,97**
100	-	-	-	-
110	-	-	-	-
127	-	-	-	-
132	-	-	-	-

Ø	024 Modulo recto medio M-H 450 mm		2BM Módulo recto M-M 2 m	
	CÓDIGO	€	CÓDIGO	€
60	059406024UVB/01	**15,41**	-	-
80	059408024UVB/01	**13,68**	0594082BMUVB/01	**31,12**
100	-	-	0594102BMUVB/01	**38,15**
110	-	-	0594112BMUVB/01	**42,60**
127	-	-	05941F2BMUVB/01	**50,63**
132	-	-	05941G2BMUVB/01	**51,40**

Ø	2AM Módulo recto M-M 1,5 m		20M Módulo recto largo M-M L=1000 mm	
	CÓDIGO	€	CÓDIGO	€
60	-	-	-	-
80	0594082AMUVB/01	**24,07**	05940820MUVB/01	**15,58**
100	0594102AMUVB/01	**28,06**	05941020MUVB/01	**19,24**
110	0594112AMUVB/01	**32,07**	05941120MUVB/01	**21,81**
127	05941F2AMUVB/01	**36,08**	05941F20MUVB/01	**24,70**
132	05941G2AMUVB/01	**37,68**	05941G20MUVB/01	**25,66**

ALU SW Ø80 - Ø100 - Ø110 - Ø127 - Ø132

MÓDULOS RECTOS

Ø	24M		25M	
	Módulo recto medio M-M L=500 mm		Módulo recto corto M-M L=200 mm	
	CÓDIGO	€	CÓDIGO	€
60	-	-	-	-
80	05940824MUVB/01	9,27	05940825MUVB/01	5,18
100	05941024MUVB/01	9,73	05941025MUVB/01	5,48
110	05941124MUVB/01	10,24	05941125MUVB/01	5,79
127	05941F24MUVB/01	12,13	05941F25MUVB/01	7,41
132	05941G24MUVB/01	15,77	05941G25MUVB/01	7,82

DESVÍOS

Ø	040		40H		043	
	Codo M-H 45º		Codo 45º H-H		Codo M-H 87º	
	CÓDIGO	€	CÓDIGO	€	CÓDIGO	€
60	059406040UVB/01	19,99	-	-	059406043UVB/01	19,99
80	059408040UVB/01	11,51	05940840HUVB/01	11,51	059408043UVB/01	11,51
100	-	-	05941040HUVB/01	12,83	-	-
110	-	-	05941140HUVB/01	13,84	-	-
127	-	-	05941F40HUVB/01	15,98	-	-
132	-	-	05941G40HUVB/01	16,47	-	-

INSPECCIÓN Y LIMPIEZA

Ø	436		314		504		055		TPN	
	Codo 87º H-H		Te recoge condensados		Módulo corto comprobación		Módulo recogida condensados		Toma de muestras (tapón)	
	CÓDIGO	€	CÓDIGO	€	CÓDIGO	€	CÓDIGO	€	CÓDIGO	€
60	-	-	-	-	-	-	-	-	-	-
80	059408436UVB/01	11,51	059408314UVB/01	37,54	059408504UVB/01	19,89	059408055UVB/01	34,57	059E99TPNUV	2,93
100	059410436UVB/01	12,83	-	-	-	-	-	-	-	-
110	059411436UVB/01	13,84	-	-	-	-	-	-	-	-
127	05941F436UVB/01	15,98	-	-	-	-	-	-	-	-
132	05941G436UVB/01	16,68	-	-	-	-	-	-	-	-

MÓDULOS FINALES

Ø	113 *		113 ALU		11R		1BH INOX		158 INOX	
	Embellecedor circular		Embellecedor circular Alu		Deflector evacuación cañón		Sombrerete antilluvia hembra Inox		Deflector horizontal hembra Inox	
	CÓDIGO	€	CÓDIGO	€	CÓDIGO	€	CÓDIGO	€	CÓDIGO	€
60	-	-	-	-	-	-	-	-	-	-
80	059S08113UVB/36	3,17	059408113UVB/01	9,58	05940811RUVB/01	9,62	0390081BHSWJ	46,41	039F08158SW	8,20
100	-	-	059410113UVB/01	8,22	-	-	0390101BHSWJ	49,85	039F10158SW	14,70
110	059C11113UVB/01	8,54	059411113UVB/01	8,54	-	-	-	-	-	-
127	-	-	05941F113UVB/01	9,13	-	-	-	-	-	-
132	-	-	05941G113UVB/01	9,42	-	-	-	-	-	-

* Embellecedor circular Ø80 en silicona, Ø110 en acero.

ALU SW Ø80 - Ø100 - Ø110 - Ø127 - Ø132

Ø	15H INOX		010		10R		111		25H	
	Salida direccional horizontal hembra Inox		Terminal techo negro		Terminal techo corto negro		Rejilla de aspiración Nylon		Manguito H-H	
	CÓDIGO	€	CÓDIGO	€		€	CÓDIGO	€	CÓDIGO	€
60	-	-					-	-	05940625HUVB/01	7,41
80	03900815HSWJ	17,60					059P08111UVB/01	4,27	05940825HUVB/01	5,82
100	03901015HSWJ	19,10	Consultar		Consultar		-	-	05941025HUVB/01	6,40
110	-	-	con Dinak		con Dinak		-	-	05941125HUVB/01	8,02
127	-	-					-	-	05941F25HUVB/01	8,82
132	-	-					-	-	05941G25HUVB/01	9,14

Ø	12G ACERO		01L ALU		01L ACERO		ABRAZADERAS 086		JUNTA 001	
	Antirrevoque (horizontal o vertical)		Terminal lamas Alu		Terminal lamas Acero		Anclaje intermedio plano		Junta silicona	
	CÓDIGO	€	CÓDIGO	€	CÓDIGO	€	CÓDIGO	€	CÓDIGO	€
60	-	-	-	-	-	-	059206086UVB/07	4,11	-	-
80	059C0812GUVB/01	15,10	-	-	059C0801LUVB/01	10,37	059208086UVB/07	4,05	059S08001UV/01	2,00
100	059C1012GUVB/01	15,20	05941001LUVB/01	13,97	059C1001LUVB/01	10,48	059210086UVB/07	4,71	-	-
110	059C1112GUVB/01	15,20	05941101LUVB/01	15,22	059C1101LUVB/01	11,14	059211086UVB/07	4,75	-	-
127	059C1F12GUVB/01	16,72	05941F01LUVB/01	16,54	059C1F01LUVB/01	12,40	059212086UVB/07	4,86	-	-
132	059C1G12GUVB/01	16,72	05941G01LUVB/01	16,54	059C1G01LUVB/01	13,02	05941G086UVB/01	5,13	-	-

REDUCCIONES Y AMPLIACIONES

026 *

Ø	Ø80		Ø100		Ø127	
	Ampliación M-H					
	CÓDIGO	€	CÓDIGO	€	CÓDIGO	€
60	0594YA026UVB/01	15,37	-	-	-	-
80	-	-	0594AD026UVB/01	17,49	0594BY026UVB/01	25,25
100	-	-	-	-	-	-
110	-	-	-	-	-	-
127	-	-	-	-	-	-
132	-	-	-	-	-	-

ACOPLAMIENTOS A CALDERA

1T0

Ø	Acoplamientos con comprobación	
	CÓDIGO	€
116-110	0594SG1T0UVB/01	11,31
131-127	0594SK1T0UVB/01	11,31
141-127	0594SV1T0UVB/01	21,28
141-132	0594SP1T0UVB/01	21,28

ACOPLAMIENTOS A CALDERA BIFLUJO

Ø80

Ref.	DESCRIPCIÓN	CÓDIGO	€
BFA	Acoplamiento a caldera biflujo Fagor	059408BFAUVB/01	83,00
BFE	Acoplamiento a caldera biflujo Ferroli Cointra	059408BFEUVB/01	29,40
BJU	Acoplamiento a caldera biflujo Junkers	059408BJUUVB/01	93,85
BSD	Acoplamiento a caldera biflujo Saunier Duval	059408BSDUVB/01	83,00
BBE	Acoplamiento a caldera biflujo Beretta	059408BBEUVB/01	96,56
BVA	Acoplamiento a caldera biflujo Vaillant	059408BVAUVB/01	83,00

ACOPLAMIENTOS A CALDERA

Ø80

Ref.	DESCRIPCIÓN	CÓDIGO	€
ABI	Acoplamiento a caldera Biasi	059408ABIUVB/01	55,32
AFE	Acoplamiento a caldera Ferroli	059408AFEUVB/01	58,81
ABA	Acoplamiento a caldera Baxi	059408ABAUVB/01	58,24
AJU	Acoplamiento a caldera Junkers mod. Euroline	059408AJUUVB/01	93,80
AAR	Acoplamiento a caldera Ariston	059408AARUVB/01	41,24
AVI	Acoplamiento a caldera Viessmann	059408AVIUVB/01	86,20

* Para otras combinaciones de diámetros, consúltenos

DINAK ALU CONCENTRIC

Ø60/100

Ø80/110

Ø80/125

Conducto modular concéntrico de aluminio blanco con junta de estanqueidad

0036

DOP-ALU CONCENTRIC

EN 1856-2 T200 P1 W Vm L13100 O

MATERIALES

- **Pared interior**: Aluminio
- **Pared exterior:** Aluminio lacado en blanco
- **Junta de estanqueidad:** Silicona

CARACTERÍSTICAS

- **Rango de diámetros:** Ø60/100, Ø80/110 y Ø80/125
- **Traspaso**: 50 mm en las uniones entre elementos
- **Clase de estanqueidad**: P1 (200 Pa)
- **Clase de temperatura**: T200 (hasta 200ºC)
- **Recortable**
- Diseñado para absorber las posibles dilataciones durante el funcionamiento de la instalación
- Compatible con la gama Diflux Inox en Ø80/125
- Compatibles con las tes de todas las gamas Dinagas

APLICACIONES

Evacuación de productos de combustión y toma de aire conjunta en calderas estándar estancas a gas.

EVACUACIÓN INDIVIDUAL POR CUBIERTA

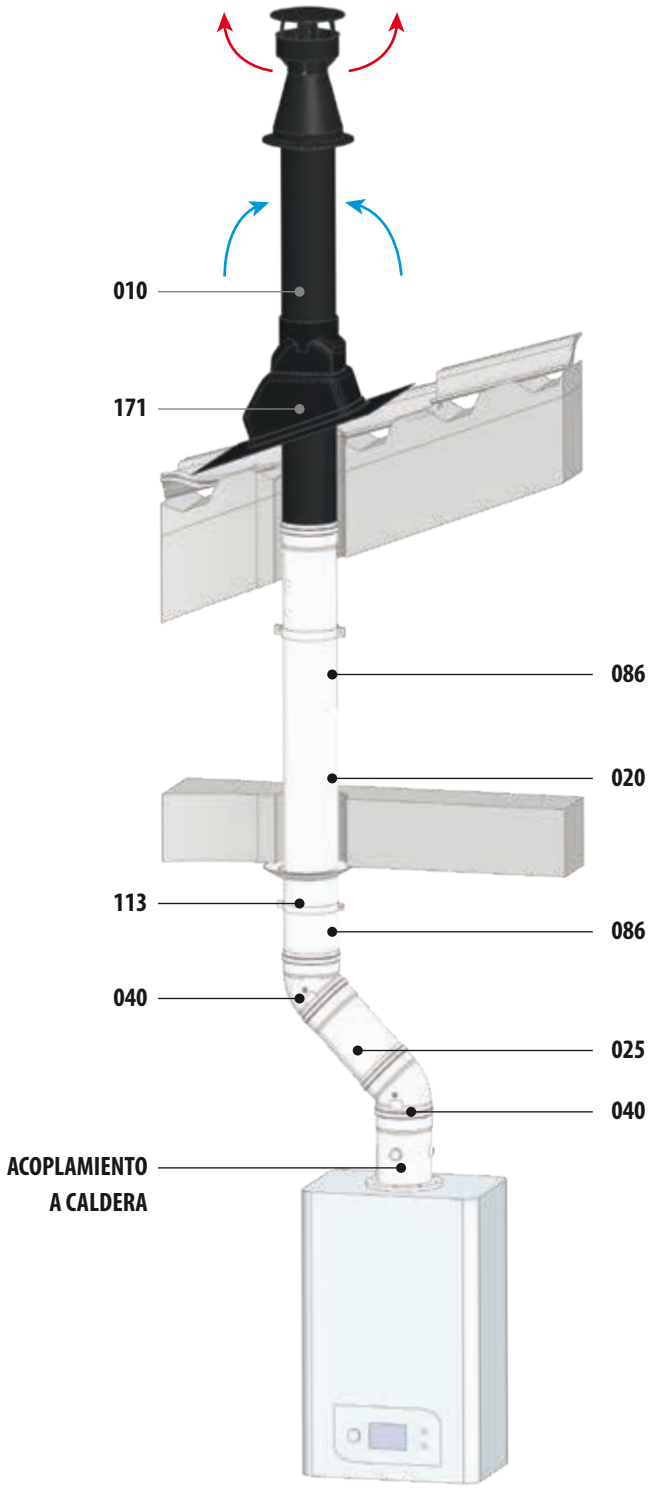

EVACUACIÓN INDIVIDUAL POR FACHADA

0CG

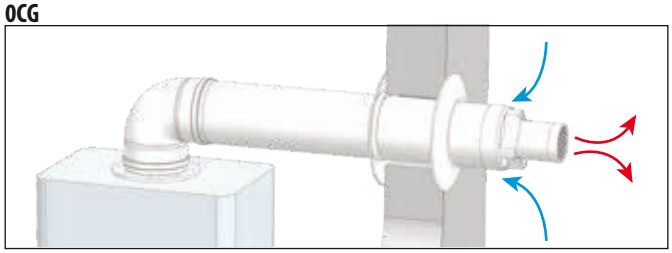

MÓDULOS RECTOS

Ø	20B		20A		020		024		025	
	Módulo recto 2 m		Módulo recto largo 1,5 m		Módulo recto largo L=950 mm		Módulo recto medio L=450 mm		Módulo recto corto L=200 mm	
	CÓDIGO	€	CÓDIGO	€	CÓDIGO	€	CÓDIGO	€	CÓDIGO	€
60/100	05440620BEVB/01	**61,24**	05440620AEVB/01	**48,64**	054406020EVB/01	**31,62**	054406024EVB/01	**22,77**	054406025EVB/01	**16,11**
80/110	05448A20BEVB/01	**80,54**	05448A20AEVB/01	**56,70**	05448A020EVB/01	**42,20**	05448A024EVB/01	**28,86**	05448A025EVB/01	**19,56**
80/125	05440820BEVB/01	**86,36**	05440820AEVB/01	**67,97**	054408020EVB/01	**46,51**	054408024EVB/01	**27,36**	054408025EVB/01	**18,50**

DESVÍOS

Ø	040		40H		043		436		INSPECCIÓN Y LIMPIEZA 050	
	Codo 45º M-H		Codo 45º		Codo 87º M-H		Codo 87º H-H		Módulo corto comprobación	
	CÓDIGO	€	CÓDIGO	€	CÓDIGO	€	CÓDIGO	€	CÓDIGO	€
60/100	054406040EVB/01	**35,13**	05440640HEVB/01	**35,13**	054406043EVB/01	**28,45**	054406436EVB/01	**28,45**	054406050EVB/01	**24,20**
80/110	05448A040EVB/01	**35,93**	05448A40HEVB/01	**35,93**	05448A043EVB/01	**31,94**	05448A436EVB/01	**31,94**	-	-
80/125	054408040EVB/01	**43,12**	05440840HEVB/01	**43,12**	054408043EVB/01	**47,91**	054408436EVB/01	**47,91**	-	-

INSPECCIÓN Y LIMPIEZA / REMATES / MÓDULOS FINALES

Ø	INSPECCIÓN Y LIMPIEZA 055		437		REMATES 113		171		MÓDULOS FINALES 010	
	Módulo recogida condensados		Codo 87º comprobación		Embellecedor circular		Salida de techo plomo inclinada negro 25º-50º		Terminal techo negro	
	CÓDIGO	€	CÓDIGO	€	CÓDIGO	€	CÓDIGO	€	CÓDIGO	€
60/100	054406055EVB/01	**38,76**	054406437EVB/01	**47,12**	059S10113UVB/36	**3,74**	05P908171EVN/30	**61,57**	054406010EVN/01	**137,81**
80/110	-	-	-	-	059E11113UVB/01	**8,54**	05P908171EVN/30	**61,57**	-	-
80/125	-	-	-	-	059S1A113UVB/36	**6,59**	05P908171EVN/30	**61,57**	-	-

MÓDULOS FINALES / CONEXIONES / KIT

Ø	MÓDULOS FINALES 10R		011		11R		CONEXIONES 25H		KIT 0CG	
	Terminal techo corto negro		Terminal muro		Terminal muro corto		Manguito H-H		Kit evacuación mural genérico	
	CÓDIGO	€	CÓDIGO	€	CÓDIGO	€	CÓDIGO	€	CÓDIGO	€
60/100	Consultar con Dinak		054406011EVB/01	**41,12**	05440611REVB/01	**12,51**	05440625HEVB/01	**10,18**	0544060CGEVB/01	**76,54**
80/110			-	-	05448A11REVB/01	**12,61**	05448A25HEVB/01	**12,32**	05448A0CGEVB/01	**96,44**
80/125			054408011EVB/01	**76,67**	05440811REVB/01	**13,36**	05440825HEVB/01	**14,59**	-	-

DINAK ALU CONCENTRIC

REDUCCIONES Y AMPLIACIONES

	0CR NOVEDAD		0CS NOVEDAD		0CF NOVEDAD		0CA NOVEDAD		026	
	Kit salida horizontal Fagor		Kit salida horizontal Saunier Duval		Kit salida horizontal Ferroli, Cointra, Roca y Corberó		Kit salida horizontal Vaillant y Ariston		Ampliación M-H Ø60/100 a Ø80/125	
Ø	CÓDIGO	€	CÓDIGO	€	CÓDIGO	€	CÓDIGO	€	CÓDIGO	€
60/100	0544060CREVB/01	*	0544060CSEVB/01	*	0544060CFEVB/01	*	0544060CAEVB/01	*	-	-
80/110	-	-	-	-	-	-	-	-	-	-
80/125	-	-	-	-	-	-	-	-	0544YA026EVB/01	**35,60**

* Consultar precio con DINAK

ABRAZADERAS Y ELEMENTOS DE FIJACIÓN

ACOPLAMIENTOS

	086		ARO		AFE		AVI		ABE	
	Anclaje intermedio plano		Acoplamiento a caldera Roca, Biasi		Acoplamiento a caldera Ferroli, Cointra, Coberó		Acoplamiento a caldera Viessmann		Acoplamiento a caldera Beretta	
Ø	CÓDIGO	€	CÓDIGO	€	CÓDIGO	€	CÓDIGO	€	CÓDIGO	€
60/100	059210086UVB/07	**4,71**	-	-	054406AFEEVB/01	**41,04**	054406AVIEVB/01	**61,08**	054406ABEEVB/01	**46,99**
80/110	059211086UVB/07	**4,75**	-	-	-	-	-	-	-	-
80/125	059212086UVB/07	**4,86**	054408AROEVB/01	**86,21 €**	-	-	-	-	-	-

ACCESORIOS

	ABA		ASR		AFA		001		001	
	Acoplamiento a caldera Baxi, Vaillant y Ariston		Acoplamiento a caldera Saunier Duval		Acoplamiento a caldera Fagor		Junta silicona pared interior		Junta silicona pared exterior	
Ø	CÓDIGO	€	CÓDIGO	€	CÓDIGO	€	CÓDIGO	€	CÓDIGO	€
60/100	054406ABAEVB/01	**43,04**	0544 06 ASR EVB/01	**49,27**	054406AFAEVB/01	**58,82**	059S06001UV/01	**2,00**	059S10001UV/01	**2,00**
80/110	-	-	-	-	-	-	059S08001UV/01	**2,00**	059S11001UV/01	**2,49**
80/125	-	-	-	-	-	-	059S08001UV/01	**2,00**	059S12001UV/01	**2,49**

DEKO PELLETS CLASSIC

Conducto de simple pared vitrificado en color negro mate con junta de estanqueidad en el extremo hembra

0036

0036 CPD 90220 044

EN 1856-2 T200 P1 W Vm L80080 O40
EN 1856-2 T600 N1 D Vm L80080 G375 NM

MATERIALES

Acero vitrificado interior y exterior

CARACTERÍSTICAS TÉCNICAS

Diámetros disponibles: Ø80, 100 y 120 mm

Espesor: 0,8 mm

Color: Negro mate

Traspaso: 50 mm entre piezas

Junta de estanqueidad de silicona incluida

Disponibles juntas cerámicas
(máximo 40 Pa. clase de estanqueidad N1)

Recortable, mantener extremo Hembra

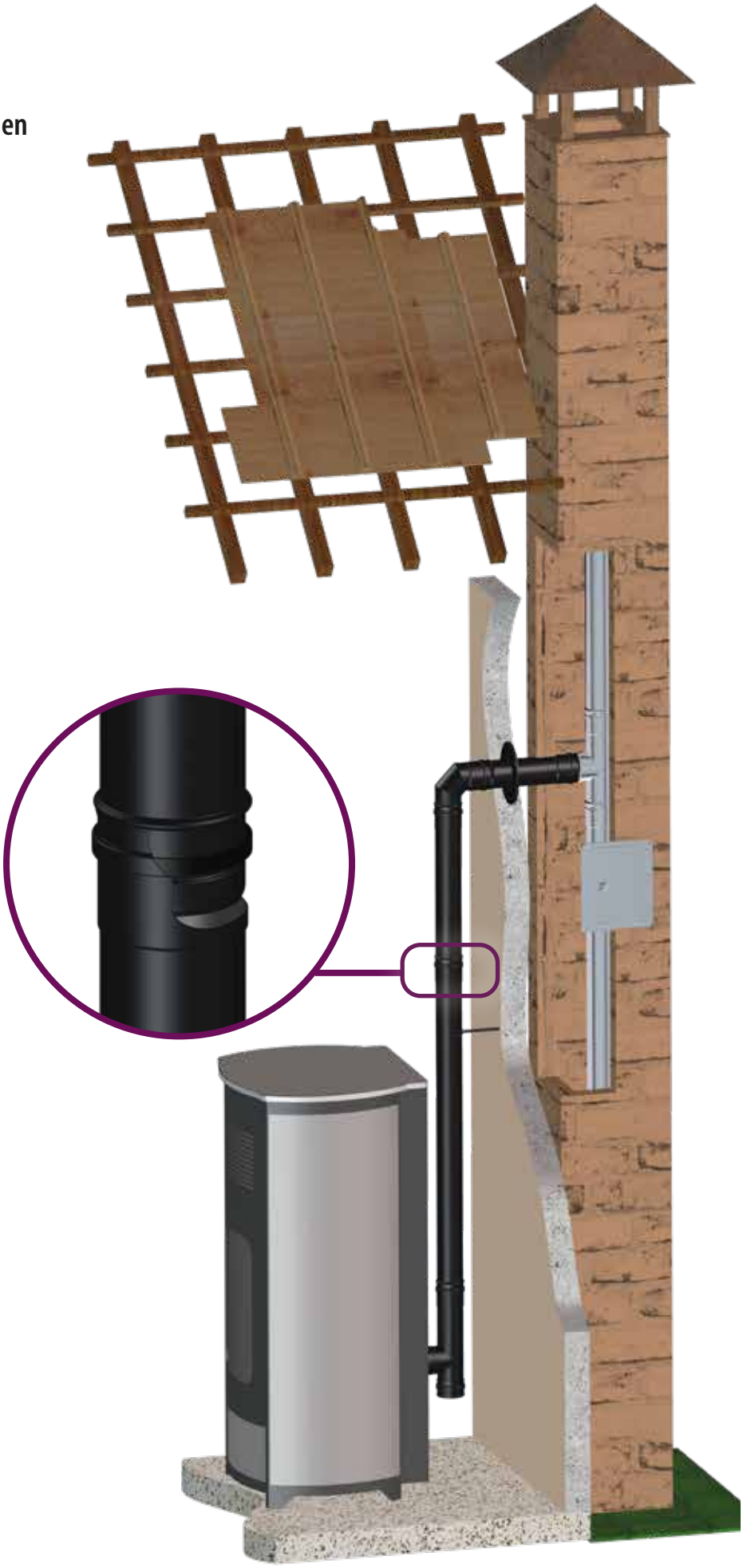

Ø 80
Ø 100
Ø120*

*Consulte disponibilidad y plazo

DEKO PELLETS CLASSIC

*** Consulte disponibilidad y plazo**

MÓDULOS RECTOS

Ø	020		024		025		022		023	
	Módulo recto L=945 mm		Módulo recto L=445 mm		Módulo recto L=275 mm		Módulo extensible largo L=530-870 mm		Módulo extensible corto L=360-530 mm	
	CÓDIGO	€	CÓDIGO	€	CÓDIGO	€	CÓDIGO	€	CÓDIGO	€
80	039A08020PEN	25,08	039A08024PEN	24,51	039A08025PEN	23,19	039A08022PEN	46,56	039A08023PEN	44,07
100	039A10020PEN	28,96	039A10024PEN	28,12	039A10025PEN	26,50	039A10022PEN	53,41	039A10023PEN	50,36
* 120	039A1A020PEN	* 33,63	039A1A024PEN	* 31,30	039A1A025PEN	* 29,84	-	-	-	-

DESVÍOS

Ø	255		25H		25M		030		031	
	Manguito M-H		Manguito H-H		Manguito M-M		Te 135º		Te 90º con entronque Macho	
	CÓDIGO	€	CÓDIGO	€	CÓDIGO	€	CÓDIGO	€	CÓDIGO	€
80	039A08255PEN	22,14	039A0825HPEN	24,42	039A0825MPEN	19,87	039A08030PEN	* 112,34	039A08031PEN	41,44
100	039A10255PEN	25,33	039A1025HPEN	28,19	039A1025MPEN	22,47	039A10030PEN	* 123,83	039A10031PEN	44,87
* 120	039A1A255PEN	* 29,62	039A1A25HPEN	* 30,75	039A1A25MPEN	* 26,10	-	-	039A1A031PEN	* 49,77

Ø	312		31F		040		40A		042	
	Te 90º con entronque Hembra Ø80		Te 90º con entronque Hembra		Codo 45º		Codo 45º offset 150		Codo 30º	
	CÓDIGO	€	CÓDIGO	€	CÓDIGO	€	CÓDIGO	€	CÓDIGO	€
80	-	-	039A0831FPEN	43,73	039A08040PEN	22,87	039A0840APEN	* 34,32	039A08042PEN	25,87
100	039A10312PEN	* 46,14	039A1031FPEN	47,71	039A10040PEN	25,47	039A1040APEN	* 38,21	039A10042PEN	* 28,89
* 120	039A1A312PEN	* 52,35	039A1A31FPEN	* 52,35	039A1A040PEN	* 39,04	-	-	039A1A042PEN	* 40,58

INSPECCIÓN Y LIMPIEZA

Ø	433		43H 435		20P		24P		33F	
	Codo 90º		Código: *** = 43H - Codo 90º H-H *** = 435 - Codo 90º M-M		Módulo recto con inspección L=945 mm		Módulo recto con inspección L=445 mm		Te 90º extracorta con entronque Hembra c/inspección	
	CÓDIGO	€	CÓDIGO	€	CÓDIGO	€	CÓDIGO	€	CÓDIGO	€
80	039A08433PEN	27,47	039A08***PEN	* 27,47	039A0820PPEN	* 56,65	039A0824PPEN	* 56,01	039A0833FPEN	65,59
100	039A10433PEN	30,70	039A10***PEN	* 30,70	039A1020PPEN	* 61,70	039A1024PPEN	* 60,73	039A1033FPEN	71,56
* 120	039A1A433PEN	* 40,83	039A1A***PEN	* 40,83	039A1A20PPEN	* 71,73	039A1A24PPEN	* 67,43	-	-

* Consulte disponibilidad y plazo

DEKO PELLETS CLASSIC

MÓDULOS FINALES

Ø	40P Codo 45º con inspección		432 Codo 90º con inspección		608 Colector hollín corto		618 Colector corto con desagüe		010** Sombrerete	
	CÓDIGO	€	CÓDIGO	€	CÓDIGO	€	CÓDIGO	€	CÓDIGO	€
80	039A0840PPEN	* 64,84	039A08432PEN	* 64,99	039A08608PEN	22,94	039A08618PEN	30,07	039A08010PEN	47,57
100	039A1040PPEN	* 69,64	039A10432PEN	* 69,91	039A10608PEN	28,22	039A10618PEN	36,42	039A10010PEN	52,30
* 120	039A1A40PPEN	* 81,19	039A1A432PEN	* 80,95	039A1A608PEN	* 32,88	039A1A618PEN	* 42,69	039A1A010PEN	* 63,37

**Incluye abrazadera de unión

REMATES

Ø	012** Sombrerete antiviento		151 Deflector horizontal		113 Placa remate circular		114 Placa remate pasamuros		14P 14R Código: ***= 14P Forro protección salida superior ***= 14R Forro protección salida trasera	
	CÓDIGO	€	CÓDIGO	€	CÓDIGO	€	CÓDIGO	€	CÓDIGO	€
80	039A08012PEN	67,29	039A08151PEN	29,56	039A08113PEN	16,24	039A08114PEN	42,52	039008***SWN	62,42
100	039A10012PEN	74,12	039A10151PEN	36,30	039A10113PEN	16,83	039A10114PEN	48,92	039010***SWN	69,83
* 120	039A1A012PEN	* 86,57	039A1A151PEN	* 38,17	039A1A113PEN	* 20,20	039A1A114PEN	* 56,67	03901A***SWN	* 81,98

**Incluye abrazadera de unión

REDUCCIONES

TRANSFORMACIÓN

Ø	14S Forro protección extensible		026 Ampliación M80-H100		026 Reducción M100-H80		262 Ampliación H-H KH = Ampliación Ø100-110 Y1 = Ampliación Ø80-120		A2P Transformación DEKO PELLETS CLASSIC a DEKO PELLETS STYLE	
	CÓDIGO	€	CÓDIGO	€	CÓDIGO	€	CÓDIGO	€	CÓDIGO	€
80	03900814SSWN	93,64	069AAD026PEN	36,63	-	-	-	-	039A08A2PPEN	* 19,87
100	03901014SSWN	118,72	-	-	069AY0026PEN	36,07	069AKH262PEN	* 43,28	039A10A2PPEN	* 22,47
* 120	03901A14SSWN	* 139,38	-	-	-	-	069AY1262PEN	* 47,60	-	-

ABRAZADERAS Y ANCLAJES

ACCESORIOS

Ø	070 NOVEDAD Abrazadera de unión (instalación opcional)		075 Anclaje ligero con tuerca		086 Anclaje intermedio plano		001 Junta		005 Bolsa 10 juntas cerámicas (máximo 40 Pa, clase N1)	
	CÓDIGO	€	CÓDIGO	€	CÓDIGO	€	CÓDIGO	€	CÓDIGO	€
80	039008070SWNA	8,16	039008075SWNA	12,57	039008086SWNA	16,75	050561001	2,29	059808005PEN	28,60
100	039010070SWNA	8,64	039010075SWNA	13,64	039010086SWNA	18,16	050562001	2,86	059810005PEN	32,73
* 120	03901A070SWNA	* 9,74	03901A075SWNA	* 16,36	03901A086SWNA	* 21,79	050567001	* 6,85	-	-

FIX Kit de fijación placa remate 059K99FIX 18,88 € PVP

SPR Spray negro para retoques 058899SPRDEN 32,33 € PVP

DEKO PELLETS STYLE

Conducto de simple pared vitrificado en color negro mate con junta de estanqueidad en el extremo macho, y diseño estético de las uniones

La gama DEKO PELLETS STYLE es la solución ideal para las evacuaciones de gases de las estufas de pellets en las que la integración estética es primordial, ya que el acabado de las uniones es completamente liso permitiendo la completa integración arquitectónica de la chimenea en la instalación.

CE 0036

0036 CPD 90220 044
EN 1856-2 T200 P1 W Vm L80080 O40
EN 1856-2 T600 N1 D Vm L80080 G375 NM

MATERIALES

- Acero vitrificado interior y exterior

CARACTERÍSTICAS TÉCNICAS

- **Diámetros disponibles:** Ø 80 y 100 mm
- **Espesor:** 0,8 mm
- **Color:** Negro mate
- **Diseño estético completamente liso**
- **Traspaso:** 50 mm entre piezas
- Junta de estanqueidad de silicona incluida
- Disponibles juntas cerámicas (máximo 40 Pa.clase de estanqueidad N1)
- **Recortable,** mantener extremo Macho

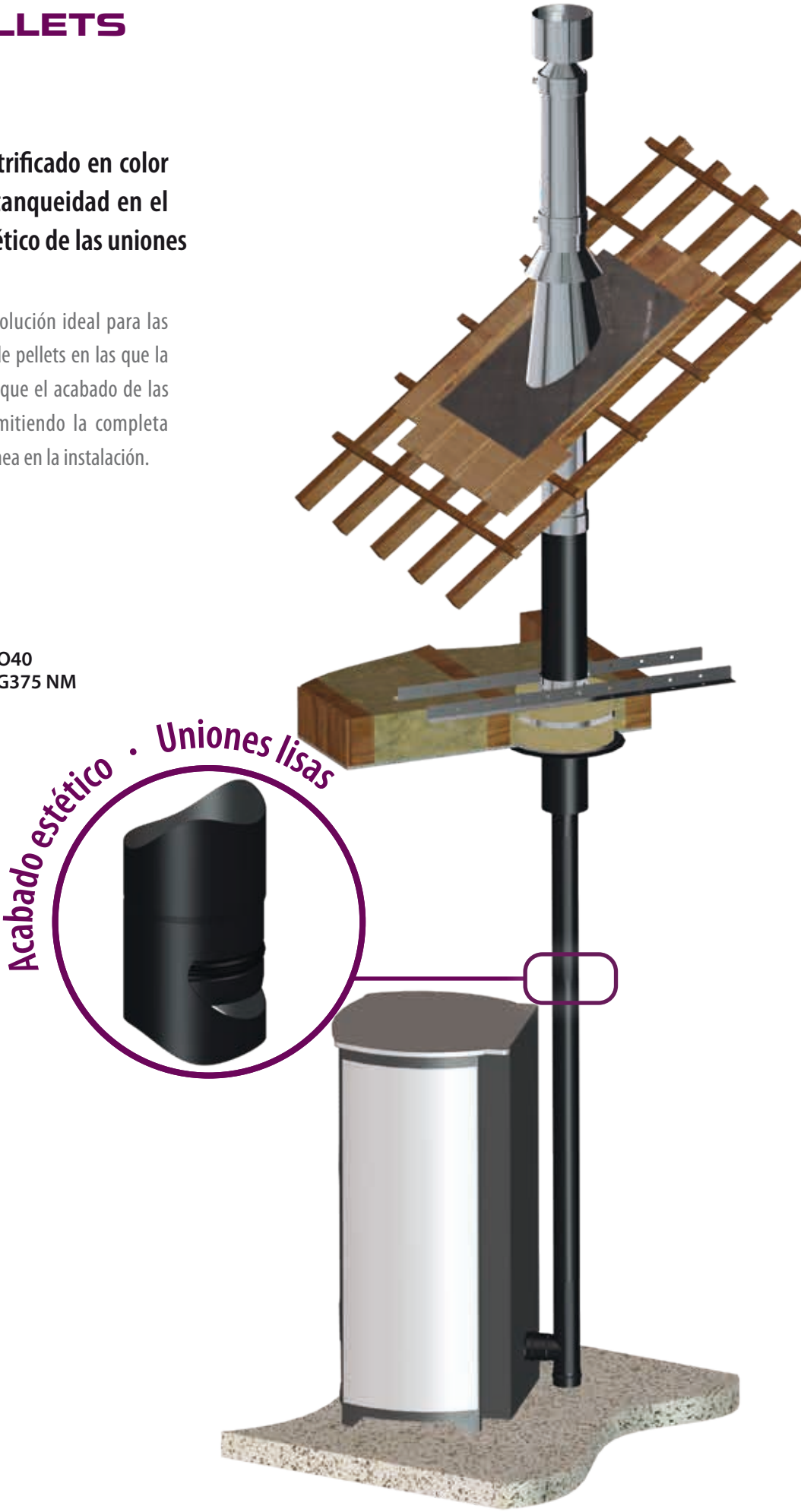

Ø 80
Ø 100

MÓDULOS RECTOS

Ø	020		024		025		022		023	
	Módulo recto L=950 mm		Módulo recto L=450 mm		Módulo recto L=275 mm		Módulo extensible largo L=530-870 mm		Módulo extensible corto L=360-530 mm	
	CÓDIGO	€	CÓDIGO	€	CÓDIGO	€	CÓDIGO	€	CÓDIGO	€
80	039A08020PES	**28,84**	039A08024PES	**28,18**	039A08025PES	**26,67**	039A08022PES	**53,55**	039A08023PES	**50,67**
100	039A10020PES	**33,31**	039A10024PES	**32,33**	039A10025PES	**30,48**	039A10022PES	**61,42**	039A10023PES	**57,91**

DESVÍOS

Ø	255		25H		25M		030		031	
	Manguito M-H		Manguito H-H		Manguito M-M		Te 135º		Te 90º con entronque Macho	
	CÓDIGO	€	CÓDIGO	€	CÓDIGO	€	CÓDIGO	€	CÓDIGO	€
80	039A08255PES	**25,47**	039A0825HPES	**28,09**	039A0825MPES	**22,84**	039A08030PES	* **129,18**	039A08031PES	**47,65**
100	039A10255PES	**29,12**	039A1025HPES	**32,42**	039A1025MPES	**25,85**	039A10030PES	* **142,40**	039A10031PES	**51,59**

Ø	312		31F		040		40A		042	
	Te 90º con entronque reducido Hembra Ø80		Te 90º con entronque Hembra		Codo 45º		Codo 45º offset 150		Codo 30º	
	CÓDIGO	€	CÓDIGO	€	CÓDIGO	€	CÓDIGO	€	CÓDIGO	€
80	-	-	039A0831FPES	**50,29**	039A08040PES	**26,30**	039A0840APES	* **39,46**	039A08042PES	**29,74**
100	039A10312PES	* **53,06**	039A1031FPES	**54,86**	039A10040PES	**29,29**	039A1040APES	* **43,94**	039A10042PES	* **33,22**

INSPECCIÓN Y LIMPIEZA

Ø	433		43H 435		20P		24P		33F	
	Codo 90º		Código: ***= 43H - Codo 90º H-H ***= 435 - Codo 90º M-M		Módulo recto con inspección L=950 mm		Módulo recto con inspección L=450 mm		Te 90º extracorta con entronque Hembra con inspección	
	CÓDIGO	€	CÓDIGO	€	CÓDIGO	€	CÓDIGO	€	CÓDIGO	€
80	039A08433PES	**31,60**	039A08***PES	* **31,60**	039A0820PPES	* **65,15**	039A0824PPES	* **64,42**	039A0833FPES	**75,43**
100	039A10433PES	**35,30**	039A10***PES	* **35,30**	039A1020PPES	* **70,95**	039A1024PPES	* **69,84**	039A1033FPES	**82,29**

* Consulte disponibilidad y plazo

MÓDULOS FINALES

Ø	40P Codo 45º con inspección		432 Codo 90º con inspección		608 Colector hollín corto		618 Colector corto con desagüe		010** Sombrerete	
	CÓDIGO	€	CÓDIGO	€	CÓDIGO	€	CÓDIGO	€	CÓDIGO	€
80	039A0840PPES	* 74,57	039A08432PES	74,74	039A08608PEN	26,38	039A08618PEN	34,57	039A08010PES	54,70
100	039A1040PPES	* 80,09	039A10432PES	* 80,40	039A10608PEN	32,46	039A10618PEN	41,87	039A10010PES	60,14

**Incluye abrazadera de unión

REMATES

Ø	012** Sombrerete antiviento		151 Deflector horizontal		113 Placa remate circular		114 Placa remate pasamuros		14P Forro protección salida superior	
	CÓDIGO	€	CÓDIGO	€	CÓDIGO	€	CÓDIGO	€	CÓDIGO	€
80	039A08012PES	77,38	039A08151PES	34,00	039A08113PEN	16,24	039A08114PES	42,52	03900814PSWN	62,42
100	039A10012PES	85,24	039A10151PES	41,76	039A10113PEN	16,83	039A10114PES	48,92	03901014PSWN	69,83

**Incluye abrazadera de unión

REDUCCIONES

Ø	14R Forro protección salida trasera		14S Forro protección extensible		026 Ampliación M80-H100		026 Reducción M100-H80		262 Ampliación H100-H110	
	CÓDIGO	€	CÓDIGO	€	CÓDIGO	€	CÓDIGO	€	CÓDIGO	€
80	03900814RSWN	62,42	03900814SSWN	93,64	069AAD026PES	42,13	-	-	-	-
100	03901014RSWN	69,83	03901014SSWN	118,72	-	-	069AY0026PES	41,48	069AKH262PES	* 49,77

TRANSFORMACIÓN / ABRAZADERAS Y ANCLAJES / ACCESORIOS

Ø	A1P Transformación DEKO PELLETS STYLE a DEKO PELLETS CLASSIC		075 Anclaje ligero con tuerca		086 Anclaje intermedio plano		001 Junta		005 Bolsa 10 juntas cerámicas (máximo 40 Pa, clase N1)	
	CÓDIGO	€	CÓDIGO	€	CÓDIGO	€	CÓDIGO	€	CÓDIGO	€
80	039A08A1PPES	* 19,87	039008075SWNA	12,57	039008086SWNA	16,75	050560001	2,29	059808005PEN	28,60
100	039A10A1PPES	* 22,47	039010075SWNA	13,64	039010086SWNA	18,16	050561001	2,86	059810005PEN	32,73

FIX Kit de fijación placa remate 059K99FIX **18,88 €** PVP

SPR Spray negro para retoques 058899SPRDEN **32,33 €** PVP

DEKO LEÑA

Conducto de simple pared vitrificado en color negro mate con diseño estético de las uniones

La gama Deko Leña es la solución ideal para las evacuaciones de gases de las estufas de de leña en las que el conducto de humos está a la vista.

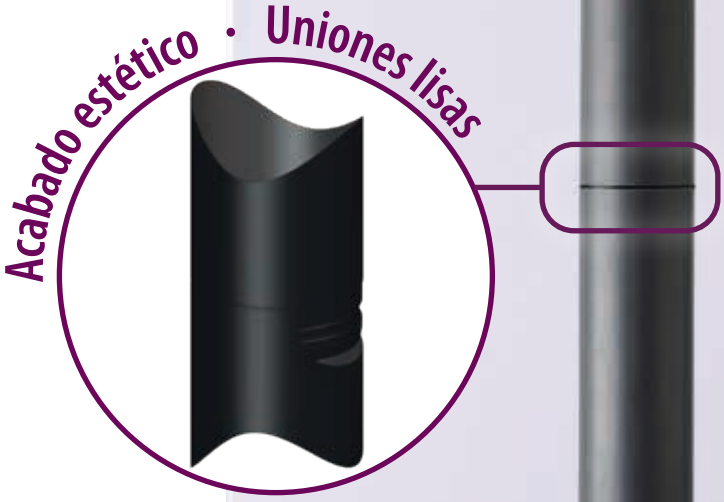

0036 CPD 90220 045
EN 1856-2 T600 N1 D Vm L80080 Gxx NM

MATERIALES

- Acero vitrificado interior y exterior

CARACTERÍSTICAS TÉCNICAS

- **Diámetros disponibles:** Ø125, 150, 180 y 200 mm
- **Espesor:** 0,8 mm
- **Color:** Negro mate
- **Traspaso:** 50 mm entre piezas
- **Recortable,** mantener extremo Macho

Ø 125 a Ø 200

* Consulte disponibilidad y plazo

MÓDULOS RECTOS

Ø	020 Módulo recto L=950 mm		024 Módulo recto L=450 mm		025 Módulo recto L=285 mm		022 Módulo extensible largo L=120-450 mm		25H Manguito H-H	
	CÓDIGO	€	CÓDIGO	€	CÓDIGO	€	CÓDIGO	€	CÓDIGO	€
125	039A12020DEN	31,18	039A12024DEN	26,31	039A12025DEN	24,32	039A12022DEN	39,51	039A1225HDEN	21,89
150	039A15020DEN	34,41	039A15024DEN	28,79	039A15025DEN	26,40	039A15022DEN	42,39	039A1525HDEN	23,74
180	039A18020DEN	39,20	039A18024DEN	31,60	039A18025DEN	28,72	039A18022DEN	* 48,45	039A1825HDEN	25,86
200	039A20020DEN	45,34	039A20024DEN	35,73	039A20025DEN	32,39	039A20022DEN	* 50,82	039A2025HDEN	29,16

DESVÍOS

Ø	25M Manguito M-M		031 Te 90º con entronque Macho		31F Te 90º con entronque Hembra		32M Te 90º entronque reducido Ø80		040 Codo 45º	
	CÓDIGO	€	CÓDIGO	€	CÓDIGO	€	CÓDIGO	€	CÓDIGO	€
125	039A1225MDEN	21,89	039A12031DEN	44,40	039A1231FDEN	44,40	039A1232MDEN	* 48,85	039A12040DEN	27,39
150	039A1525MDEN	23,74	039A15031DEN	48,07	039A1531FDEN	48,07	-	-	039A15040DEN	28,86
180	039A1825MDEN	* 25,86	039A18031DEN	* 49,34	039A1831FDEN	* 49,34	-	-	039A18040DEN	30,81
200	039A2025MDEN	* 29,16	039A20031DEN	* 55,64	039A2031FDEN	* 55,64	-	-	039A20040DEN	33,88

INSPECCIÓN Y LIMPIEZA

Ø	40A Codo 45º offset L=150 mm		042 Codo 30º		433 Codo 90º		20P Módulo recto con inspección L=950 mm		24P Módulo recto con inspección L=450 mm	
	CÓDIGO	€	CÓDIGO	€	CÓDIGO	€	CÓDIGO	€	CÓDIGO	€
125	039A1240ADEN	49,30	039A12042DEN	32,53	039A12433DEN	33,75	039A1220PDEN	63,08	039A1224PDEN	61,68
150	039A1540ADEN	51,96	039A15042DEN	34,35	039A15433DEN	35,64	039A1520PDEN	66,14	039A1524PDEN	64,14
180	039A1840ADEN	* 55,46	039A18042DEN	* 39,48	039A18433DEN	40,98	039A1820PDEN	* 87,47	039A1824PDEN	83,51
200	039A2040ADEN	* 60,98	039A20042DEN	* 42,70	039A20433DEN	44,31	039A2020PDEN	* 97,64	039A2024PDEN	92,44

MÓDULOS FINALES

Ø	40P Codo 45º con inspección		432 Codo 90º con inspección		060** Colector hollín		061** Colector hollín con desagüe		010** Sombrerete	
	CÓDIGO	€	CÓDIGO	€	CÓDIGO	€	CÓDIGO	€	CÓDIGO	€
125	039A1240PDEN	69,19	039A12432DEN	69,61	039A12060DEN	41,79	039A12061DEN	47,41	039A12010DEN	47,91
150	039A1540PDEN	71,00	039A15432DEN	* 71,52	039A15060DEN	45,02	039A15061DEN	50,64	039A15010DEN	52,39
180	039A1840PDEN	* 91,88	039A18432DEN	* 96,47	039A18060DEN	* 49,67	039A18061DEN	55,30	039A18010DEN	61,54
200	039A2040PDEN	* 100,9	039A20432DEN	* 105,3	039A20060DEN	* 53,05	039A20061DEN	58,66	039A20010DEN	66,00

**Incluye abrazadera de unión

*** Consulte disponibilidad y plazo**

REMATES

Ø	012** Sombrerete antiviento		113 Placa remate circular		14P Forro protección		14S Forro protección extensible		1C0 Acoplamiento condensados	
	CÓDIGO	€	CÓDIGO	€	CÓDIGO	€	CÓDIGO	€	CÓDIGO	€
125	039A12012DEN	* 66,73	039A12113DEN	17,91	03901214PSWN	83,72	03901214SSWN	142,33	039A121C0DEN	26,31
150	039A15012DEN	73,17	039A15113DEN	20,00	03901514PSWN	95,18	03901514SSWN	161,79	039A151C0DEN	29,47
180	039A18012DEN	* 86,37	039A18113DEN	23,17	03901814PSWN	118,57	03901814SSWN	201,58	039A181C0DEN	* 31,90
200	039A20012DEN	* 93,04	039A20113DEN	26,99	03902014PSWN	134,17	03902014SSWN	228,10	039A201C0DEN	* 35,96

**Incluye abrazadera de unión

ACCESORIOS

ABRAZADERAS Y ANCLAJES

Ø	055 Módulo recogida condensados		120 Módulo con compuerta de regulación		32R Te 90º con estabilizador tiro		075 Anclaje ligero con tuerca		086 Anclaje intermedio plano	
	CÓDIGO	€	CÓDIGO	€	CÓDIGO	€	CÓDIGO	€	CÓDIGO	€
125	039A12055DEN	* 35,95	039A12120DEN	65,98	039A1232RDEN	* 321,21	039012075SWNA	20,32	039012086SWNA	27,09
150	039A15055DEN	37,96	039A15120DEN	68,25	039A1532RDEN	* 328,90	039015075SWNA	24,44	039015086SWNA	32,60
180	039A18055DEN	* 43,66	039A18120DEN	* 74,26	039A1832RDEN	* 334,20	039018075SWNA	25,73	039018086SWNA	34,30
200	039A20055DEN	* 47,18	039A20120DEN	* 78,61	039A2032RDEN	* 369,63	039020075SWNA	26,93	039020086SWNA	35,91

REDUCCIONES 026

Ampliación/reducción M-H

Ø M / H	125		150		175		180		200	
	CÓDIGO	€	CÓDIGO	€	CÓDIGO	€	CÓDIGO	€	CÓDIGO	€
125	-	-	069AA0026DEN	* 40,89	-	-	-	-	-	-
150	069AM0026DEN	38,00	-	-	-	-	069ADI026DEN	44,31	069AB6026DEN	* 44,31
180	-	-	069ADY026DEN	40,70	069ADZ026DEN	* 44,31	-	-	069AEA026DEN	* 44,31
200	-	-	069AM4026DEN	45,12	-	-	069AEV026DEN	44,31	-	-

REDUCCIONES 262

Ampliación/reducción H-H

El diseño de la pieza varía según combinación de Ø

Ø H / H	125		150		180		200	
	CÓDIGO	€	CÓDIGO	€	CÓDIGO	€	CÓDIGO	€
110	069AKM262DEN	41,67	-	-	-	-	-	-
120	069ABD262DEN	36,23	069ABF262DEN	* 38,56	-	-	-	-
125	-	-	069AA0262DEN	* 38,56	-	-	-	-
130	069ACB262DEN	* 37,62	069ACK262DEN	* 38,55	-	-	-	-
140	-	-	069AXR262DEN	* 38,56	-	-	-	-
150	-	-	-	-	069ADI262DEN	* 41,67	-	-
153	-	-	069ANK262DEN	* 38,56	-	-	-	-
155	-	-	069ASP262DEN	* 41,67	-	-	-	-
175	-	-	069AB5262DEN	* 41,67	069ADQ262DEN	* 41,67	069AC9262DEN	41,67
180	-	-	-	-	-	-	069AEA262DEN	* 41,67
185	-	-	-	-	069ATL262DEN	* 41,67	-	-
200	-	-	-	-	-	-	-	-
205	-	-	-	-	-	-	069AEW262DEN	41,67

FIX

Kit de fijación placa remate

CÓDIGO	€
059K99FIX	18,88

SPR

Spray negro para retoques

CÓDIGO	€
058899SPRDEN	32,33

TRANSFORMACIONES/ACOPLAMIENTOS Y ADAPTADORES

EL + DINAK

SIMPLICIDAD, SEGURIDAD Y ESTÉTICA: 3 CONDICIONES NECESARIAS REUNIDAS EN UNA SOLA PIEZA

Acoplamientos para DEKO Pellets Classic y Style, DW Pellets, SW Pellets, Dinaflex y Diflux Pellets

- Los acoplamientos pasamuros **están específicamente diseñados para realizar la transformación de un conducto de simple a uno de doble pared aislado de una forma sencilla y estética**.

- El diseño de estas piezas c**umple con las indicaciones de la norma UNE 123001 en lo referente al paso de forjados y/o paredes combustibles**, es decir, que el **conducto de evacuación deberá ser aislado en la zona en la que se atraviesa dicho elemento, respetando la distancia a materiales combustibles de la chimenea**.

- Una de las grandes ventajas de estas piezas es que **permite desmontar el conducto de simple pared para realizar operaciones de inspección y limpieza de una forma rápida y sencilla**, gracias al diseño de la zona del acoplamiento con un traspaso de 50 a 120 mm.

Dinak le aconseja el montaje con el sistema de acabado con un embellecedor 13D

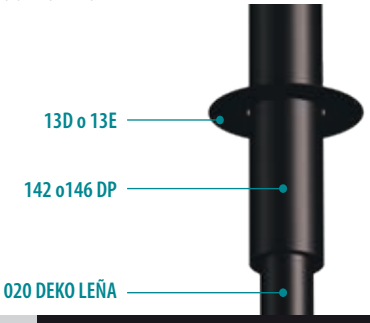

13D Embellecedor plano

	INOX		NEGRO	
	CÓDIGO	€	CÓDIGO	€
Ø 80	03090813DDW	**27,01**	03090813DDWN	**40,51**
Ø 100	03091013DDW	**28,16**	03091013DDWN	**42,24**
Ø 125	03091213D	**33,00**	03091213DKN	**49,50**
Ø 150	03091513DDW	**38,22**	03091513DDWN	**57,34**
Ø 175	03091713D	**41,68**	03091713DKN	**62,53**
Ø 200	03092013DDW	**44,90**	03092013DDWN	**67,35**

105 Transformación

NOVEDAD

DEKO PELLETS CLASSIC ▶ DW PELLETS	CÓDIGO	€	CÓDIGO	€
Ø 80 ▶ Ø 80/140	039108105PE	**29,07**	039108105PENA	**40,68**
Ø 100 ▶ Ø 100/160	039110105PE	**33,37**	039110105PENA	**46,70**
DEKO PELLETS STYLE ▶ DW PELLETS				
Ø 80 ▶ Ø 80/140	039108105PS	**33,43**	039108105PSNA	**43,46**
Ø 100 ▶ Ø 100/160	039110105PS	**38,38**	039110105PSNA	**49,89**

15P Transformación

NOVEDAD

DEKO LEÑA ▶ DP	CÓDIGO	€	CÓDIGO	€
Ø 125 ▶ Ø 125/185	03911215PDE	**43,07**	03911215PDENA	**55,99**
Ø 150 ▶ Ø 150/210	03911515PDE	**49,50**	03911515PDENA	**64,36**
Ø 175 ▶ Ø 175/235	03911815PDE	**59,19**	03911815PDENA	**76,95**
Ø 200 ▶ Ø 200/260	03912015PDE	**65,65**	03912015PDENA	**85,35**

A17 Transformación

NOVEDAD

DEKO PELLETS CLASSIC ▶ DP	CÓDIGO	€	CÓDIGO	€
Ø 80 ▶ Ø 125/185	0301Y2A17	**63,10**	0301Y2A17KN	**82,03**
Ø 80 ▶ Ø 150/210	0301Y4A17	**69,81**	0301Y4A17KN	**90,75**
Ø 100 ▶ Ø 150/210	0301AHA17	**69,81**	0301AHA17KN	**90,75**
DEKO PELLETS STYLE ▶ DP				
Ø 80 ▶ Ø 125/185	0301Y2A17PS	**72,57**	0301Y2A17PSN	**94,34**
Ø 80 ▶ Ø 150/210	0301Y4A17PS	**80,28**	0301Y4A17PSN	**104,36**
Ø 100 ▶ Ø 150/210	0301AHA17PS	**80,28**	0301AHA17PSN	**104,36**
DEKO LEÑA ▶ DP				
Ø 125 ▶ Ø 150/210	0301A0A17	**69,81**	0301A0A17KN	**90,75**
Ø 150 ▶ Ø 175/235	0301B5A17	**69,81**	0301B5A17KN	**90,75**
Ø 150 ▶ Ø 200/260	0301B6A17	**78,03**	0301B6A17KN	**101,44**
Ø 180 ▶ Ø 200/260	0301EAA17	**92,38**	0301EAA17KN	**120,10**

TRANSFORMACIONES/ACOPLAMIENTOS Y ADAPTADORES

142 Acoplamiento aislado
L=500 mm

DEKO LEÑA ▶ DP	INOX		NEGRO	
	CÓDIGO	€	CÓDIGO	€
Ø 125 ▶ Ø 125/185	030112142DE	86,21	032112142DEN	95,61
Ø 150 ▶ Ø 150/210	030115142DE	96,48	032115142DEN	107,00
Ø 175 ▶ Ø 175/235	030118142DE	109,18	032118142DEN	121,10
Ø 200 ▶ Ø 200/260	030120142DE	131,73	032120142DEN	146,10

143 Acoplamiento aislado
L = 500 mm

DEKO PELLETS CLASSIC ▶ DW PELLETS	CÓDIGO	€	CÓDIGO	€
Ø 80 ▶ Ø 80/140	030108143PE	65,93	030108143PEN	74,93
Ø 100 ▶ Ø 100/160	030110143PE	72,90	030110143PEN	82,84
DEKO PELLETS STYLE ▶ DW PELLETS				
Ø 80 ▶ Ø 80/140	030108143PS	85,80	030108143PSN	94,80
Ø 100 ▶ Ø 100/160	030110143PS	95,37	030110143PSN	105,31

146 Acoplamiento aislado
L = 1000 mm

DEKO LEÑA ▶ DP	CÓDIGO	€	CÓDIGO	€
Ø 125 ▶ Ø 125/185	030112146DE	129,16	032112146DEN	105,25
Ø 150 ▶ Ø 150/210	030115146DE	144,37	032115146DEN	160,11
Ø 175 ▶ Ø 175/235	030118146DE	161,39	032118146DEN	179,00
Ø 200 ▶ Ø 200/260	030120146DE	197,36	032120146DEN	218,89

671 Placa de conexión

SW PELLETS ▶ DW PELLETS	CÓDIGO	€	CÓDIGO	€
Ø 80 ▶ Ø 80/140	039F08671SWJ	107,17	039F08671SWJN	139,32
Ø 100 ▶ Ø 100/160	039F10671SWJ	109,84	039F10671SWJN	142,79
DINAFLEX ▶ DW PELLETS				
Ø 80 ▶ Ø 80/140	039F08671DF	112,04	039F08671DFN	145,65
Ø 100 ▶ Ø 100/160	039F10671DF	114,83	039F10671DFN	149,28

673 Placa de conexión

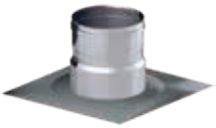

DEKO PELLETS CLASSIC ▶ SW PELLETS	CÓDIGO	€	CÓDIGO	€
Ø 80 ▶ Ø 80	039108673PE	97,43	039108673PEN	126,65
Ø 100 ▶ Ø 100	039110673PE	99,85	039110673PEN	129,80
DEKO PELLETS STYLE ▶ SW PELLETS				
Ø 80 ▶ Ø 80	039108673PS	117,30	039108673PSN	146,52
Ø 100 ▶ Ø 100	039110673PS	122,32	039110673PSN	152,27
DEKO LEÑA ▶ SW				
Ø 125 ▶ Ø 125/185	039112673DE	109,25	039112673DEN	142,02
Ø 150 ▶ Ø 150/210	039115673DE	114,10	039115673DEN	148,33
Ø 175 ▶ Ø 175/235	039118673DE	119,11	039118673DEN	154,84
Ø 200 ▶ Ø 200/260	039120673DE	124,44	039120673DEN	161,77
DIFLUX PELLETS ▶ SW PELLETS				
Ø 80 ▶ Ø 80	030108673EP	107,17	030108673EPN	139,31
Ø 100 ▶ Ø 100	030110673EP	109,83	030110673EPN	142,77
Ø 130 ▶ Ø 130	030113673EP	120,17	030113673EPN	156,22

675 Placa de conexión

DEKO PELLETS CLASSIC ▶ DINAFLEX	CÓDIGO	€	CÓDIGO	€
Ø 80 ▶ Ø 80	039108675PE	120,34	039108675PEN	156,45
Ø 100 ▶ Ø 100	039110675PE	124,22	039110675PEN	161,47
DEKO PELLETS STYLE ▶ SW PELLETS				
Ø 80 ▶ Ø 80	039108675PS	140,21	039108675PSN	176,32
Ø 100 ▶ Ø 100	039110675PS	146,69	039110675PSN	183,94
DEKO LEÑA ▶ DINAFLEX				
Ø 125 ▶ Ø 125/185	039112675DE	137,93	039112675DEN	179,31
Ø 150 ▶ Ø 150/210	039115675DE	146,72	039115675DEN	190,73
Ø 175 ▶ Ø 175/235	039118675DE	157,18	039118675DEN	204,34
Ø 200 ▶ Ø 200/260	039120675DE	165,70	039120675DEN	215,40
DW PELLETS ▶ DINAFLEX				
Ø 80 ▶ Ø 80	030108675DW	123,24	030108675DWN	160,22
Ø 100 ▶ Ø 100	030110675DW	126,30	030110675DWN	164,20
DIFLUX PELLETS ▶ DINAFLEX				
Ø 80 ▶ Ø 80	030108675EP	112,04	030108675EPN	145,65
Ø 100 ▶ Ø 100	030110675EP	114,82	030110675EPN	149,27
Ø 130 ▶ Ø 130	030113675EP	125,63	030113675EPN	163,32

Consulte con Dinak para otros diámetros

SISTEMA DINAKISOL

El sistema DINAKISOL ha sido diseñado y certificado por DINAK para atravesar forjados y/o paredes combustibles de una forma segura.

El sistema **DINAKISOL** minimiza la transferencia de calor desde el conducto de evacuación a los elementos combustibles cercanos, eliminando el riesgo de incendio.

Esta solución se compone de una coquilla de aislamiento de lana mineral que se instala alrededor del conducto de evacuación, un embellecedor y un embellecedor estanco que evita las pérdidas de calor del local, aumentando la eficiencia energética de la vivienda y cuya instalación es opcional.

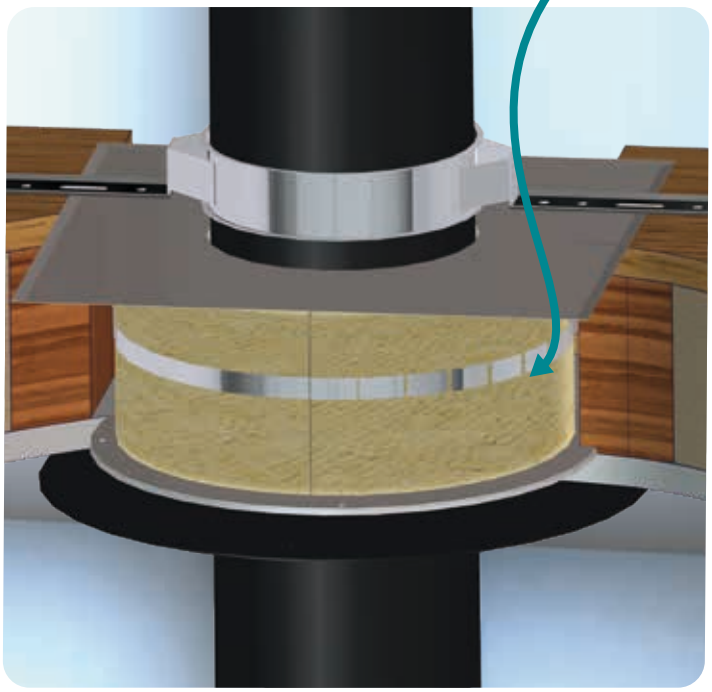

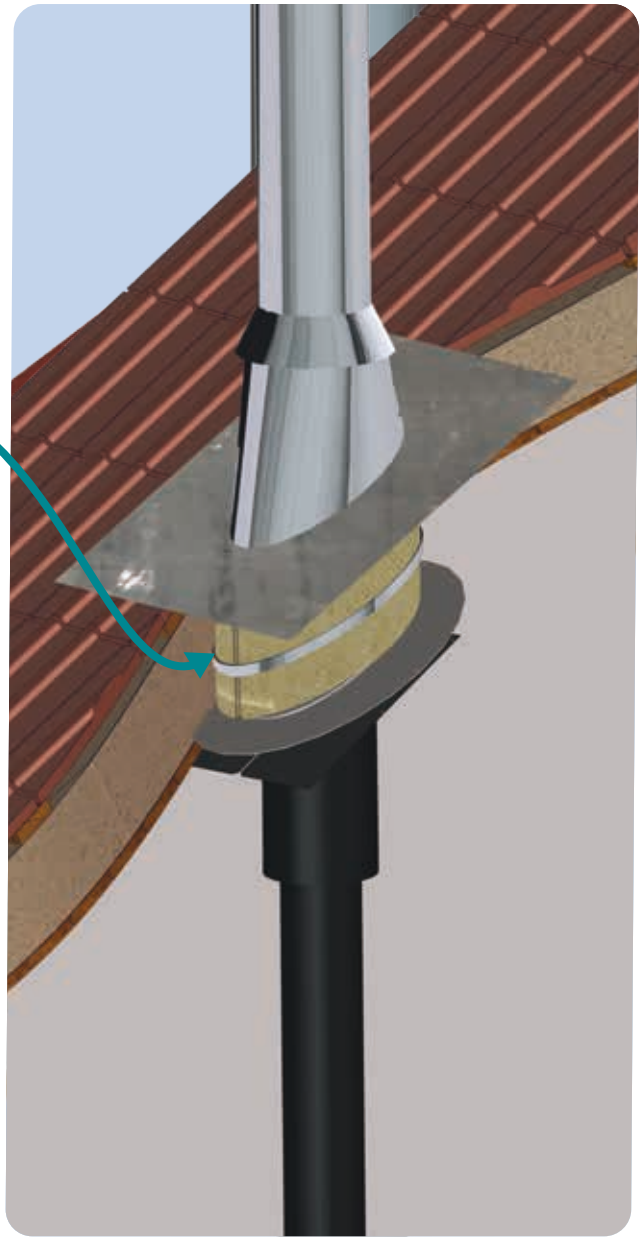

DIFLUX PELLETS

para estufas de pellets estancas con salida de humos en vertical a través del forjado plano o inclinado, o salida horizontal a través de la pared de la casa.

DW PELLETS

para estufas de pellets con salida de humos en vertical y/o horizontal a través de los parámetros de la casa.

DP

para estufas de leña con salida de humos en vertical a través del forjado plano o inclinado, o salida horizontal a través de la pared de la casa.

SOLUCIÓN PARA INSTALACIÓN VERTICAL

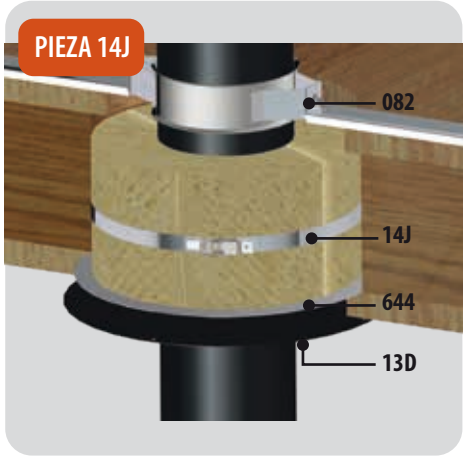

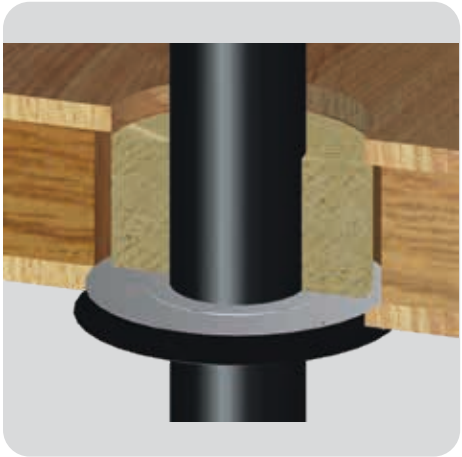

SOLUCIÓN PARA INSTALACIÓN HORIZONTAL

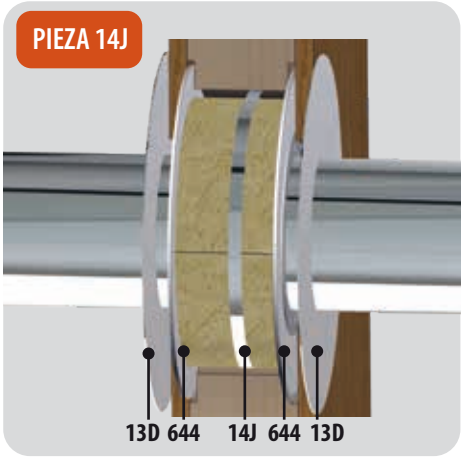

SOLUCIÓN PARA SALIDA VERTICAL A TRAVÉS DE UN TECHO INCLINADO

El sistema consta de 3 elementos:

- **Una coquilla de aislamiento de lana mineral** que se instala alrededor del conducto de evacuación. Este elemento se suministra en dos mitades con una abrazadera de sujeción para facilitar su instalación. Este componente está disponible en dos formatos en función del tipo de instalación:
  - Instalación **vertical y/o horizontal**: referencia **14J** (altura 350 mm)
  - Instalación **vertical con inclinación**: referencia **14K** (altura 500 mm)
- Un **embellecedor con junta de estanqueidad** que permite incrementar la eficiencia energética de la vivienda al **evitar las pérdidas de calor**, con lo que su instalación, aunque no es obligatoria, es muy recomendable. Este componente está disponible en dos formatos en función del tipo de instalación:
  - Instalación **vertical y/o horizontal**: referencia **644**
  - Instalación **vertical con inclinación**: referencia **645**
- **Un embellecedor plano**. Dinak dispone de una amplia gama de opciones para realizar el remate de la instalación de una forma sencilla y estética, algunas de ellas son:
  - Instalación **vertical y/o horizontal**: referencia **13D o 13E**
  - Instalación **vertical con inclinación**: referencia **132 o 133**

DINAK GE+

Chimenea modular metálica en acero inoxidable aislada con junta de estanqueidad exterior específicamente diseñada para aplicaciones de alta presión (hasta 5.000 Pa) y alta temperatura (hasta 600 ºC)

Chimenea específicamente diseñada para grupos electrógenos y bombas contra incendio.
Está disponible en dos versiones:

GE30+ y **GE50+**

La diferencia entre ellas es el espesor del aislamiento.

Para calcular el precio de las distintas combinaciones de materiales (pared interior / pared exterior), aplicar los siguientes coeficientes partiendo de esta tarifa:

316L/304	**+10%**
304/316L	**+15%**

* El coeficiente no se aplica sobre las abrazaderas y anclajes.

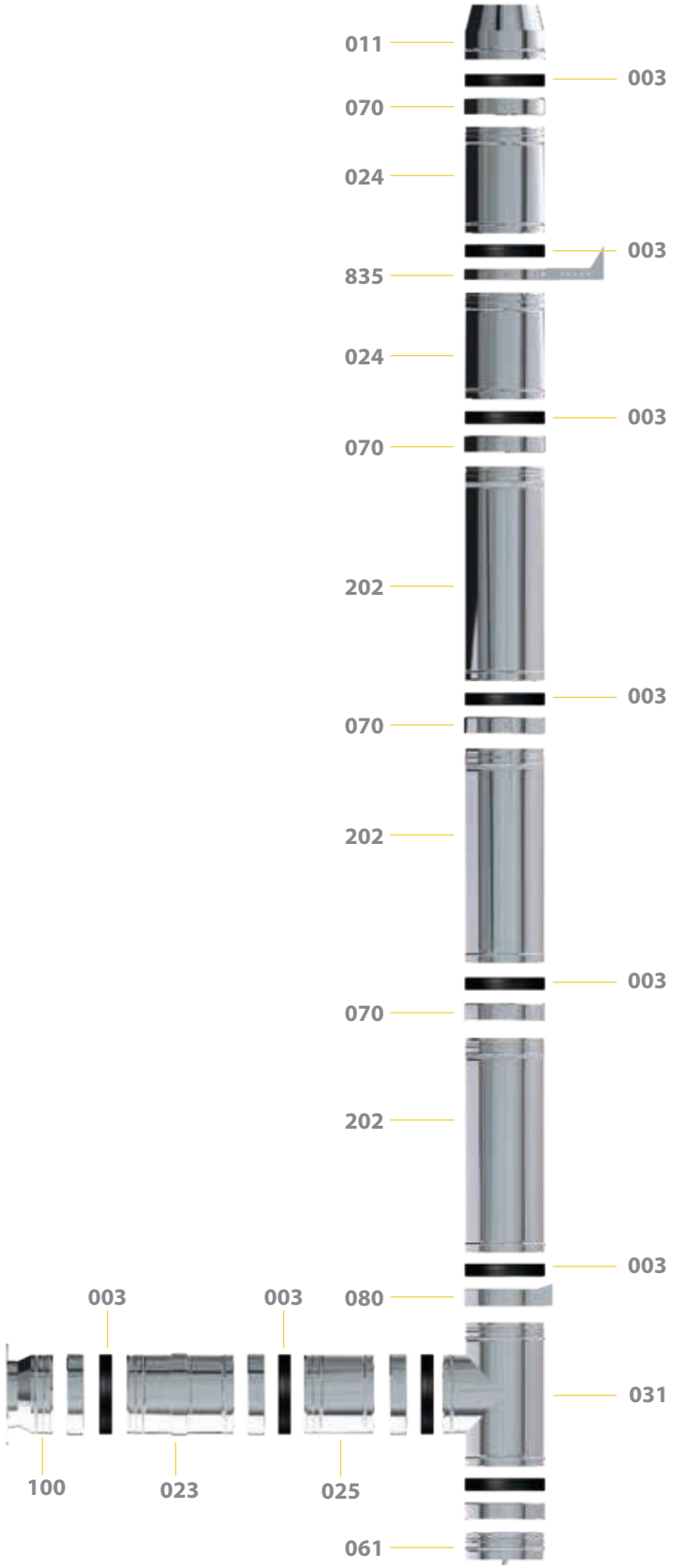

CE 0036

0036 CPR 90220 047

1.4404 (AISI 316L)

Ø 80 - 300	EN 1856-1 T600 H1 D V2 L50040 O40
Ø 350 - 450	EN 1856-1 T600 H1 D V2 L50040 O60
Ø 500 - 600	EN 1856-1 T600 H1 D V2 L50040 O80

MATERIALES

- **Pared Interior** Acero inoxidable AISI 316L (1.4404)
  Acero inoxidable AISI 304 (1.4301)
- **Pared Exterior** Acero inoxidable AISI 304 (1.4301)
  Acero inoxidable AISI 316L (1.4404) para ambientes marinos o altamente corrosivos.
- **Aislamiento** **GE30+**
  30 mm de Lana de Roca
  130 kg/m^3 de densidad
  GE50+
  50 mm de Lana de Roca
  100 kg/m^3 de densidad
- Acero Inoxidable AISI 409 (1.4016)

CARACTERÍSTICAS

- Absorción individual de la dilatación en las uniones
- Estanqueidad a los gases
- Resistente a temperaturas de hasta 600ºC
- Estabilidad y resistencia
- Fiabilidad y sencillez de montaje

APLICACIONES

- Grupos electrógenos
- Bombas contra-incendios

MÓDULOS RECTOS

Ø	202 Módulo recto con dilatador L=930 mm		020 Módulo recto L=940 mm		024 Módulo medio L=440 mm		025 Módulo corto L=270 mm		022 Módulo extensible largo L=530-880 mm (*)	
	CÓDIGO	€	CÓDIGO	€	CÓDIGO	€	CÓDIGO	€	CÓDIGO	€
80	030080202SL	**83,97**	030008020SL	**83,97**	030008024SL	**51,99**	030008025SL	**44,18**	030008022SL	**101,42**
100	030010202SL	**90,81**	030010020SL	**90,81**	030010024SL	**57,35**	030010025SL	**48,73**	030010022SL	**112,02**
125	030012202SL	**105,29**	030012020SL	**105,29**	030012024SL	**67,00**	030012025SL	**56,80**	030012022SL	**131,60**
150	030015202SL	**117,85**	030015020SL	**117,85**	030015024SL	**75,20**	030015025SL	**63,50**	030015022SL	**147,10**
175	030017202SL	**131,32**	030017020SL	**131,32**	030017024SL	**84,53**	030017025SL	**72,58**	030017022SL	**162,00**
200	030020202SL	**160,14**	030020020SL	**160,14**	030020024SL	**101,66**	030020025SL	**85,58**	030020022SL	**193,76**
250	030025202SL	**203,24**	030025020SL	**203,24**	030025024SL	**121,37**	030025025SL	**103,83**	030025022SL	**241,46**
300	030030202SL	**242,72**	030030020SL	**242,72**	030030024SL	**134,43**	030030025SL	**121,16**	030030022SL	**277,81**
350	030035202SL	**264,35**	030035020SL	**264,35**	030035024SL	**148,97**	030035025SL	**129,08**	030035022SL	**323,15**
400	030040202SL	**302,51**	030040020SL	**302,51**	030040024SL	**175,74**	030040025SL	**152,84**	030040022SL	**392,37**
450	030045202SL	**332,02**	030045020SL	**332,02**	030045024SL	**193,53**	030045025SL	**169,03**	030045022SL	**420,49**
500	030050202SL	**367,27**	030050020SL	**367,27**	030050024SL	**261,58**	030050025SL	**199,70**	030050022SL	**433,19**
550	030055202SL	**399,51**	030055020SL	**399,51**	030055024SL	**278,68**	030055025SL	**211,61**	030055022SL	**458,30**
600	030060202SL	**461,49**	030060020SL	**461,49**	030060024SL	**313,73**	030060025SL	**237,51**	030060022SL	**521,26**

DESVÍOS

NOVEDAD

Ø	023 Módulo extensible corto L=350-530 mm (*)		021 Módulo silencioso L=940 mm		031 Te 90º sin deflector		318 Te de 90º con deflector		303 Te 135º condensación/sobrepresión	
	CÓDIGO	€	CÓDIGO	€	CÓDIGO	€	CÓDIGO	€	CÓDIGO	€
80	030008023SL	**79,03**	-	-	030008031SL	**103,99**	030008318SL	**115,54**	020008303SL	**456,27**
100	030010023SL	**87,29**	-	-	030010031SL	**111,01**	030010318SL	**123,36**	020010303SL	**491,89**
125	030012023SL	**102,38**	030512021SL	**179,81**	030012031SL	**115,62**	030012318SL	**128,46**	020012303SL	**534,60**
150	030015023SL	**113,50**	030515021SL	**201,18**	030015031SL	**129,02**	030015318SL	**143,35**	020015303SL	**560,33**
175	030017023SL	**126,92**	030517021SL	**225,11**	030017031SL	**175,56**	030017318SL	**195,06**	020017303SL	**621,18**
200	030020023SL	**149,92**	030520021SL	**274,41**	030020031SL	**197,24**	030020318SL	**219,16**	020020303SL	**668,71**
250	030025023SL	**181,28**	030525021SL	**349,62**	030025031SL	**238,18**	030025318SL	**264,65**	020025303SL	**858,01**
300	030030023SL	**213,26**	030530021SL	**418,39**	030030031SL	**277,28**	030030318SL	**308,07**	020030303SL	**999,99**
350	030035023SL	**236,89**	030535021SL	**533,29**	030035031SL	**443,63**	030035318SL	**492,93**	020035303SL	**1.291,14**
400	030040023SL	**278,55**	030540021SL	**611,71**	030040031SL	**524,28**	030040318SL	**582,53**	020040303SL	**1.408,97**
450	030045023SL	**309,32**	030545021SL	**671,69**	030045031SL	**583,58**	030045318SL	**648,43**	020045303SL	**1.511,64**
500	030050023SL	**327,80**	030550021SL	**742,57**	030050031SL	**698,77**	030050318SL	**776,40**	020050303SL	**1.787,34**
550	030055023SL	**343,33**	030555021SL	**808,64**	030055031SL	**760,58**	030055318SL	**845,09**	020055303SL	**1.936,05**
600	030060023SL	**384,79**	030560021SL	**892,44**	030060031SL	**936,90**	030060318SL	**1.041,0**	020060303SL	**2.088,94**

INSPECCIÓN Y LIMPIEZA

NOVEDAD

Ø	040 Codo de 45º		042 Codo de 30º		044 Codo de 15º		433 Codo 90º		523 Te de inspección 87º con tapa	
	CÓDIGO	€	CÓDIGO	€	CÓDIGO	€	CÓDIGO	€	CÓDIGO	€
80	030008040SL	**65,56**	030008042SL	**75,00**	030008044SL	**75,00**	030008433SL	**130,29**	030008523SL	**167,80**
100	030010040SL	**70,01**	030010042SL	**80,05**	030010044SL	**80,05**	030010433SL	**139,06**	030010523SL	**179,05**
125	030012040SL	**72,88**	030012042SL	**83,36**	030012044SL	**83,36**	030012433SL	**144,81**	030012523SL	**186,47**
150	030015040SL	**81,31**	030015042SL	**91,55**	030015044SL	**91,55**	030015433SL	**161,32**	030015523SL	**206,60**
175	030017040SL	**91,83**	030017042SL	**106,46**	030017044SL	**106,46**	030017433SL	**182,78**	030017523SL	**270,38**
200	030020040SL	**106,06**	030020042SL	**122,16**	030020044SL	**122,16**	030020433SL	**211,08**	030020523SL	**304,32**
250	030025040SL	**127,22**	030025042SL	**143,31**	030025044SL	**143,31**	030025433SL	**254,13**	030025523SL	**365,42**
300	030030040SL	**150,40**	030030042SL	**169,41**	030030044SL	**169,41**	030030433SL	**300,79**	030030523SL	**432,22**
350	030035040SL	**209,09**	030035042SL	**221,99**	030035044SL	**221,99**	030035433SL	**421,53**	030035523SL	**683,96**
400	030040040SL	**249,79**	030040042SL	**266,66**	030040044SL	**266,66**	030040433SL	**504,61**	030040523SL	**807,24**
450	030045040SL	**361,77**	030045042SL	**361,77**	030045044SL	**361,77**	030045433SL	**735,77**	030045523SL	**901,75**
500	030050040SL	**408,71**	030050042SL	**408,71**	030050044SL	**408,71**	030050433SL	**832,38**	030050523SL	**1.074,78**
550	030055040SL	**591,57**	030055042SL	**591,57**	030055044SL	**591,57**	030055433SL	**1.209,72**	030055523SL	**1.164,44**
600	030060040SL	**691,07**	030060042SL	**691,07**	030060044SL	**691,07**	030060433SL	**1.414,83**	030060523SL	**1.397,00**

* Silicona necesaria unicamente para módulos extensibles. Código: 059999009, precio: 22,31€

GE 30+ Int.304 / Ext.304

MÓDULOS FINALES

Ø	529 NOVEDAD Te con inspección circular con brida		060 Colector de hollín		061 Colector de hollín con desagüe		011 Salida libre		111 Salida libre con rejilla	
	CÓDIGO	€	CÓDIGO	€	CÓDIGO	€	CÓDIGO	€	CÓDIGO	€
80	030008529SL	221,40	030108060SL	35,84	030108061SL	50,76	030008011SL	63,80	030008111SL	79,74
100	030010529SL	229,60	030110060SL	38,20	030110061SL	54,08	030010011SL	68,10	030010111SL	85,13
125	030012529SL	235,00	030112060SL	39,77	030112061SL	56,36	030012011SL	70,93	030012111SL	88,66
150	030015529SL	273,15	030115060SL	43,15	030115061SL	59,73	030015011SL	76,64	030015111SL	95,79
175	030017529SL	334,93	030117060SL	49,76	030117061SL	63,02	030017011SL	84,19	030017111SL	105,24
200	030020529SL	359,91	030120060SL	56,36	030120061SL	72,98	030020011SL	106,97	030020111SL	133,71
250	030025529SL	422,44	030125060SL	66,34	030125061SL	86,25	030025011SL	126,98	030025111SL	158,72
300	030030529SL	490,08	030130060SL	82,90	030130061SL	99,44	030030011SL	152,76	030030111SL	190,96
350	030035529SL	680,02	030135060SL	126,34	030135061SL	158,47	030035011SL	162,71	030035111SL	203,39
400	030040529SL	819,59	030140060SL	148,42	030140061SL	180,59	030040011SL	200,53	030040111SL	250,67
450	030045529SL	925,47	030145060SL	167,88	030145061SL	199,52	030045011SL	231,06	030045111SL	288,82
500	030050529SL	1.068,08	030150060SL	196,88	030150061SL	218,63	030050011SL	300,47	030050111SL	375,59
550	030055529SL	1.172,61	030155060SL	209,79	030155061SL	230,12	030055011SL	315,45	030055111SL	394,31
600	030060529SL	1.395,92	030160060SL	227,27	030160061SL	248,80	030060011SL	346,11	030060111SL	432,64

REMATES

Ø	015 Salida direccional horizontal		1V0 Terminal tipo Venturi		013 Cubreaguas		014 Pasamuros		017 Salida de techo inclinada 30º /45º con cubreaguas	
	CÓDIGO	€	CÓDIGO	€	CÓDIGO	€	CÓDIGO	€	CÓDIGO	€
80	030908015SL	39,87	-	-	030908013DW	33,60	030908014SW	38,05	030008017DW	186,40
100	030910015SL	47,26	-	-	030910013DW	35,83	030910014SW	39,49	030010017DW	187,21
125	030912015SL	57,42	-	-	030912013	37,34	030912014	40,21	030012017	187,84
150	030915015SL	71,62	0300151V0SL	546,45	030915013	40,21	030915014	41,63	030015017	197,44
175	030917015SL	71,92	0300171V0SL	588,92	030917013	41,63	030917014	44,52	030017017	255,25
200	030920015SL	90,27	0300201V0SL	621,37	030920013	48,81	030920014	54,56	030020017	268,01
250	030925015SL	121,96	0300251V0SL	705,24	030925013	55,97	030925014	61,75	030025017	255,25
300	030930015SL	139,37	0300301V0SL	878,00	030930013	61,75	030930014	72,04	030030017	461,22
350	030935015SL	149,17	0300351V0SL	1066,37	030935013	79,22	030935014	105,06	030035017	555,90
400	030940015SL	171,48	0300401V0SL	1204,67	030940013	92,10	030940014	119,38	030040017	649,26
450	030945015SL	218,76	0300451V0SL	1429,97	030945013	100,72	030945014	146,68	030045017	798,10
500	030950015SL	258,14	0300501V0SL	1623,95	030950013	110,80	030950014	150,96	030050017	806,27
550	030955015SL	296,13	0300551V0SL	1872,75	030955013	116,52	030955014	159,55	030055017	817,66
600	030960015SL	321,45	0300601V0SL	1966,39	030960013	120,83	030960014	340,68	030060017	874,90

ABRAZADERAS Y ANCLAJES

Ø	018 Salida de techo inclinada 5º /30º con cubreaguas		019 Salida de techo plana con cubreaguas		070 Abrazadera de unión		825 NOVEDAD Sujección a techo doble varilla		080 Anclaje intermedio	
	CÓDIGO	€	CÓDIGO	€	CÓDIGO	€	CÓDIGO	€	CÓDIGO	€
80	030008018DW	186,40	030008019DW	155,41	050908070SL	7,94	-	-	030908080SL	17,37
100	030010018DW	187,21	030010019DW	156,23	050910070SL	8,48	-	-	030910080SL	18,54
125	030012018	187,84	030012019	156,83	050912070SL	8,82	-	-	030912080SL	24,11
150	030015018	197,44	030015019	164,88	050915070SL	9,32	030915825	17,78	030915080SL	24,90
175	030017018	255,25	030017019	223,94	050917070SL	9,82	030917825	18,29	030917080SL	25,62
200	030020018	268,01	030020019	235,14	050920070SL	11,31	030920825	19,95	030920080SL	27,93
250	030025018	255,25	030025019	223,94	050925070SL	13,59	030925825	22,63	030925080SL	31,67
300	030030018	364,58	030030019	335,23	050930070SL	15,09	030930825	25,84	030930080SL	36,17
350	030035018	456,32	030035019	382,57	050935070SL	25,62	030935825	30,16	030935080SL	42,21
400	030040018	537,94	030040019	477,54	050940070SL	27,15	030940825	32,30	030940080SL	45,22
450	030045018	603,50	030045019	503,66	050945070SL	30,14	030945825	36,61	030945080SL	51,26
500	030050018	616,58	030050019	533,04	050950070SL	31,67	030950825	37,69	030950080SL	52,76
550	030055018	636,19	030055019	536,32	050955070SL	33,18	030955825	38,76	030955080SL	54,27
600	030060018	680,73	030060019	573,87	050960070SL	37,68	030960825	43,07	030960080SL	60,29

ABRAZADERAS Y ANCLAJES

Ø	086 Anclaje intermedio plano		083 Anclaje regulable L=70-120 mm		831 Anclaje regulable plano L=70-120 mm		835 Anclaje recortable L=100-250 mm		836 Anclaje recortable plano L=100-250 mm	
	CÓDIGO	€	CÓDIGO	€	CÓDIGO	€	CÓDIGO	€	CÓDIGO	€
80	030908086DW	**16,55**	030908083SL	**23,97**	030908831DW	**22,82**	060908835SL	**75,98**	060908836DW	**76,90**
100	030910086DW	**17,66**	030910083SL	**25,56**	030910831DW	**24,35**	060910835SL	**81,07**	060910836DW	**82,06**
125	030912086	**22,97**	030912083SL	**26,66**	030912831	**25,39**	060912835SL	**84,42**	060912836	**85,43**
150	030915086	**23,71**	030915083SL	**27,38**	030915831	**26,08**	060915835SL	**87,09**	060915836	**85,43**
175	030917086	**24,39**	030917083SL	**27,93**	030917831	**26,60**	060917835SL	**89,71**	060917836	**90,48**
200	030920086	**26,60**	030920083SL	**29,40**	030920831	**28,00**	060920835SL	**97,69**	060920836	**95,46**
250	030925086	**30,17**	030925083SL	**33,35**	030925831	**29,51**	060925835SL	**110,82**	060925836	**110,57**
300	030930086	**34,45**	030930083SL	**38,13**	030930831	**31,77**	060930835SL	**126,61**	060930836	**120,59**
350	030935086	**40,21**	030935083SL	**44,46**	030935831	**42,34**	060935835SL	**147,77**	060935836	**160,81**
400	030940086	**43,07**	030940083SL	**47,39**	030940831	**45,35**	060940835SL	**158,28**	060940836	**180,90**
450	030945086	**48,81**	-	-	-	-	060945835SL	**179,37**	060945836	**195,95**
500	030950086	**50,25**	-	-	-	-	060950835SL	**184,64**	060950836	**211,00**
550	030955086	**51,68**	-	-	-	-	060955835SL	**189,94**	060955836	**216,10**
600	030960086	**57,42**	-	-	-	-	060960835SL	**211,05**	060960836	**236,13**

NOVEDAD

Ø	845 Anclaje recortable L=250-430 mm		846 Anclaje recortable plano L=250-430 mm		085 Anclaje en silla		110 Abrazadera de vientos		86T Sistema para 3 m libres (Módulo recto L=960 mm + anclaje)	
	CÓDIGO	€	CÓDIGO	€	CÓDIGO	€	CÓDIGO	€	CÓDIGO	€
80	060908845SL	**86,84**	060908846DW	**87,88**	060908085SL	**153,44**	030908110SL	**21,72**	03000886TSL	**189,28**
100	060910845SL	**92,65**	060910846DW	**93,76**	060910085SL	**163,64**	030910110SL	**23,17**	03001086TSL	**210,66**
125	060912845SL	**96,50**	060912846	**97,66**	060912085SL	**170,48**	030912110SL	**24,11**	03001286TSL	**224,15**
150	060915845SL	**99,54**	060915846	**97,66**	060915085SL	**174,79**	030915110SL	**24,11**	03001586TSL	**246,68**
175	060917845SL	**102,55**	060917846	**103,40**	060917085SL	**185,54**	030917110SL	**25,62**	03001786TSL	**264,96**
200	060920845SL	**111,67**	060920846	**109,09**	060920085SL	**207,09**	030920110SL	**27,15**	03002086TSL	**309,07**
250	060925845SL	**126,64**	060925846	**126,37**	060925085SL	**333,45**	030925110SL	**30,14**	03002586TSL	**365,89**
300	060930845SL	**144,69**	060930846	**137,80**	060930085SL	**367,94**	030930110SL	**33,18**	03003086TSL	**453,41**
350	060935845SL	**168,87**	060935846	**183,79**	060935085SL	**425,37**	030935110SL	**45,22**	03003586TSL	**458,46**
400	060940845SL	**180,88**	060940846	**206,73**	060940085SL	**443,07**	030940110SL	**49,76**	03004086TSL	**512,02**
450	060945845SL	**204,99**	060945846	**223,92**	060945085SL	**480,40**	030945110SL	**51,26**	03004586TSL	**558,36**
500	060950845SL	**211,05**	060950846	**241,14**	060950085SL	**819,63**	030950110SL	**52,76**	03005086TSL	**609,73**
550	060955845SL	**217,07**	060955846	**246,98**	060955085SL	**918,58**	030955110SL	**54,27**	03005586TSL	**657,94**
600	060960845SL	**241,20**	060960846	**269,86**	060960085SL	**1.017,6**	030960110SL	**60,29**	03006086TSL	**738,25**

ACOPLAMIENTOS Y ADAPTADORES

NOVEDAD

OTROS

Ø	1A0 Adaptador a caldera		026 * Reducción y Ampliación		A22 Adaptador de GE50+ a GE30+		003 Junta de estanqueidad exterior	
	CÓDIGO	€	CÓDIGO	€	CÓDIGO	€	CÓDIGO	€
80	0300081A0SL	**76,00**	0600**026SL	**95,76**	030008A22GL	**80,66**	05S908003SL	**7,20**
100	0300101A0SL	**81,03**	0600**026SL	**102,20**	030010A22GL	**86,00**	05S910003SL	**7,20**
125	0300121A0SL	**84,46**	0600**026SL	**106,44**	030012A22GL	**89,61**	05S912003SL	**7,20**
150	0300151A0SL	**89,70**	0600**026SL	**118,99**	030015A22GL	**95,22**	05S915003SL	**7,20**
175	0300171A0SL	**100,26**	0600**026SL	**133,85**	030017A22GL	**106,41**	05S917003SL	**9,60**
200	0300201A0SL	**118,74**	0600**026SL	**153,88**	030020A22GL	**126,02**	05S920003SL	**9,60**
250	0300251A0SL	**126,99**	0600**026SL	**186,59**	030025A22GL	**157,22**	05S925003SL	**10,76**
300	0300301A0SL	**158,64**	0600**026SL	**219,91**	030030A22GL	**196,43**	05S930003SL	**13,19**
350	0300351A0SL	**159,71**	0600**026SL	**304,41**	030035A22GL	**207,63**	05S935003SL	**14,39**
400	0300401A0SL	**191,98**	0600**026SL	**335,30**	030040A22GL	**249,57**	05S940003SL	**15,59**
450	0300451A0SL	**209,24**	0600**026SL	**529,36**	030045A22GL	**272,01**	05S945003SL	**15,59**
500	0300501A0SL	**263,04**	0600**026SL	**599,32**	030050A22GL	**341,99**	05S950003SL	**15,59**
550	0300551A0SL	**273,83**	0600**026SL	**868,86**	030055A22GL	**355,97**	05S955003SL	**19,19**
600	0300601A0SL	**286,74**	0600**026SL	**1.015,6**	030060A22GL	**372,77**	05S960003SL	**20,37**

** Consultar código

*En las reducciones y ampliaciones coger el precio del diámetro (Ø) superior

GE 50+ Int.304 / Ext.304

MÓDULOS RECTOS

Ø	202 Módulo recto con dilatador L=930 mm		020 Módulo recto L=940 mm		024 Módulo medio L=440 mm		025 Módulo corto L=270 mm		022 Módulo extensible largo L=530-880 mm (*)	
	CÓDIGO	€	CÓDIGO	€	CÓDIGO	€	CÓDIGO	€	CÓDIGO	€
80	030080202GL	**97,48**	030008020GL	**97,48**	030008024GL	**65,14**	030008025GL	**55,16**	030008022GL	**128,20**
100	030010202GL	**105,43**	030010020GL	**105,43**	030010024GL	**71,88**	030010025GL	**60,85**	030010022GL	**141,67**
125	030012202GL	**122,40**	030012020GL	**122,40**	030012024GL	**84,14**	030012025GL	**71,11**	030012022GL	**166,60**
150	030015202GL	**136,93**	030015020GL	**136,93**	030015024GL	**94,39**	030015025GL	**79,45**	030015022GL	**186,18**
175	030017202GL	**152,67**	030017020GL	**152,67**	030017024GL	**106,20**	030017025GL	**90,99**	030017022GL	**205,10**
200	030020202GL	**186,28**	030020020GL	**186,28**	030020024GL	**127,83**	030020025GL	**107,30**	030020022GL	**245,41**
250	030025202GL	**236,71**	030025020GL	**236,71**	030025024GL	**152,83**	030025025GL	**130,44**	030025022GL	**306,12**
300	030030202GL	**282,81**	030030020GL	**282,81**	030030024GL	**173,62**	030030025GL	**152,24**	030030022GL	**352,18**
350	030035202GL	**330,10**	030035020GL	**330,10**	030035024GL	**194,40**	030035025GL	**168,02**	030035022GL	**425,47**
400	030040202GL	**377,85**	030040020GL	**377,85**	030040024GL	**229,58**	030040025GL	**199,23**	030040022GL	**516,97**
450	030045202GL	**414,86**	030045020GL	**414,86**	030045024GL	**252,99**	030045025GL	**220,50**	030045022GL	**554,06**
500	030050202GL	**459,10**	030050020GL	**459,10**	030050024GL	**343,10**	030050025GL	**261,00**	030050022GL	**570,77**
550	030055202GL	**499,39**	030055020GL	**499,39**	030055024GL	**365,41**	030055025GL	**276,44**	030055022GL	**603,69**
600	030060202GL	**577,30**	030060020GL	**577,30**	030060024GL	**411,64**	030060025GL	**310,57**	030060022GL	**686,95**

MÓDULOS RECTOS / DESVÍOS

NOVEDAD

Ø	023 Módulo extensible corto L=350-530 mm (*)		021 Módulo silencioso L=940 mm		031 Te 90º sin deflector		318 Te de 90º con deflector		303 Te 135º condensación/sobrepresión	
	CÓDIGO	€	CÓDIGO	€	CÓDIGO	€	CÓDIGO	€	CÓDIGO	€
80	030008023GL	**99,67**	-	-	030008031GL	**130,50**	030008318GL	**145,00**	030008303GL	**580,70**
100	030010023GL	**110,08**	-	-	030010031GL	**139,30**	030010318GL	**154,78**	030010303GL	**626,04**
125	030012023GL	**129,30**	030512021GL	**228,14**	030012031GL	**145,08**	030012318GL	**161,20**	030012303GL	**680,39**
150	030015023GL	**143,28**	030515021GL	**255,20**	030015031GL	**161,81**	030015318GL	**179,78**	030015303GL	**713,15**
175	030017023GL	**160,35**	030517021GL	**285,66**	030017031GL	**221,08**	030017318GL	**245,65**	030017303GL	**790,59**
200	030020023GL	**189,43**	030520021GL	**348,33**	030020031GL	**248,26**	030020318GL	**275,86**	030020303GL	**851,09**
250	030025023GL	**229,30**	030525021GL	**444,14**	030025031GL	**300,23**	030025318GL	**333,59**	030025303GL	**1.092,01**
300	030030023GL	**269,76**	030530021GL	**531,64**	030030031GL	**349,57**	030030318GL	**388,42**	030030303GL	**1.272,73**
350	030035023GL	**311,04**	030535021GL	**704,21**	030035031GL	**582,71**	030035318GL	**647,46**	030035303GL	**1.643,28**
400	030040023GL	**366,00**	030540021GL	**807,90**	030040031GL	**689,07**	030040318GL	**765,66**	030040303GL	**1.793,23**
450	030045023GL	**406,59**	030545021GL	**887,29**	030045031GL	**767,45**	030045318GL	**852,71**	030045303GL	**1.923,91**
500	030050023GL	**430,96**	030550021GL	**981,13**	030050031GL	**919,90**	030050318GL	**1.022,09**	030050303GL	**2.274,82**
550	030055023GL	**451,15**	030555021GL	**1.068,41**	030055031GL	**1.001,26**	030055318GL	**1.112,53**	030055303GL	**2.464,06**
600	030060023GL	**505,95**	030560021GL	**1.179,34**	030060031GL	**1.234,74**	030060318GL	**1.371,93**	-	-

INSPECCIÓN Y LIMPIEZA

NOVEDAD

Ø	040 Codo de 45º		042 Codo de 30º		044 Codo de 15º		433 Codo 90º		523 Te de inspección 87º con tapa	
	CÓDIGO	€	CÓDIGO	€	CÓDIGO	€	CÓDIGO	€	CÓDIGO	€
80	030008040GL	**82,45**	030008042GL	**94,51**	030008044GL	**94,51**	030008433GL	**165,09**	030008523GL	**209,86**
100	030010040GL	**88,01**	030010042GL	**100,85**	030010044GL	**100,85**	030010433GL	**176,17**	030010523GL	**223,91**
125	030012040GL	**91,64**	030012042GL	**105,00**	030012044GL	**105,00**	030012433GL	**183,49**	030012523GL	**233,22**
150	030015040GL	**102,19**	030015042GL	**115,25**	030015044GL	**115,25**	030015433GL	**204,32**	030015523GL	**258,26**
175	030017040GL	**115,54**	030017042GL	**134,25**	030017044GL	**134,25**	030017433GL	**231,67**	030017523GL	**339,22**
200	030020040GL	**133,47**	030020042GL	**154,00**	030020044GL	**154,00**	030020433GL	**267,54**	030020523GL	**381,68**
250	030025040GL	**160,28**	030025042GL	**180,82**	030025044GL	**180,82**	030025433GL	**322,30**	030025523GL	**458,83**
300	030030040GL	**189,56**	030030042GL	**213,82**	030030044GL	**213,82**	030030433GL	**381,55**	030030523GL	**542,64**
350	030035040GL	**274,15**	030035042GL	**291,25**	030035044GL	**291,25**	030035433GL	**556,00**	030035523GL	**896,32**
400	030040040GL	**327,80**	030040042GL	**350,19**	030040044GL	**350,19**	030040433GL	**665,91**	030040523GL	**1.058,39**
450	030045040GL	**476,15**	030045042GL	**476,15**	030045044GL	**476,15**	030045433GL	**972,34**	030045523GL	**1.182,88**
500	030050040GL	**538,27**	030050042GL	**538,27**	030050044GL	**538,27**	030050433GL	**1.100,34**	030050523GL	**1.411,03**
550	030055040GL	**780,48**	030055042GL	**780,48**	030055044GL	**780,48**	030055433GL	**1.600,51**	030055523GL	**1.528,79**
600	030060040GL	**912,22**	030060042GL	**912,22**	030060044GL	**912,22**	-	-	030060523GL	**1.836,24**

* Silicona necesaria unicamente para módulos extensibles. Código: 059999009, precio: 22,31€

INSPECCIÓN Y LIMPIEZA / MODULOS FINALES

Ø	529 NOVEDAD Te con inspección circular con brida		060 Colector de hollín		061 Colector de hollín con desagüe		011 Salida libre		111 Salida libre con rejilla	
	CÓDIGO	€	CÓDIGO	€	CÓDIGO	€	CÓDIGO	€	CÓDIGO	€
80	030008529GL	252,18	030108060GL	44,38	030108061GL	62,85	030108011GL	77,76	030008111GL	97,21
100	030010529GL	262,44	030110060GL	47,29	030110061GL	66,95	030110011GL	82,99	030010111GL	103,73
125	030012529GL	269,21	030112060GL	49,27	030112061GL	69,81	030112011GL	86,43	030012111GL	108,03
150	030015529GL	311,07	030115060GL	53,41	030115061GL	73,96	030115011GL	93,28	030015111GL	116,60
175	030017529GL	386,37	030117060GL	61,60	030117061GL	78,02	030117011GL	102,58	030017111GL	128,22
200	030020529GL	417,66	030120060GL	69,81	030120061GL	90,37	030120011GL	130,50	030020111GL	163,13
250	030025529GL	512,65	030125060GL	82,13	030125061GL	106,79	030125011GL	155,12	030025111GL	193,90
300	030030529GL	574,11	030130060GL	102,63	030130061GL	123,13	030130011GL	186,74	030030111GL	233,42
350	030035529GL	885,92	030135060GL	164,22	030135061GL	206,02	030135011GL	208,31	030035111GL	260,39
400	030040529GL	1.043,48	030140060GL	192,92	030140061GL	234,77	030140011GL	257,18	030040111GL	321,47
450	030045529GL	1.147,46	030145060GL	218,28	030145061GL	259,36	030145011GL	296,63	030045111GL	370,79
500	030050529GL	1.355,01	030150060GL	255,96	030150061GL	284,22	030150011GL	386,71	030050111GL	483,39
550	030055529GL	1.483,01	030155060GL	272,73	030155061GL	299,16	030155011GL	405,82	030055111GL	507,27
600	030060529GL	1.382,47	030160060GL	295,46	030160061GL	323,45	030160011GL	445,43	030060111GL	556,79

REMATES

Ø	015 Salida direccional horizontal		1V0 Terminal tipo Venturi		013 Cubreaguas		014 Pasamuros		017 Salida de techo inclinada 30º /45º con cubreaguas	
	CÓDIGO	€	CÓDIGO	€	CÓDIGO	€	CÓDIGO	€	CÓDIGO	€
80	030908015GL	54,35	-	-	030908013G	37,34	030908014G	40,21	030008017G	187,84
100	030910015GL	67,44	-	-	030910013G	40,21	030910014G	41,63	030010017G	197,44
125	030912015GL	67,63	-	-	030912013G	41,63	030912014G	44,52	030012017G	255,25
150	030915015GL	84,95	0300151V0GL	546,45	030915013G	48,81	030915014G	54,56	030015017G	255,25
175	030917015GL	97,07	0300171V0GL	588,92	030917013G	51,70	030917014G	57,43	030017017G	268,01
200	030920015GL	115,87	0300201V0GL	621,37	030920013G	55,97	030920014G	61,75	030020017G	268,01
250	030925015GL	131,91	0300251V0GL	705,24	030925013G	61,75	030925014G	72,04	030025017G	461,22
300	030930015GL	148,55	0300301V0GL	878,00	030930013G	79,22	030930014G	105,06	030030017G	555,90
350	030935015GL	170,39	0300351V0GL	1066,37	030935013G	92,10	030935014G	119,38	030035017G	649,26
400	030940015GL	218,12	0300401V0GL	1204,67	030940013G	100,72	030940014G	146,68	030040017G	798,10
450	030945015GL	257,58	0300451V0GL	1429,97	030945013G	110,80	030945014G	150,96	030045017G	806,27
500	030950015GL	294,93	0300501V0GL	1623,95	030950013G	116,52	030950014G	159,55	030050017G	817,66
550	030955015GL	320,64	0300551V0GL	1872,75	030955013G	120,83	030955014G	340,68	030055017G	874,90
600	030960015GL	345,95	0300601V0GL	1966,39	030960013G	138,00	030960014G	346,50	-	-

ABRAZADERAS Y ANCLAJES

Ø	018 Salida de techo inclinada 5º /30º con cubreaguas		019 Salida de techo plana con cubreaguas		070 Abrazadera de unión		825 NOVEDAD Sujección a techo doble varilla		080 Anclaje intermedio	
	CÓDIGO	€	CÓDIGO	€	CÓDIGO	€	CÓDIGO	€	CÓDIGO	€
80	030008018G	187,84	030008019G	156,83	050908070GL	8,82	-	-	030908080GL	24,11
100	030010018G	197,44	030010019G	164,88	050910070GL	9,32	030910825GL	17,78	030910080GL	24,90
125	030012018G	255,25	030012019G	223,94	050912070GL	9,82	030912825GL	18,29	030912080GL	25,62
150	030015018G	255,25	030015019G	223,94	050915070GL	11,31	030915825GL	19,95	030915080GL	27,93
175	030017018G	268,01	030017019G	235,14	050917070GL	12,24	030917825GL	21,01	030917080GL	29,41
200	030020018G	268,01	030020019G	235,14	050920070GL	13,59	030920825GL	22,63	030920080GL	31,67
250	030025018G	364,58	030025019G	335,23	050925070GL	15,09	030925825GL	25,84	030925080GL	36,17
300	030030018G	456,32	030030019G	382,57	050930070GL	25,62	030930825GL	30,16	030930080GL	42,21
350	030035018G	537,94	030035019G	477,54	050935070GL	27,15	030935825GL	32,30	030935080GL	45,22
400	030040018G	603,50	030040019G	503,66	050940070GL	30,14	030940825GL	36,61	030940080GL	51,26
450	030045018G	616,58	030045019G	533,04	050945070GL	31,67	030945825GL	37,69	030945080GL	52,76
500	030050018G	636,19	030050019G	536,32	050950070GL	33,18	030950825GL	38,76	030950080GL	54,27
550	030055018G	680,73	030055019G	573,87	050955070GL	37,68	030955825GL	43,07	030955080GL	60,29
600	-	-	-	-	050960070GL	64,89	030960825GL	62,54	030960080GL	87,57

GE 50+ Int.304 / Ext.304

ABRAZADERAS Y ANCLAJES

Ø	086 Anclaje intermedio plano		083 Anclaje regulable L=70-120 mm		831 Anclaje regulable plano L=70-120 mm		835 Anclaje recortable L=100-250 mm		836 Anclaje recortable plano L=100-250 mm	
	CÓDIGO	€	CÓDIGO	€	CÓDIGO	€	CÓDIGO	€	CÓDIGO	€
80	030908086G	22,97	030908083GL	26,66	030908831G	25,39	060908835GL	84,42	060908836G	85,43
100	030910086G	23,71	030910083GL	27,38	030910831G	26,09	060910835GL	87,09	060910836G	85,43
125	030912086G	24,39	030912083GL	27,93	030912831G	26,60	060912835GL	89,71	060912836G	90,48
150	030915086G	26,60	030915083GL	29,40	030915831G	28,00	060915835GL	97,69	060915836G	95,46
175	030917086G	28,01	030917083GL	30,97	030917831G	31,77	060917835GL	102,93	060917836G	101,50
200	030920086G	30,17	030920083GL	33,35	030920831G	31,77	060920835GL	110,82	060920836G	110,57
250	030925086G	34,45	030925083GL	38,13	030925831G	36,27	060925835GL	126,61	060925836G	120,59
300	030930086G	40,21	030930083GL	44,46	030930831G	42,34	060930835GL	147,77	060930836G	160,81
350	030935086G	43,07	030935083GL	47,61	030935831G	45,35	060935835GL	158,28	060935836G	180,90
400	030940086G	48,81	-	-	-	-	060940835GL	179,37	060940836G	195,95
450	030945086G	50,25	-	-	-	-	060945835GL	184,64	060945836G	211,00
500	030950086G	51,68	-	-	-	-	060950835GL	189,94	060950836G	216,10
550	030955086G	57,42	-	-	-	-	060955835GL	211,05	060955836G	236,13
600	030960086G	83,39	-	-	-	-	-	-	-	-

NOVEDAD

Ø	845 Anclaje recortable L=250-430 mm		846 Anclaje recortable plano L=250-430 mm		085 Anclaje en silla		110 Abrazadera de vientos		86T Sistema para 3 m libres (Módulo recto L=960 mm + anclaje)	
	CÓDIGO	€	CÓDIGO	€	CÓDIGO	€	CÓDIGO	€	CÓDIGO	€
80	060908845GL	96,50	060908846G	97,66	060908085GL	170,48	030908110GL	24,11	03000886TGL	218,33
100	060910845GL	99,54	060910846G	97,66	060910085GL	174,79	030910110GL	24,11	03001086TGL	224,31
125	060912845GL	102,55	060912846G	103,40	060912085GL	185,54	030912110GL	25,62	03001286TGL	251,91
150	060915845GL	111,67	060915846G	109,09	060915085GL	207,09	030915110GL	27,15	03001586TGL	271,41
175	060917845GL	117,65	060917846G	116,00	060917085GL	257,62	030917110GL	28,36	03001786TGL	300,48
200	060920845GL	126,64	060920846G	126,37	060920085GL	333,45	030920110GL	30,14	03002086TGL	339,13
250	060925845GL	144,69	060925846G	137,80	060925085GL	367,94	030925110GL	33,18	03002586TGL	404,38
300	060930845GL	168,87	060930846G	183,79	060930085GL	425,37	030930110GL	45,22	03003086TGL	478,30
350	060935845GL	180,88	060935846G	206,73	060935085GL	443,07	030935110GL	49,76	03003586TGL	541,68
400	060940845GL	204,99	060940846G	223,92	060940085GL	480,40	030940110GL	51,26	03004086TGL	607,63
450	060945845GL	211,05	060945846G	241,14	060945085GL	819,63	030945110GL	52,76	03004586TGL	660,88
500	060950845GL	217,07	060950846G	246,98	060950085GL	918,58	030950110GL	54,27	03005086TGL	722,00
550	060955845GL	241,20	060955846G	269,86	060955085GL	1.017,63	030955110GL	60,29	03005586TGL	778,99
600	-	-	-	-	-	-	030960110GL	84,55	-	-

ACOMPLAMIENTOS Y ADAPTADORES

NOVEDAD

OTROS

Ø	1A0 Adaptador a caldera		026 * Reducción y Ampliación		A21 Adaptador de GE30+ a GE50+		003 Junta de estanqueidad exterior	
	CÓDIGO	€	CÓDIGO	€	CÓDIGO	€	CÓDIGO	€
80	0300081A0GL	94,10	0600**026GL	121,37	030008A21SL	80,66	05S908003GL	7,20
100	0300101A0GL	100,31	0600**026GL	129,50	030010A21SL	86,00	05S910003GL	7,20
125	0300121A0GL	104,54	0600**026GL	134,87	030012A21SL	89,61	05S912003GL	7,20
150	0300151A0GL	111,09	0600**026GL	150,74	030015A21SL	95,22	05S915003GL	9,60
175	0300171A0GL	124,14	0600**026GL	169,67	030017A21SL	106,41	05S917003GL	10,76
200	0300201A0GL	147,02	0600**026GL	195,05	030020A21SL	126,02	05S920003GL	10,76
250	0300251A0GL	157,24	0600**026GL	236,78	030025A21SL	157,22	05S925003GL	13,19
300	0300301A0GL	196,41	0600**026GL	279,11	030030A21SL	196,43	05S930003GL	14,39
350	0300351A0GL	207,62	0600**026GL	405,97	030035A21SL	207,63	05S935003GL	15,59
400	0300401A0GL	249,57	0600**026GL	447,16	030040A21SL	249,57	05S940003GL	15,59
450	0300451A0GL	272,03	0600**026GL	707,82	030045A21SL	272,01	05S945003GL	15,59
500	0300501A0GL	341,97	0600**026GL	801,68	030050A21SL	341,99	05S950003GL	19,19
550	0300551A0GL	355,96	0600**026GL	1.163,63	030055A21SL	355,97	05S955003GL	20,37
600	0300601A0GL	372,75	0600**026GL	1.360,63	030060A21SL	372,77	05S960003GL	21,59

** Consultar código

*En las reducciones y ampliaciones coger el precio del diámetro (Ø) superior

DINAK EI 30

Conducto modular metálico de doble pared con aislamiento intermedio de lana de roca, específicamente diseñado para extracción de campanas de cocina industriales.

0036 CPD 90220 019

DINAK EI 30 con junta

1.4404 / 316L	Ø80-600	EN 1856-1 T200 N1 W V2 L50040 O00
1.4301 / 304	Ø80-600	EN 1856-1 T200 N1 W Vm L20040 O00

DINAK EI 30 con aro

1.4404 / 316L	Ø80-300	EN 1856-1 T600 H1 W V2 L50040 G60
1.4301 / 304	Ø80-300	EN 1856-1 T600 H1 W Vm L20040 G60

Para ver designaciones hasta DN1000, consultar certificado CE de la gama

Para calcular el precio de las distintas combinaciones de materiales (pared interior / pared exterior), aplicar los siguientes coeficientes partiendo de la **tarifa en 304/304**:

316L/304	**+10%**
304/316L	**+15%**

* El coeficiente no se aplica sobre las abrazaderas y anclajes.

Disponible en 2 versiones

Con junta (J) **Con aro (KS)**

MATERIALES

- **Pared interior:** Inox AISI 304 (1.4301)
  Inox AISI 316L (1.4404)
- **Pared exterior**: Inox AISI 304 (1.4301) acabado brillante
  Inox AISI 316L (1.4404), para ambientes marinos u otros altamente corrosivos, acabado brillante
  Inox AISI 409L (1.4512) para montaje interior, acabado brillante. Disponible hasta Ø750
  Acero Galvanizado (versión J) para montaje interior. Disponible hasta Ø750
- **Aislamiento:** Lana de roca de 30 mm de espesor

CARACTERÍSTICAS

- Alta resistencia mecánica y estabilidad. Ensayos de compresión, tracción en las uniones y carga de viento realizados conforme a la norma UNE-EN 1859.
- Materiales pertenecientes a la clase A1 de reacción al fuego.
- Estanqueidad al agua de lluvia. Ensayado según norma UNE-EN 1856-1.
- La versión EI 30 con aro ha obtenido las máximas clasificaciones de estanqueidad al aire según las normas europeas UNE-EN 1443 de chimeneas (clase H1, hasta 5.000 Pa), y UNE-EN 1507 de conductos de ventilación (clase D3, hasta 2.000 Pa en sobrepresión, y 750 Pa en aspiración)

CLASIFICACIÓN RESISTENCIA AL FUEGO

- Certificaciones de Resistencia al Fuego para Campanas de Cocina Industriales compatibles con la última revisión del DB SI del CTE
  EI 30 ve (i↔o)
  EI 30 ho (i↔o)

APLICACIONES EI30 CON JUNTA

- Para instalaciones con baja presión de extracción:
  Hasta 40 Pa en sobrepresión
  Hasta 200 Pa en aspiración (presión negativa)
- Incorpora una junta de silicona (Tmax = 200 °C) en las uniones entre elementos.

APLICACIONES EI 30 CON ARO

- Para instalaciones con alta presión de extracción:
  Hasta 5.000 Pa en sobrepresión y 2.000 Pa en aspiración (presión negativa)
- Incorpora un aro de estanqueidad perimetral en las uniones sobre el que se aplica un sellante de silicona neutra resistente a altas temperaturas.

Para solicitar **EI 30 con aro**, sustituya la **J** del código **por KS**

Los precios de **EI 30 con aro** tienen un incremento del **10%** respecto a los de EI 30 con junta

EI 30 con junta Int.304 / Ext.304

MÓDULOS RECTOS

Ø	020 Módulo recto L=960 mm		024 Módulo medio L=460 mm		025 Módulo corto L=290 mm		022 Módulo extensible L=550-900 mm		023 Módulo extensible L=370-550 mm	
	CÓDIGO	€	CÓDIGO	€	CÓDIGO	€	CÓDIGO	€	CÓDIGO	€
125	030012020J	**104,11**	030012024J	**66,49**	030012025J	**56,47**	030012022J	**129,92**	030012023J	**101,24**
150	030015020J	**115,58**	030015024J	**73,68**	030015025J	**62,21**	030015022J	**144,29**	030015023J	**111,28**
175	030017020J	**128,50**	030017024J	**82,55**	030017025J	**70,85**	030017022J	**158,61**	030017023J	**124,21**
200	030020020J	**157,84**	030020024J	**100,41**	030020025J	**84,64**	030020022J	**190,86**	030020023J	**147,81**
250	030025020J	**200,47**	030025024J	**120,11**	030025025J	**102,88**	030025022J	**238,03**	030025023J	**178,93**
300	030030020J	**240,13**	030030024J	**134,27**	030030025J	**120,77**	030030022J	**274,57**	030030023J	**211,17**
350	030035020J	**272,71**	030035024J	**154,71**	030035025J	**134,34**	030035022J	**332,86**	030035023J	**244,61**
400	030040020J	**311,72**	030040024J	**182,07**	030040025J	**158,65**	030040022J	**403,64**	030040023J	**287,24**
450	030045020J	**341,28**	030045024J	**199,63**	030045025J	**174,59**	030045022J	**431,76**	030045023J	**318,07**
500	030050020J	**376,75**	030050024J	**268,66**	030050025J	**205,38**	030050022J	**444,19**	030050023J	**336,40**
550	030055020J	**411,77**	030055024J	**288,20**	030055025J	**219,61**	030055022J	**471,92**	030055023J	**354,32**
600	030060020J	**475,46**	030060024J	**324,31**	030060025J	**246,38**	030060022J	**536,57**	030060023J	**397,01**

DESVÍOS

Ø	030 Te 135º		031 Te 90º		040 Codo de 45º		042 Codo de 30º		044 Codo de 15º	
	CÓDIGO	€	CÓDIGO	€	CÓDIGO	€	CÓDIGO	€	CÓDIGO	€
125	030012030J	**209,34**	030012031J	**127,54**	030012040J	**72,28**	030012042J	**82,55**	030012044J	**82,55**
150	030015030J	**226,81**	030015031J	**140,43**	030015040J	**79,69**	030015042J	**89,73**	030015044J	**89,73**
175	030017030J	**246,89**	030017031J	**190,66**	030017040J	**89,73**	030017042J	**104,11**	030017044J	**104,11**
200	030020030J	**284,08**	030020031J	**216,36**	030020040J	**104,74**	030020042J	**120,53**	030020044J	**120,53**
250	030025030J	**455,75**	030025031J	**261,72**	030025040J	**125,84**	030025042J	**141,67**	030025044J	**141,67**
300	030030030J	**518,76**	030030031J	**306,10**	030030040J	**149,49**	030030042J	**168,14**	030030044J	**168,14**
350	030035030J	**606,87**	030035031J	**508,85**	030035040J	**216,21**	030035042J	**229,40**	030035044J	**229,40**
400	030040030J	**833,95**	030040031J	**600,47**	030040040J	**257,81**	030040042J	**275,08**	030040044J	**275,08**
450	030045030J	**943,29**	030045031J	**666,60**	030045040J	**371,69**	030045042J	**371,69**	030045044J	**371,69**
500	030050030J	**959,34**	030050031J	**796,34**	030050040J	**419,15**	030050042J	**419,15**	030050044J	**419,15**
550	030055030J	**1.075,20**	030055031J	**870,70**	030055040J	**608,23**	030055042J	**608,23**	030055044J	**608,23**
600	030060030J	**1.243,04**	030060031J	**1.071,62**	030060040J	**710,24**	030060042J	**710,24**	030060044J	**710,24**

INSPECCIÓN Y LIMPIEZA

Ø	433 Codo 90º		20P Módulo recto c/inspección L=960 mm		24P Módulo recto c/inspección L=460 mm		060 Colector de hollín		061 Colector de hollín con desagüe	
	CÓDIGO	€	CÓDIGO	€	CÓDIGO	€	CÓDIGO	€	CÓDIGO	€
125	030012433J	**142,88**	03001220PJ	**188,38**	03001224PJ	**150,75**	030112060J	**41,68**	030112061J	**59,05**
150	030015433J	**158,23**	03001520PJ	**199,84**	03001524PJ	**157,95**	030115060J	**45,19**	030115061J	**62,57**
175	030017433J	**179,04**	03001720PJ	**212,77**	03001724PJ	**166,82**	030117060J	**52,13**	030117061J	**66,02**
200	030020433J	**207,85**	03002020PJ	**242,11**	03002024PJ	**184,68**	030120060J	**59,05**	030120061J	**76,47**
250	030025433J	**250,45**	03002520PJ	**284,73**	03002524PJ	**204,37**	030125060J	**69,49**	030125061J	**90,36**
300	030030433J	**297,11**	03003020PJ	**324,40**	03003024PJ	**218,53**	030130060J	**86,83**	030130061J	**104,19**
350	030035433J	**433,42**	03003520PJ	**356,97**	03003524PJ	**238,97**	030135060J	**126,34**	030135061J	**158,47**
400	030040433J	**518,40**	03004020PJ	**395,99**	03004024PJ	**266,35**	030140060J	**148,42**	030140061J	**180,59**
450	030045433J	**754,19**	03004520PJ	**425,56**	03004524PJ	**283,89**	030145060J	**167,88**	030145061J	**199,52**
500	030050433J	**852,44**	03005020PJ	**461,01**	03005024PJ	**352,93**	030150060J	**196,88**	030150061J	**218,63**
550	030055433J	**1.240,36**	03005520PJ	**496,04**	03005524PJ	**372,48**	030155060J	**209,79**	030155061J	**230,12**
600	030060433J	**1.450,42**	03006020PJ	**559,72**	03006024PJ	**408,58**	030160060J	**227,27**	030160061J	**248,80**

Ø 650 - 1000 mm. Única empresa con marcado CE hasta Ø1000. Consúltenos, y además del precio le ofreceremos la mejor solución técnica para cada aplicación.

REMATES

Ø	010 * Sombrerete		011 Salida libre		015 Salida direccional horizontal		1V0 Terminal tipo Venturi		013 Cubreaguas	
	CÓDIGO	€	CÓDIGO	€	CÓDIGO	€	CÓDIGO	€	CÓDIGO	€
125	030112010J	**68,92**	030112011J	**38,77**	030912015J	**49,16**	-	-	030912013J	**37,34**
150	030115010J	**80,62**	030115011J	**41,63**	030915015J	**61,84**	0301151V0J	**546,45**	030915013J	**40,21**
175	030117010J	**93,56**	030117011J	**45,96**	030917015J	**61,84**	0301171V0J	**588,92**	030917013J	**41,63**
200	030120010J	**109,34**	030120011J	**58,85**	030920015J	**78,27**	0301201V0J	**621,37**	030920013J	**48,81**
250	030125010J	**143,83**	030125011J	**70,35**	030925015J	**107,77**	0301251V0J	**705,24**	030925013J	**55,97**
300	030130010J	**175,35**	030130011J	**84,92**	030930015J	**123,11**	0301301V0J	**878,00**	030930013J	**61,75**
350	030135010J	**235,89**	030135011J	**95,01**	030935015J	**138,46**	0301351V0J	**1066,37**	030935013J	**79,22**
400	030140010J	**301,88**	030140011J	**117,96**	030940015J	**159,68**	0301401V0J	**1204,67**	030940013J	**92,10**
450	030145010J	**330,61**	030145011J	**136,63**	030945015J	**206,33**	0301451V0J	**1429,97**	030945013J	**100,72**
500	-	-	030150011J	**179,66**	030950015J	**245,14**	0301501V0J	**1623,95**	030950013J	**110,80**
550	-	-	030155011J	**188,26**	030955015J	**281,93**	0301551V0J	**1872,75**	030955013J	**116,52**
600	-	-	030160011J	**206,94**	030960015J	**306,44**	0301601V0J	**1966,39**	030960013J	**120,83**

*Incluye abrazadera de unión

Ø	014 Pasamuros		017 Salida de techo inclinada 30º /45º con cubreaguas		018 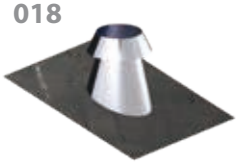 Salida de techo inclinada 5º /30º con cubreaguas		019 Salida de techo plana con cubreaguas		064 Placa Antifuego	
	CÓDIGO	€	CÓDIGO	€	CÓDIGO	€	CÓDIGO	€	CÓDIGO	€
125	030912014J	**40,21**	030012017J	**187,84**	030012018J	**187,84**	030012019J	**156,83**	030912064J	**55,97**
150	030915014J	**41,63**	030015017J	**197,44**	030015018J	**197,44**	030015019J	**164,88**	030915064J	**58,85**
175	030917014J	**44,52**	030017017J	**255,25**	030017018J	**255,25**	030017019J	**223,94**	030917064J	**63,16**
200	030920014J	**54,56**	030020017J	**268,01**	030020018J	**268,01**	030020019J	**235,14**	030920064J	**72,04**
250	030925014J	**61,75**	030025017J	**255,25**	030025018J	**255,25**	030025019J	**223,94**	030925064J	**84,92**
300	030930014J	**72,04**	030030017J	**461,22**	030030018J	**364,58**	030030019J	**335,23**	030930064J	**96,43**
350	030935014J	**105,06**	030035017J	**555,90**	030035018J	**456,32**	030035019J	**382,57**	030935064J	**110,80**
400	030940014J	**119,38**	030040017J	**649,26**	030040018J	**537,94**	030040019J	**477,54**	030940064J	**127,98**
450	030945014J	**146,68**	030045017J	**798,10**	030045018J	**603,50**	030045019J	**503,66**	030945064J	**142,34**
500	030950014J	**150,96**	030050017J	**806,27**	030050018J	**616,58**	030050019J	**533,04**	030950064J	**149,54**
550	030955014J	**159,55**	030055017J	**817,66**	030055018J	**636,19**	030055019J	**536,32**	030955064J	**159,55**
600	030960014J	**340,68**	030060017J	**874,90**	030060018J	**680,73**	030060019J	**573,87**	030960064J	**176,79**

ACOPLAMIENTO

ABRAZADERAS Y ANCLAJES

Ø	1D4 NOVEDAD Acoplamiento a campana		026 ** Reducción y Ampliación		070 Abrazadera de unión		70C Abrazadera de unión cierre rápido		825 NOVEDAD Sujeción a techo doble varilla	
	CÓDIGO	€	CÓDIGO	€	CÓDIGO	€	CÓDIGO	€	CÓDIGO	€
125	0300121D4J	**59,75**	0600**026J	**96,03**	030912070J	**8,41**	03091270CJ	**8,41**	-	-
150	0300151D4J	**63,48**	0600**026J	**107,16**	030915070J	**8,86**	03091570CJ	**8,86**	030915825J	**17,78**
175	0300171D4J	**70,93**	0600**026J	**121,02**	030917070J	**9,35**	03091770CJ	**9,35**	030917825J	**18,29**
200	0300201D4J	**84,01**	0600**026J	**139,10**	030920070J	**10,77**	03092070CJ	**10,77**	030920825J	**19,95**
250	0300251D4J	**104,79**	0600**026J	**169,61**	030925070J	**12,93**	03092570CJ	**12,93**	030925825J	**22,63**
300	0300301D4J	**130,94**	0600**026J	**211,19**	030930070J	**14,37**	03093070CJ	**14,37**	030930825J	**25,84**
350	0300351D4J	**138,74**	0600**026J	**307,40**	030935070J	**24,39**	-	-	030935825J	**30,16**
400	0300401D4J	**166,76**	0600**026J	**338,34**	030940070J	**25,86**	-	-	030940825J	**32,30**
450	0300451D4J	**181,75**	0600**026J	**532,23**	030945070J	**28,71**	-	-	030945825J	**36,61**
500	0300501D4J	**228,49**	0600**026J	**601,77**	030950070J	**30,17**	-	-	030950825J	**37,69**
550	0300551D4J	**237,85**	0600**026J	**873,92**	030955070J	**31,60**	-	-	030955825J	**38,76**
600	0300601D4J	**249,07**	0600**026J	**1.021,25**	030960070J	**35,89**	-	-	030960825J	**43,07**

**En las reducciones y ampliaciones coger el precio del diámetro (Ø) superior

EI30 con junta Int.304 / Ext.304

Ø	080 Anclaje intermedio		086 Anclaje intermedio plano		083 Anclaje regulable L=70-120 mm		831 Anclaje regulable plano L=70-120 mm		835 Anclaje recortable L=100-250 mm	
	CÓDIGO	€	CÓDIGO	€	CÓDIGO	€	CÓDIGO	€	CÓDIGO	€
125	030912080J	**22,97**	030912086J	**22,97**	030912083J	**25,39**	030912831J	**25,39**	060912835J	**80,41**
150	030915080J	**23,71**	030915086J	**23,71**	030915083J	**26,08**	030915831J	**26,08**	060915835J	**82,95**
175	030917080J	**24,39**	030917086J	**24,39**	030917083J	**26,60**	030917831J	**26,60**	060917835J	**85,43**
200	030920080J	**26,60**	030920086J	**26,60**	030920083J	**28,00**	030920831J	**28,00**	060920835J	**93,03**
250	030925080J	**30,17**	030925086J	**30,17**	030925083J	**31,76**	030925831J	**31,76**	060925835J	**105,55**
300	030930080J	**34,45**	030930086J	**34,45**	030930083J	**36,30**	030930831J	**36,30**	060930835J	**120,60**
350	030935080J	**40,21**	030935086J	**40,21**	030935083J	**42,34**	030935831J	**42,34**	060935835J	**140,76**
400	030940080J	**43,07**	030940086J	**43,07**	030940083	**45,35**	030940831J	**45,35**	060940835J	**150,74**
450	030945080J	**48,81**	030945086J	**48,81**	-	**-**	-	**-**	060945835J	**170,84**
500	030950080J	**50,25**	030950086J	**50,25**	-	**-**	-	**-**	060950835J	**175,86**
550	030955080J	**51,68**	030955086J	**51,68**	-	**-**	-	**-**	060955835J	**180,90**
600	030960080J	**57,42**	030960086J	**57,42**	-	**-**	-	**-**	060960835J	**201,00**

Ø	836 Anclaje recortable plano L=100-250 mm		845 Anclaje recortable L=250-430 mm		846 Anclaje recortable plano L=250-430 mm		853 Anclaje en silla regulable		854 Placa anclaje en silla c/carrete	
	CÓDIGO	€	CÓDIGO	€	CÓDIGO	€	CÓDIGO	€	CÓDIGO	€
125	060912836J	**85,43**	060912845J	**91,91**	060912846J	**97,66**	060012853J	**208,83**	060012854J	**132,22**
150	060915836J	**85,43**	060915845J	**94,80**	060915846J	**97,66**	060015853J	**243,11**	060015854J	**137,83**
175	060917836J	**90,51**	060917845J	**97,66**	060917846J	**103,40**	060017853J	**263,56**	060017854J	**156,09**
200	060920836J	**95,46**	060920845J	**106,33**	060920846J	**109,09**	060020853J	**300,08**	060020854J	**191,14**
250	060925836J	**110,57**	060925845J	**120,61**	060925846J	**126,37**	060025853J	**446,56**	060025854J	**332,16**
300	060930836J	**120,60**	060930845J	**137,80**	060930846J	**137,80**	060030853J	**500,71**	060030854J	**369,28**
350	060935836J	**160,81**	060935845J	**160,83**	060935846J	**183,79**	060035853J	**556,79**	060035854J	**410,74**
400	060940836J	**180,90**	060940845J	**172,27**	060940846J	**206,73**	060040853J	**665,61**	060040854J	**453,67**
450	060945836J	**195,99**	060945845J	**195,23**	060945846J	**223,92**	060045853J	**749,30**	060045854J	**495,47**
500	060950836J	**211,01**	060950845J	**201,00**	060950846J	**241,14**	060050853J	**1.081,02**	060050854J	**791,55**
550	060955836J	**216,10**	060955845J	**206,73**	060955846J	**246,99**	060055853J	**1.197,72**	060055854J	**884,28**
600	060960836J	**236,13**	060960845J	**229,68**	060960846J	**269,86**	060060853J	**1.330,97**	060060854J	**1.003,36**

Ø	86T Sistema para 3 m libres (Módulo recto L=960 mm + anclaje)		090 Anclaje de carga		110 Abrazadera de vientos	
	CÓDIGO	€	CÓDIGO	€	CÓDIGO	€
125	03001286TJ	**225,95**	030912090J	**37,34**	030912110J	**22,97**
150	03001586TJ	**235,98**	030915090J	**37,34**	030915110J	**22,97**
175	03001786TJ	**258,94**	030917090J	**38,77**	030917110J	**24,39**
200	03002086TJ	**295,45**	030920090J	**41,63**	030920110J	**25,86**
250	03002586TJ	**355,44**	030925090J	**47,40**	030925110J	**28,71**
300	03003086TJ	**408,31**	030930090J	**50,25**	030930110J	**31,60**
350	03003586TJ	**467,43**	030935090J	**53,13**	030935110J	**43,07**
400	03004086TJ	**521,92**	030940090J	**55,97**	030940110J	**47,40**
450	03004586TJ	**568,33**	030945090J	**61,75**	030945110J	**48,81**
500	03005086TJ	**619,92**	030950090J	**68,92**	030950110J	**50,25**
550	03005586TJ	**671,13**	030955090J	**77,77**	030955110J	**51,68**
600	03006086TJ	**753,27**	030960090J	**80,62**	030960110J	**57,42**

MÓDULOS RECTOS

Ø	020 Módulo recto L=960 mm		024 Módulo medio L=460 mm		025 Módulo corto L=290 mm		022 Módulo extensible L=550-900 mm		023 Módulo extensible L=370-550 mm	
	CÓDIGO	€	CÓDIGO	€	CÓDIGO	€	CÓDIGO	€	CÓDIGO	€
125	032012020J	**86,49**	032012024J	**55,64**	032012025J	**47,43**	032012022J	**107,66**	032012023J	**84,13**
150	032015020J	**95,89**	032015024J	**61,54**	032015025J	**52,13**	032015022J	**119,44**	032015023J	**92,35**
175	032017020J	**106,48**	032017024J	**68,81**	032017025J	**59,23**	032017022J	**131,18**	032017023J	**102,97**
200	032020020J	**130,93**	032020024J	**83,84**	032020025J	**70,90**	032020022J	**158,00**	032020023J	**122,69**
250	032025020J	**166,07**	032025024J	**100,18**	032025025J	**86,05**	032025022J	**196,86**	032025023J	**148,39**
300	032030020J	**198,96**	032030024J	**112,16**	032030025J	**101,08**	032030022J	**227,20**	032030023J	**175,21**
350	032035020J	**225,96**	032035024J	**129,23**	032035025J	**112,52**	032035022J	**275,31**	032035023J	**202,95**
400	032040020J	**258,15**	032040024J	**151,85**	032040025J	**132,65**	032040022J	**333,52**	032040023J	**238,09**
450	032045020J	**282,41**	032045024J	**166,25**	032045025J	**145,72**	032045022J	**356,58**	032045023J	**263,37**
500	032050020J	**311,49**	032050024J	**222,85**	032050025J	**170,94**	032050022J	**366,78**	032050023J	**278,39**
550	032055020J	**340,78**	032055024J	**239,47**	032055025J	**183,22**	032055022J	**390,12**	032055023J	**293,68**
600	032060020J	**393,21**	032060024J	**269,26**	032060025J	**205,38**	032060022J	**443,33**	032060023J	**328,89**

DESVÍOS

Ø	030 Te 135º		031 Te 90º		040 Codo de 45º		042 Codo de 30º		044 Codo de 15º	
	CÓDIGO	€	CÓDIGO	€	CÓDIGO	€	CÓDIGO	€	CÓDIGO	€
125	032012030J	**173,90**	032012031J	**106,83**	032012040J	**60,39**	032012042J	**68,81**	032012044J	**68,81**
150	032015030J	**188,22**	032015031J	**117,40**	032015040J	**66,48**	032015042J	**74,70**	032015044J	**74,70**
175	032017030J	**204,69**	032017031J	**158,58**	032017040J	**74,70**	032017042J	**86,49**	032017044J	**86,49**
200	032020030J	**235,94**	032020031J	**180,41**	032020040J	**87,39**	032020042J	**100,33**	032020044J	**100,33**
250	032025030J	**377,06**	032025031J	**217,96**	032025040J	**104,89**	032025042J	**117,83**	032025044J	**117,83**
300	032030030J	**429,50**	032030031J	**255,11**	032030040J	**124,63**	032030042J	**139,91**	032030044J	**139,91**
350	032035030J	**502,34**	032035031J	**421,96**	032035040J	**179,63**	032035042J	**190,47**	032035044J	**190,47**
400	032040030J	**688,96**	032040031J	**497,47**	032040040J	**213,95**	032040042J	**228,11**	032040044J	**228,11**
450	032045030J	**778,60**	032045031J	**551,72**	032045040J	**307,34**	032045042J	**307,34**	032045044J	**307,34**
500	032050030J	**791,76**	032050031J	**658,09**	032050040J	**346,25**	032050042J	**346,25**	032050044J	**346,25**
550	032055030J	**887,94**	032055031J	**720,25**	032055040J	**501,87**	032055042J	**501,87**	032055044J	**501,87**
600	032060030J	**1.025,95**	032060031J	**885,39**	032060040J	**585,74**	032060042J	**585,74**	032060044J	**585,74**

INSPECCIÓN Y LIMPIEZA

Ø	433 Codo 90ª		20P Módulo recto c/inspección L=960 mm		24P Módulo recto c/inspección L=460 mm		060 Colector de hollín		061 Colector de hollín con desagüe	
	CÓDIGO	€	CÓDIGO	€	CÓDIGO	€	CÓDIGO	€	CÓDIGO	€
125	032012433J	**118,27**	03201220PJ	**165,61**	03201224PJ	**134,77**	030112060J	**41,68**	030112061J	**59,05**
150	032015433J	**130,87**	03201520PJ	**175,01**	03201524PJ	**140,66**	030115060J	**45,19**	030115061J	**62,57**
175	032017433J	**147,92**	03201720PJ	**185,61**	03201724PJ	**147,93**	030117060J	**52,13**	030117061J	**66,02**
200	032020433J	**171,91**	03202020PJ	**210,05**	03202024PJ	**162,97**	030120060J	**59,05**	030120061J	**76,47**
250	032025433J	**207,01**	03202520PJ	**245,19**	03202524PJ	**179,31**	030125060J	**69,49**	030125061J	**90,36**
300	032030433J	**245,67**	03203020PJ	**278,09**	03203024PJ	**191,28**	030130060J	**86,83**	030130061J	**104,19**
350	032035433J	**357,74**	03203520PJ	**305,08**	03203524PJ	**208,35**	030135060J	**126,34**	030135061J	**158,47**
400	032040433J	**427,59**	03204020PJ	**337,27**	03204024PJ	**230,97**	030140060J	**148,42**	030140061J	**180,59**
450	032045433J	**620,94**	03204520PJ	**361,54**	03204524PJ	**245,37**	030145060J	**167,88**	030145061J	**199,52**
500	032050433J	**701,50**	03205020PJ	**390,61**	03205024PJ	**301,97**	030150060J	**196,88**	030150061J	**218,63**
550	032055433J	**1.020,20**	03205520PJ	**419,90**	03205524PJ	**318,60**	030155060J	**209,79**	030155061J	**230,12**
600	032060433J	**1.192,64**	03206020PJ	**472,33**	03206024PJ	**348,38**	030160060J	**227,27**	030160061J	**248,80**

Ø 650 - 1000 mm. Única empresa con marcado CE hasta Ø1000, Consúltenos, y además del precio le ofreceremos la mejor solución técnica para cada aplicación.

DINAK EI30 con junta Int.304 / Ext.GALVA

MÓDULOS FINALES

REMATES

Ø	010 * Sombrerete		011 Salida libre		015 Salida direccional horizontal		1V0 Terminal tipo Venturi		013 Cubreaguas	
	CÓDIGO	€	CÓDIGO	€	CÓDIGO	€	CÓDIGO	€	CÓDIGO	€
125	030112010J	**68,92**	030112011J	**38,77**	030912015J	**49,16**	-	-	030912013J	**37,34**
150	030115010J	**80,62**	030115011J	**41,63**	030915015J	**61,84**	0301151V0J	**546,45**	030915013J	**40,21**
175	030117010J	**93,56**	030117011J	**45,96**	030917015J	**61,84**	0301171V0J	**588,92**	030917013J	**41,63**
200	030120010J	**109,34**	030120011J	**58,85**	030920015J	**78,27**	0301201V0J	**621,37**	030920013J	**48,81**
250	030125010J	**143,83**	030125011J	**70,35**	030925015J	**107,77**	0301251V0J	**705,24**	030925013J	**55,97**
300	030130010J	**175,35**	030130011J	**84,92**	030930015J	**123,11**	0301301V0J	**878,00**	030930013J	**61,75**
350	030135010J	**235,89**	030135011J	**95,01**	030935015J	**138,46**	0301351V0J	**1066,37**	030935013J	**79,22**
400	030140010J	**301,88**	030140011J	**117,96**	030940015J	**159,68**	0301401V0J	**1204,67**	030940013J	**92,10**
450	030145010J	**330,61**	030145011J	**136,63**	030945015J	**206,33**	0301451V0J	**1429,97**	030945013J	**100,72**
500	-	-	030150011J	**179,66**	030950015J	**245,14**	0301501V0J	**1623,95**	030950013J	**110,80**
550	-	-	030155011J	**188,26**	030955015J	**281,93**	0301551V0J	**1872,75**	030955013J	**116,52**
600	-	-	030160011J	**206,94**	030960015J	**306,44**	0301601V0J	**1966,39**	030960013J	**120,83**

* Incluye abrazadera de unión

Ø	014 Pasamuros		017 Salida de techo inclinada 30º /45º con cubreaguas		018 Salida de techo inclinada 5º /30º con cubreaguas		019 Salida de techo plana con cubreaguas		064 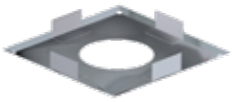 Placa Antifuego	
	CÓDIGO	€	CÓDIGO	€	CÓDIGO	€	CÓDIGO	€	CÓDIGO	€
125	030912014J	**40,21**	032012017J	**187,84**	032012018J	**187,84**	032012019J	**156,83**	030912064J	**55,97**
150	030915014J	**41,63**	032015017J	**197,44**	032015018J	**197,44**	032015019J	**164,88**	030915064J	**58,85**
175	030917014J	**44,52**	032017017J	**255,25**	032017018J	**255,25**	032017019J	**223,94**	030917064J	**63,16**
200	030920014J	**54,56**	032020017J	**268,01**	032020018J	**268,01**	032020019J	**235,14**	030920064J	**72,04**
250	030925014J	**61,75**	032025017J	**255,25**	032025018J	**255,25**	032025019J	**223,94**	030925064J	**84,92**
300	030930014J	**72,04**	032030017J	**461,22**	032030018J	**364,58**	032030019J	**335,23**	030930064J	**96,43**
350	030935014J	**105,06**	032035017J	**555,90**	032035018J	**456,32**	032035019J	**382,57**	030935064J	**110,80**
400	030940014J	**119,38**	032040017J	**649,26**	032040018J	**537,94**	032040019J	**477,54**	030940064J	**127,98**
450	030945014J	**146,68**	032045017J	**798,10**	032045018J	**603,50**	032045019J	**503,66**	030945064J	**142,34**
500	030950014J	**150,96**	032050017J	**806,27**	032050018J	**616,58**	032050019J	**533,04**	030950064J	**149,54**
550	030955014J	**159,55**	032055017J	**817,66**	032055018J	**636,19**	032055019J	**536,32**	030955064J	**159,55**
600	030960014J	**340,68**	032060017J	**874,90**	032060018J	**680,73**	032060019J	**573,87**	030960064J	**176,79**

ACOPLAMIENTOS Y ADAPTADORES

ABRAZADERAS Y ANCLAJES

Ø	1D4 NOVEDAD Acoplamiento a caldera		026 ** Reducción y Ampliación		070 Abrazadera de unión		70C Abrazadera de unión cierre rápido		825 NOVEDAD Sujeción a techo doble varilla	
	CÓDIGO	€	CÓDIGO	€	CÓDIGO	€	CÓDIGO	€	CÓDIGO	€
125	0300121D4J	**59,75**	0620**026J	**78,75**	030912070J	**8,41**	03091270CJ	**8,41**	-	-
150	0300151D4J	**63,48**	0620**026J	**87,87**	030915070J	**8,86**	03091570CJ	**8,86**	030915825J	**17,78**
175	0300171D4J	**70,93**	0620**026J	**99,23**	030917070J	**9,35**	03091770CJ	**9,35**	030917825J	**18,29**
200	0300201D4J	**84,01**	0620**026J	**114,07**	030920070J	**10,77**	03092070CJ	**10,77**	030920825J	**19,95**
250	0300251D4J	**104,79**	0620**026J	**139,07**	030925070J	**12,93**	03092570CJ	**12,93**	030925825J	**22,63**
300	0300301D4J	**130,94**	0620**026J	**175,16**	030930070J	**14,37**	03093070CJ	**14,37**	030930825J	**25,84**
350	0300351D4J	**138,74**	0620**026J	**254,32**	030935070J	**24,39**	-	-	030935825J	**30,16**
400	0300401D4J	**166,76**	0620**026J	**279,90**	030940070J	**25,86**	-	-	030940825J	**32,30**
450	0320451D4J	**149,04**	0620**026J	**438,89**	030945070J	**28,71**	-	-	030945825J	**36,61**
500	0320501D4J	**187,36**	0620**026J	**495,92**	030950070J	**30,17**	-	-	030950825J	**37,69**
550	0320551D4J	**195,04**	0620**026J	**719,65**	030955070J	**31,60**	-	-	030955825J	**38,76**
600	0320601D4J	**204,23**	0620**026J	**840,66**	030960070J	**35,89**	-	-	030960825J	**43,07**

**En las reducciones y ampliaciones coger el precio del diámetro (Ø) superior

Ø	080 Anclaje intermedio		086 Anclaje intermedio plano		083 Anclaje regulable L=70-120 mm		831 Anclaje regulable plano L=70-120 mm		835 Anclaje recortable L=100-250 mm	
	CÓDIGO	€	CÓDIGO	€	CÓDIGO	€	CÓDIGO	€	CÓDIGO	€
125	030912080J	**22,97**	030912086J	**22,97**	030912083J	**25,39**	030912831J	**25,39**	060912835J	**80,41**
150	030915080J	**23,71**	030915086J	**23,71**	030915083J	**26,08**	030915831J	**26,08**	060915835J	**82,95**
175	030917080J	**24,39**	030917086J	**24,39**	030917083J	**26,60**	030917831J	**26,60**	060917835J	**85,43**
200	030920080J	**26,60**	030920086J	**26,60**	030920083J	**28,00**	030920831J	**28,00**	060920835J	**93,03**
250	030925080J	**30,17**	030925086J	**30,17**	030925083J	**31,76**	030925831J	**31,76**	060925835J	**105,55**
300	030930080J	**34,45**	030930086J	**34,45**	030930083J	**36,30**	030930831J	**36,30**	060930835J	**120,60**
350	030935080J	**40,21**	030935086J	**40,21**	030935083J	**42,34**	030935831J	**42,34**	060935835J	**140,76**
400	030940080J	**43,07**	030940086J	**43,07**	030940083J	**45,35**	030940831J	**45,35**	060940835J	**150,74**
450	030945080J	**48,81**	030945086J	**48,81**	-	-	-	-	060945835J	**170,84**
500	030950080J	**50,25**	030950086J	**50,25**	-	-	-	-	060950835J	**175,86**
550	030955080J	**51,68**	030955086J	**51,68**	-	-	-	-	060955835J	**180,90**
600	030960080J	**57,42**	030960086J	**57,42**	-	-	-	-	060960835J	**201,00**

Ø	836 Anclaje recortable plano L=100-250 mm		845 Anclaje recortable L=250-430 mm		846 Anclaje recortable plano L=250-430 mm		853 Anclaje en silla regulable		854 Placa anclaje en silla c/carrete	
	CÓDIGO	€	CÓDIGO	€	CÓDIGO	€	CÓDIGO	€	CÓDIGO	€
125	060912836J	**85,43**	060912845J	**91,91**	060912846J	**97,66**	062012853J	**185,03**	062012854J	**108,42**
150	060915836J	**85,43**	060915845J	**94,80**	060915846J	**97,66**	062015853J	**218,31**	062015854J	**113,02**
175	060917836J	**90,51**	060917845J	**97,66**	060917846J	**103,40**	062017853J	**235,45**	062017854J	**127,98**
200	060920836J	**95,46**	060920845J	**106,33**	060920846J	**109,09**	062020853J	**265,67**	062020854J	**156,74**
250	060925836J	**110,57**	060925845J	**120,61**	060925846J	**126,37**	062025853J	**386,78**	062025854J	**272,37**
300	060930836J	**120,60**	060930845J	**137,80**	060930846J	**137,80**	062030853J	**434,24**	062030854J	**302,82**
350	060935836J	**160,81**	060935845J	**160,83**	060935846J	**183,79**	062035853J	**482,85**	062035854J	**336,82**
400	060940836J	**180,90**	060940845J	**172,27**	060940846J	**206,73**	062040853J	**583,94**	062040854J	**372,00**
450	060945836J	**195,99**	060945845J	**195,23**	060945846J	**223,92**	062045853J	**660,11**	062045854J	**406,28**
500	060950836J	**211,01**	060950845J	**201,00**	060950846J	**241,14**	062050853J	**938,54**	062050854J	**649,07**
550	060955836J	**216,10**	060955845J	**206,73**	060955846J	**246,99**	062055853J	**1.038,55**	062055854J	**725,11**
600	060960836J	**236,13**	060960845J	**229,68**	060960846J	**269,86**	062060853J	**1.150,36**	062060854J	**822,75**

Ø	86T Sistema para 3 m libres (Módulo recto L=960 mm + anclaje)		090 Anclaje de carga		110 Abrazadera de vientos	
	CÓDIGO	€	CÓDIGO	€		
125	03001286TJ	**225,95**	030912090J	**37,34**	030912110J	**22,97**
150	03001586TJ	**235,98**	030915090J	**37,34**	030915110J	**22,97**
175	03001786TJ	**258,93**	030917090J	**38,77**	030917110J	**24,39**
200	03002086TJ	**295,45**	030920090J	**41,63**	030920110J	**25,86**
250	03002586TJ	**153,20**	030925090J	**47,40**	030925110J	**28,71**
300	03003086TJ	**408,31**	030930090J	**50,25**	030930110J	**31,60**
350	03003586TJ	**467,43**	030935090J	**53,13**	030935110J	**43,07**
400	03004086TJ	**521,92**	030940090J	**55,97**	030940110J	**47,40**
450	03004586TJ	**568,33**	030945090J	**61,75**	030945110J	**48,81**
500	03005086TJ	**619,92**	030950090J	**68,92**	030950110J	**50,25**
550	03005586TJ	**671,13**	030955090J	**77,77**	030955110J	**51,68**
600	03006086TJ	**753,27**	030960090J	**80,62**	030960110J	**57,42**

AUTOPORTANTES

CHIMENEA MONOCONDUCTO

CE

CONDUCTO DE HUMOS RESISTENTE

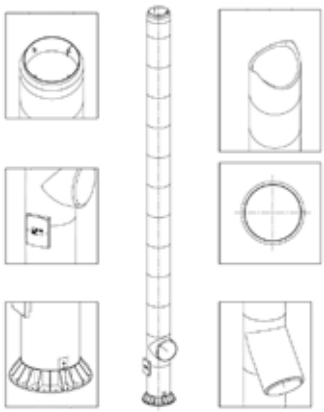

FUSTE RESISTENTE

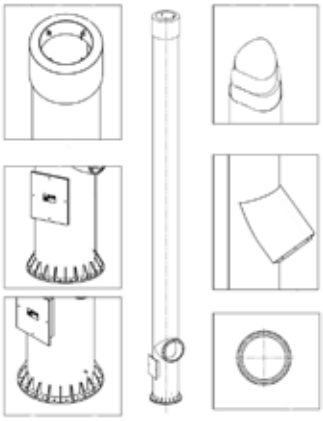

CHIMENEA POLICONDUCTO

CE

CONDUCTOS DE HUMOS INDIVIDUALES

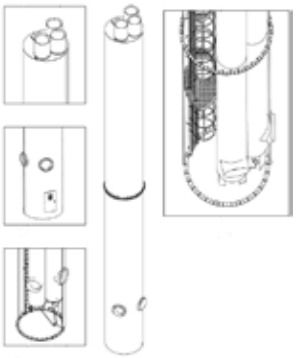

CONDUCTOS DE HUMOS CONCÉNTRICOS

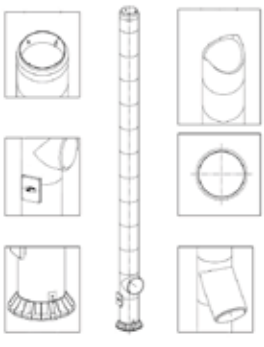

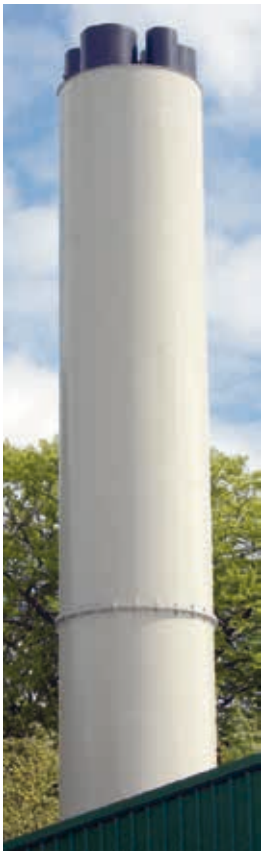

DINAK ES ESPECIALISTA EN SOLUCIONES INDUSTRIALES Y PROYECTOS

ESTRUCTURA AUTOPORTANTE

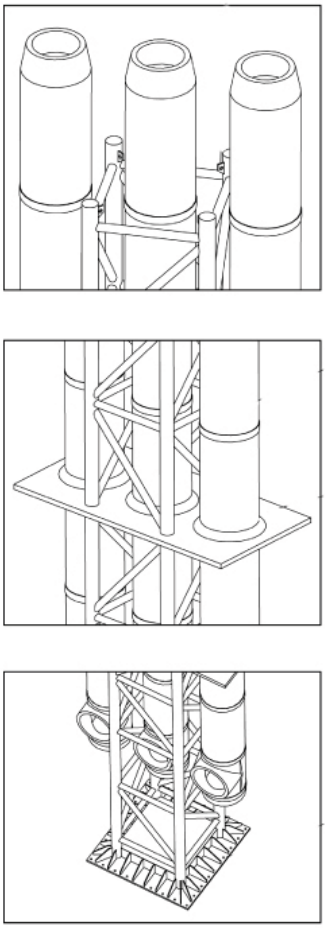

TORRE DE VENTILACIÓN

Las chimeneass autoportantes DINAK disponen de la MARCA CE según la norma armonizada europea EN 13084-7

Consulte en Dinak sus proyectos

UNIDADES DE EMBALAJE

DP y DW

MÓDULOS RECTOS

CÓDIGO	DESCRIPCIÓN	DW		DP					
		80	100	125	150	175	200	250	300
020	MÓDULO RECTO	1	1	1	1	1	1	1	1
022	EXTENSIBLE LARGO	1	1	1	1	1	1	1	1
023	EXTENSIBLE CORTO	1	1	1	1	1	1	1	1
024	MÓDULO RECTO MEDIO	1	1	1	1	1	1	1	1
025	MÓDULO RECTO CORTO	1	1	1	1	1	1	1	1
020	MÓDULO RECTO-Unidades por Pallet 1200x1000 (h2200)	84	84	60	40	32	24	18	12

DESVIACIONES E INSPECCIONES

CÓDIGO	DESCRIPCIÓN	DW		DP					
		80	100	125	150	175	200	250	300
040	CODO DE 45º	1	1	1	1	1	1	1	1
042	CODO DE 30º	1	1	1	1	1	1	1	1
044	CODO DE 15º	1	1	1	1	1	1	1	1
433	CODO DE 90º	1	1	1	1	1	1	1	1
030	TÉ DE 135º	1	1	1	1	1	1	1	1
031	TÉ DE 90º	1	1	1	1	1	1	1	1
052	CÁMARA DE INSPECCIÓN	-	-	1	1	1	1	1	1
065	PLACA BASE CON DESAGÜE	1	1	1	1	1	1	1	1
523	TÉ DE INSPECCIÓN CON TAPA	1	1	1	1	1	1	1	1
331	TÉ 90º CORTA + COLECTOR CORTO + ABRAZADERA	1	1	-	-	-	-	-	-
332	CONJUNTO TÉ + COLECTOR + ABRAZADERA	1	1	-	-	-	-	-	-
31I	TÉ DE 90º + COLECTOR CORTO + ABRAZADERA	1	1	-	-	-	-	-	-
31P	TÉ 90º CORTA + COLECTOR + ABRAZADERA	1	1	-	-	-	-	-	-

MÓDULOS FINALES

CÓDIGO	DESCRIPCIÓN	DW		DP					
		80	100	125	150	175	200	250	300
010	SOMBRERETE	1	1	1	1	1	1	1	1
011	SALIDA LIBRE CÓNICA	1	1	1	1	1	1	1	1
01E	REMATE CILÍNDRICO	1	1	1	1	1	1	1	1
12B	SOMBRERETE ANTILLUVIA	1	1	1	1	1	1	1	1
1LL	REMATE DE LAMAS EN LÍNEA	1	1	1	1	1	1	1	1
1LS	REMATE DE LAMAS SALIENTES	1	1	1	1	1	1	1	1

PASO DE FORJADOS COMBUSTIBLES - SISTEMA DINAKISOL

CÓDIGO	DESCRIPCIÓN	DW		DP					
		80	100	125	150	175	200	250	300
14J	ELEMENTO PASAMUROS ESTANCO G80	1	1	1	1	1	1	1	-
14K	ELEMENTO PASAMUROS ESTANCO INCLINADO G80	1	1	1	1	1	1	1	-

ABRAZADERAS, ANCLAJES Y ACCESORIOS

CÓDIGO	DESCRIPCIÓN	DW		DP					
		80	100	125	150	175	200	250	300
070	ABRAZADERA UNIÓN	5	5	5	5	5	5	5	5
086	ANCLAJE INTERMEDIO PLANO	2	2	2	2	2	2	2	2
120	MÓDULO CON COMPUERTA REGULACIÓN	1	1	1	1	1	1	1	1
856	PIE A SUELO RECORTABLE	1	1	-	-	-	-	-	-

* Las unidades de embalaje que aparecen en este documento son a título informativo

SW

MÓDULOS RECTOS

CÓDIGO	DESCRIPCIÓN	Ø 80	100	110	120	125	130	140	150	160	175	180	200	250	300
020	MÓDULO RECTO	4	4	4	4	4	4	4	4	4	4	4	1	1	1
022	EXTENSIBLE LARGO	4	4	4	4	4	4	4	4	5	4	4	2	2	2
023	EXTENSIBLE CORTO	4	4	4	4	4	4	4	4	4	4	4	4	3	3
024	MÓDULO RECTO MEDIO	4	4	8	8	8	8	8	8	5	8	8	2	2	2
025	MÓDULO RECTO CORTO	4	4	12	12	12	12	12	12	4	12	12	3	3	3
25H	MANGUITO H-H	6	6	-	-	-	-	-	-	-	-	-	-	-	-
25M	MANGUITO M-M	6	6	-	-	-	-	-	-	-	-	-	-	-	-
255	MANGUITO M-H	6	6	-	-	-	-	-	-	-	-	-	-	-	-
020	MÓDULO RECTO-Unidades por Pallet 1200x1000 (h2200)	240	180	128	112	112	112	72	72	60	60	60	45	28	18

DESVIACIONES E INSPECCIONES

CÓDIGO	DESCRIPCIÓN	Ø 80	100	110	120	125	130	140	150	160	175	180	200	250	300
040	CODO DE 45º	8	8	8	8	8	8	8	8	8	8	8	2	1	1
042	CODO DE 30º	5	4	12	5	4	4	4	8	8	4	4	2	2	1
044	CODO DE 15º	5	4	12	5	4	4	4	8	8	4	4	8	2	1
043	CODO DE 90º	4	4	4	4	4	4	4	4	4	2	2	2	1	1
030	TE DE 135º	2	2	3	3	3	2	2	2	2	1	1	1	1	1
031	TE DE 90º	6	6	5	5	6	6	4	6	3	2	2	2	1	2
31F	TE CORTA 90º E. H. SP	6	6	5	5	6	6	4	6	3	2	2	2	1	2
050	MÓDULO COMPROBACIÓN	1	1	1	1	1	1	1	1	1	1	1	1	1	1
065	PLACA BASE CON DESAGÜE	1	1	1	1	1	1	1	1	1	1	1	1	1	1
056	MÓDULO TEMPERATURA DE HUMOS	1	1	1	1	1	1	1	1	1	1	1	1	1	1
060	COLECTOR DE HOLLÍN	4	4	4	4	4	4	4	4	4	4	4	4	3	3
061	COLECTOR DE HOLLÍN CON DESAGÜE	4	4	4	4	4	4	4	4	4	4	4	4	3	3

MÓDULOS FINALES

CÓDIGO	DESCRIPCIÓN	Ø 80	100	110	120	125	130	140	150	160	175	180	200	250	300
010	SOMBRERETE	1	1	1	1	1	1	1	1	1	1	1	1	1	1
011	SALIDA LIBRE CÓNICA	-	-	-	-	1	1	1	1	1	1	1	1	1	1
01E	REMATE CILÍNDRICO	-	1	1	1	1	1	-	1	-	-	1	1	1	1
12B	SOMBRERETE ANTILLUVIA	1	1	1	1	1	1	1	1	1	1	1	1	1	1
1LL	REMATE DE LAMAS EN LÍNEA	-	-	1	1	1	1	1	1	1	1	1	1	1	1
1LS	REMATE DE LAMAS SALIENTES	1	1	1	1	1	1	1	1	1	1	1	1	1	1
02E	REMATE CILINDRICO HEMBRA	-	1	1	1	1	1	1	1	1	1	1	1	1	1
10H	SOMBRERETE	1	1	1	1	1	1	1	1	1	1	1	1	1	1
10S	SOMBRERETE LIGERO MACHO	1	1	1	1	1	1	1	1	1	1	1	1	-	-
12H	SOMBRERETE ANTIVIENTO	1	1	1	1	1	1	1	1	1	1	1	1	1	1
1SH	SOMBRERETE LIGERO HEMBRA	1	1	1	1	1	1	1	1	1	1	1	1	-	-
2LL	REMATE DE LAMAS EN LÍNEA HEMBRA	-	-	1	1	1	1	1	1	1	1	1	1	1	1
2LS	REMATE DE LAMAS SALIENTES HEMBRA	1	1	1	1	1	1	1	1	1	1	1	1	1	1

ABRAZADERAS Y ANCLAJES

CÓDIGO	DESCRIPCIÓN	Ø 80	100	110	120	125	130	140	150	160	175	180	200	250	300
070	ABRAZADERA UNIÓN	-	-	-	-	-	-	-	-	-	-	-	-	-	-
086	ANCLAJE INTERMEDIO PLANO	-	-	-	-	-	-	-	-	-	-	-	-	-	-

* Las unidades de embalaje que aparecen en este documento son a título informativo

UNIDADES DE EMBALAJE

Diflux Pellets / Diflux INOX

MÓDULOS RECTOS

CÓDIGO	DESCRIPCIÓN	80	100	130
020	MÓDULO RECTO	1	1	1
023	EXTENSIBLE CORTO	1	1	1
024	MÓDULO RECTO MEDIO	1	1	1
025	MÓDULO RECTO CORTO	1	1	1
020	MÓDULO RECTO-Unidades por Pallet 1200x1000 **(h=2200)**	112	84	40

DESVIACIONES E INSPECCIÓN

CÓDIGO	DESCRIPCIÓN	80	100	130
040	CODO DE 45º	1	1	1
433	CODO DE 90º	1	1	1
31E	TE ENTRONQUE Ø60 H ENTRADA DE AIRE	1	1	1
31G	TE ENTRONQUE Ø60 MACHO ENTRADA DE AIRE	1	1	1
31I	CONJUNTO TE 90º HEMBRA CON COLECTOR DE HOLLÍN	1	1	-
31J	CONJUNTO TE 90º MACHO CON COLECTOR DE HOLLÍN	1	1	-
528	TE 90º DE INSPECCIÓN CON TAPA	1	1	1
060	COLECTOR DE HOLLÍN CORTO	4	4	4

MÓDULOS FINALES

CÓDIGO	DESCRIPCIÓN	80	100	130
010	SOMBRERETE	1	1	1
011	SALIDA LIBRE CÓNICA	1	1	1
10R	SOMBRERETE CORTO	1	1	1

ABRAZADERAS Y ANCLAJES

CÓDIGO	DESCRIPCIÓN	80	100	130
070	ABRAZADERA UNIÓN	1	1	1
086	ANCLAJE INTERMEDIO PLANO	2	2	2

DEKO Pellets Classic & DEKO Pellets Style

MÓDULOS RECTOS

CÓDIGO	DESCRIPCIÓN	80	100
020	MÓDULO RECTO	4	4
022	EXTENSIBLE CORTO	4	4
024	MÓDULO RECTO MEDIO	4	4
025	MÓDULO RECTO CORTO	4	4
255	MANGUITO M-H	6	6
25H	MANGUITO H-H	6	6
25M	MANGUITO M-M	6	6
020	MÓDULO RECTO-Unidades por Pallet 1200 x 1000 **(h=1200)**	120	80

DESVIACIONES E INSPECCIÓN

CÓDIGO	DESCRIPCIÓN	80	100
040	CODO DE 45º	6	6
042	CODO DE 30º	5	4
433	CODO DE 90º	4	4
435	CODO DE 90º M-M	4	4
43H	CODO DE 90º H-H	4	4
030	TE DE 135º	2	2
031	TE DE 90º	6	5
31F	TE CORTA 90º E. H. SP	6	5
20P	MÓDULO RECTO CON INSPECCIÓN	4	4
24P	MÓDULO MEDIO CON INSPECCIÓN	4	4
40P	CODO 45º CON INSPECCIÓN	8	6
42P	CODO 30º CON INSPECCIÓN	8	6
432	CODO 90º CON INSPECCIÓN	2	2
608	COLECTOR DE HOLLÍN CORTO	6	6
618	COLECTOR DE HOLLÍN CON DESAGÜE CORTO	6	6

MÓDULOS FINALES

CÓDIGO	DESCRIPCIÓN	80	100
010	SOMBRERETE	1	1
012	SOMBRERETE ANTIVIENTO	1	1
151	DEFLECTOR HORIZONTAL	6	6

ABRAZADERAS, ANCLAJES Y REDUCCIONES

CÓDIGO	DESCRIPCIÓN	80	100
075	ANCLAJE LIGERO CON TUERCA	1	1
086	ANCLAJE INTERMEDIO PLANO	1	1
026	AMPLIACIÓN/REDUCCIÓN	6	6

REMATES

CÓDIGO	DESCRIPCIÓN	80	100
113	ROSETÓN EMBELLECEDOR	10	10
114	ROSETÓN EMBELLECEDOR PASAMUROS	5	5

* Las unidades de embalaje que aparecen en este documento son a título informativo

DEKO Leña

MÓDULOS RECTOS

CÓDIGO	DESCRIPCIÓN	125	150	180	200
020	MÓDULO RECTO	4	4	1	1
022	EXTENSIBLE LARGO	5	4	4	4
024	MÓDULO RECTO MEDIO	5	4	4	4
025	MÓDULO RECTO CORTO	4	4	4	4
25H	MANGUITO H-H	4	4	4	4
020	MÓDULO RECTO - Unidades por Pallet 1200x1000 **(h=1200)**	48	36	30	20

DESVIACIONES E INSPECCIÓN

CÓDIGO	DESCRIPCIÓN	125	150	180	200
040	CODO DE 45º	12	8	8	2
042	CODO DE 30º	4	8	8	2
433	CODO DE 90º	4	4	2	2
030	TE DE 135º	2	2	1	1
31F	TE CORTA 90º E. H. SP	6	4	2	2
060	COLECTOR HOLLÍN	14	14	14	14
061	COLECTOR HOLLÍN CON DESAGÜE	14	14	14	14
20P	MÓDULO RECTO CON INSPECCIÓN	4	4	1	1
24P	MÓDULO MEDIO CON INSPECCIÓN	5	4	4	4
40P	CODO 45º CON INSPECCIÓN	4	4	2	4
42P	CODO 30º CON INSPECCIÓN	4	4	2	4
432	CODO 90º CON INSPECCIÓN	2	1	1	1

MÓDULOS FINALES

CÓDIGO	DESCRIPCIÓN	125	150	180	200
010	SOMBRERETE	1	1	1	1
012	SOMBRERETE ANTIVIENTO	1	1	1	1

REMATES, ACOPLAMIENTOS Y REDUCCIONES

CÓDIGO	DESCRIPCIÓN	125	150	180	200
113	PLACA REMATE CIRCULAR	10	10	10	10
1C0	ACOPLAMIENTO PARA CONDENSADOS	4	4	4	4
026	REDUCCIÓN	-	6	8	8

ABRAZADERAS, ANCLAJES Y ACCESORIOS

CÓDIGO	DESCRIPCIÓN	125	150	180	200
075	ANCLAJE LIGERO CON TUERCA	1	1	1	1
086	ANCLAJE INTERMEDIO PLANO	1	1	1	1
120	MÓDULO CON COMPUERTA REGULACIÓN	12	12	3	3

* Las unidades de embalaje que aparecen en este documento son a título informativo

UNIDADES DE EMBALAJE

PPH SW, PPH CONCENTRIC

MÓDULOS RECTOS

CÓDIGO	DESCRIPCIÓN	PPH SW 60	PPH SW 80	PPH SW 100	PPH SW 110	PPH SW 125	PPH SW 160	PPH SW 200	PPH CONCENTRIC 60/100	PPH CONCENTRIC 80/125
20B	MÓDULO RECTO 2000mm	10	10	6	15	12	6	6	-	-
020	MÓDULO RECTO 950mm	10	10	6	15	12	6	4	1	1
024	MÓDULO RECTO 450mm	10	10	6	15	12	6	6	1	1
025	MÓDULO RECTO 200mm	10	10	6	8	6	3	12	1	1
020	MÓDULO RECTO - Unidades por Pallet 1200 x 800 (**h=2200**)	180	180	108	120	96	48	16	56*	49*

* 1200 x 1000 (**h=1200**)

DESVIACIONES E INSPECCIONES

CÓDIGO	DESCRIPCIÓN	PPH SW 60	PPH SW 80	PPH SW 100	PPH SW 110	PPH SW 125	PPH SW 160	PPH SW 200	PPH CONCENTRIC 60/100	PPH CONCENTRIC 80/125
040	CODO DE 45º	10	10	12	20	20	10	4	1	1
042	CODO DE 30º	-	10	10	20	10	10	4	-	-
043	CODO DE 87º	10	10	10	20	10	10	4	1	1
31A	TE 93º	10	10	10	10	10	10	2	-	-
050	MOD. CORTO COMPROB. PPH	10	10	10	-	10	10	2	1	1
055	MOD. RECOGIDA CONDENS. PPH	-	-	-	-	-	-	-	1	1
528	TE 90º INSPECCIÓN PPH	-	10	5	10	10	5	2	-	-
523	TE C/INSP. CIRCULAR PPH	-	-	-	-	-	-	-	1	1
613	COL. HOLLÍN C/DESAG. LATERAL PPH	-	-	-	10	10	5	3	-	-
060	COLECTOR HOLLÍN PPH	10	10	10	20	10	10	10	-	-
061	COL. HOLLÍN C/DESAG. PPH	10	10	10	20	10	10	4	-	-

REMATES

CÓDIGO	DESCRIPCIÓN	PPH SW 60	PPH SW 80	PPH SW 100	PPH SW 110	PPH SW 125	PPH SW 160	PPH SW 200	PPH CONCENTRIC 60/100	PPH CONCENTRIC 80/125
852	PLACA REMATE COND. OBRA PPH	-	1	-	-	-	-	-	-	-
113	EMBELLECEDOR CIRCULAR PPH	-	1	1	-	1	-	-	1	1
171	SALIDA TECHO INCLINADA NEGRO PPH	-	-	-	-	-	-	-	1	1
191	SALIDA TECHO PLANA NEGRO PPH	-	-	-	-	-	-	-	1	1

OTROS ELEMENTOS

CÓDIGO	DESCRIPCIÓN	PPH SW 60	PPH SW 80	PPH SW 100	PPH SW 110	PPH SW 125	PPH SW 160	PPH SW 200	PPH CONCENTRIC 60/100	PPH CONCENTRIC 80/125
111	REJILLA ASPIRACIÓN PPH	-	1	-	-	-	-	-	-	-
011	TERMINAL MURO	1	1	-	-	1	1	1	1	1
010	TERMINAL TECHO	1	1	1	1	1	1	1	1	1
12B	SOMBR. ANTILLUVIA SW 316L	-	1	1	1	1	1	1	-	-
015	DEFLECTOR HORIZ. SW 316L	-	1	1	1	1	1	1	-	-
151	DEFLECTOR HORIZ. SW 316L	-	6	6	-	-	-	-	-	-
086	ANCLAJE INTERM. PLANO SW	-	1	1	1	1	1	1	1	1
071	ABRAZADERA ARAÑA PPH	-	3	3	3	3	1	1	-	-
001	JUNTA EPDM PPH	-	10	10	10	10	5	5	-	-
[1]0Cx	KIT SALIDA HORIZ.	-	-	-	-	-	-	-	1	-
[2]Axx	ACOPLAMIENTO A CALDERA	-	-	-	-	-	-	-	1	-

* Las unidades de embaje que aparecen en este documento son a título informativo

[1] 0Cx: 0CA, 0CB, 0CF

[2] Axx: AAR, ABA, AFE, AIM

ALU SW Y ALU CONCENTRIC

MÓDULOS RECTOS

CÓDIGO	DESCRIPCIÓN	ALU SW					ALU CONCENTRIC	
		80	100	110	127	132	60/100	80/125
20B, 2BM	MÓDULO RECTO 2000mm (M-H o M-M)	10	6	6	6	6	1	1
20A, 2AM	MÓDULO RECTO 1500mm (M-H o M-M)	10	6	6	6	6	1	1
020, 20M	MÓDULO RECTO 1000mm (M-H o M-M)	10	6	6	6	6	1	1
024, 24M	MÓDULO RECTO 500mm (M-H o M-M)	10	6	6	6	6	1	1
025, 25M	MÓDULO RECTO 200mm (M-H o M-M)	10	6	6	6	6	1	1

DESVIACIONES E INSPECCIONES

CÓDIGO	DESCRIPCIÓN	ALU SW					ALU CONCENTRIC	
		80	100	110	127	132	60/100	80/125
040	CODO DE 45º	12	12	12	12	12	1	1
40H	CODO DE 45º H-H	12	12	12	12	12	1	1
043	CODO DE 87º	10	6	6	6	6	1	1
436	CODO 87º H-H	10	6	6	6	6	1	1

REMATES

CÓDIGO	DESCRIPCIÓN	ALU SW					ALU CONCENTRIC	
		80	100	110	127	132	60/100	80/125
113	EMBELLECEDOR CIRCULAR EPDM	6	6	6	6	6	6	6
113	EMBELLECEDOR CIRCULAR ALU	6	6	6	6	6	-	-

OTROS ELEMENTOS

CÓDIGO	DESCRIPCIÓN	ALU SW					ALU CONCENTRIC	
		80	100	110	127	132	60/100	80/125
010	TERMINAL TECHO NEGRO	1	1	1	1	1	1	1
10R	TERMINAL TECHO CORTO NEGRO	-	-	-	-	-	6	6
026	AMPLIACIÓN M-H	1	1	1	1	1	1	1
170	ACOPLAMIENTO A CALDERA CON COMPROBACION	-	6	6	6	6	-	-

* Las unidades de embalaje que aparecen en este documento son a título informativo

DINAK S.A.
Camiño do Laranxo, 19
36216 VIGO
☎ 986 45 25 26 🖷 986 45 25 01
✉ comercial@dinak.com

DINAK CENTRO
Calle Juan de la Cierva, 8
Pol. Pardo Regordoño
28936 Móstoles - MADRID
☎ 91 651 45 39 🖷 91 652 94 17
✉ madrid@dinak.com

DINAK CATALUÑA
☎ 699 93 35 23
☎ 610 75 45 26
🖷 986 45 25 01
✉ cat@dinak.com

DINAK PAIS VASCO
☎ 610 75 46 02
☎ 634 77 85 69
🖷 986 45 25 01
✉ paisvasco@dinak.com

DINAK ARAGÓN
☎ 639 63 27 65
🖷 986 45 25 01
✉ aragon@dinak.com

EXCLUIDO
* IVA
* Montaje
* Portes incluidos:
Península: a partir de 1.000 € netos de compra.
Islas Canarias / Baleares: a partir de 2.000 € netos de compra.

DEVOLUCIÓN DE MATERIALES
No se admitirá ninguna devolución mientras no se envíe debidamente cumplimentada la "notificación previa de devolución de mercancía" y ésta sea aceptada por DINAK. Una vez aceptada, el envío de la mercancía se realizará a portes pagados y se le aplicará un 20% de recargo por la manipulación de la misma. Véase hoja de devolución.

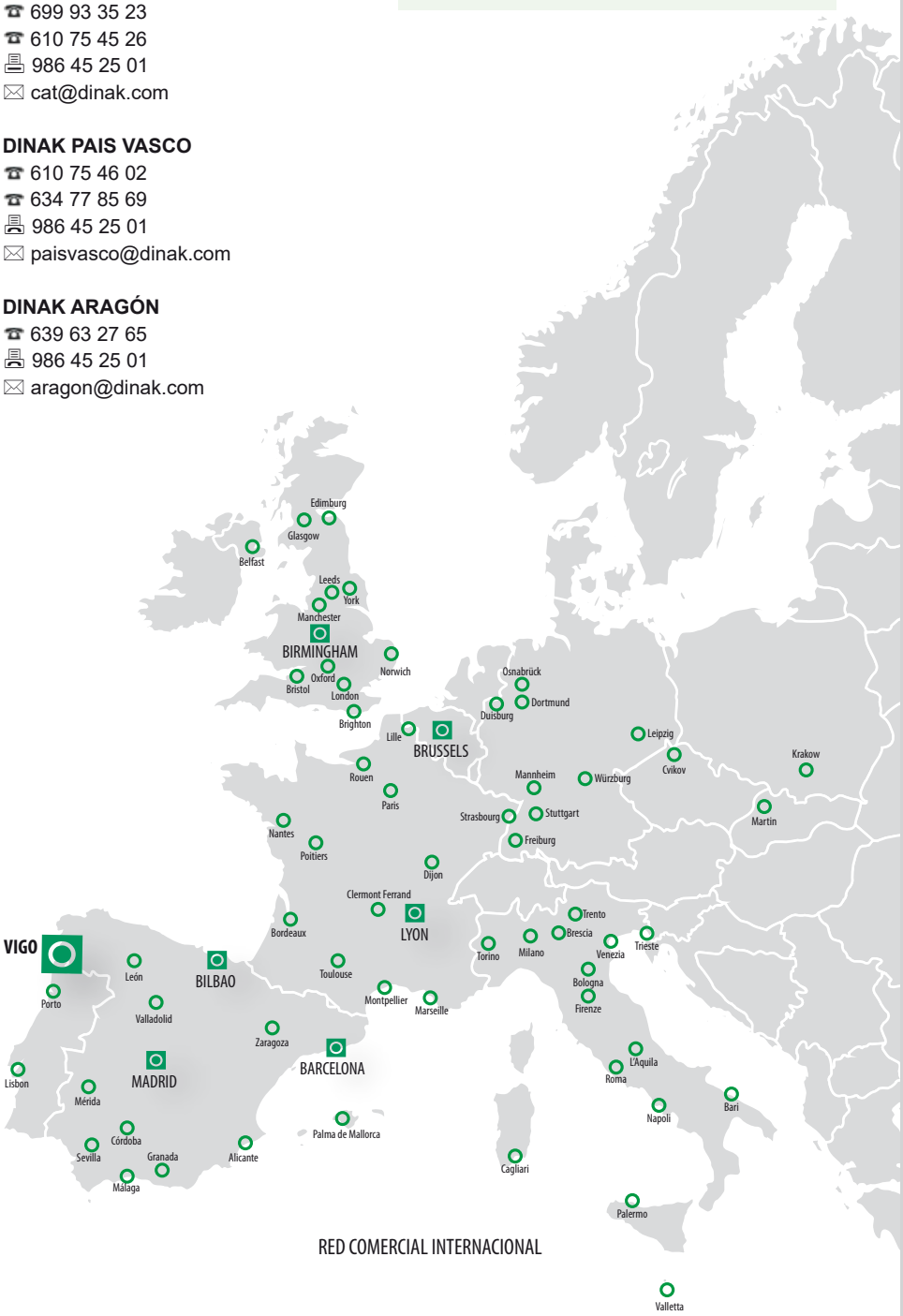

RED COMERCIAL INTERNACIONAL

dinak.com

Las imágenes incluidas en el catálogo son meramente representativas, pudiendo haber variaciones en el diseño de la pieza en función del diámetro.

Dinak se reserva el derecho de modificar la informacion contenida en esta tarifa sin previo aviso.

OBRAS CON INSTALACIONES DINAK

ESPAÑA
Palacio de la Zarzuela - Madrid
Teatro Real - Madrid
Hospital Gregorio Marañón - Madrid
Aeropuerto de Barajas - Madrid
Aeropuerto el Prat - Barcelona
Museo de la Ciencia - Barcelona
Maternidad de Barcelona
Club de natación de Barcelona
Clínica universitaria de Navarra
Museo Guggenheim - Bilbao
Expo de Zaragoza
Casino de Ibiza

FRANCIA
La Cité du Design - St Etienne
Clínica Pasteur - Evreux
Base aérea de Saintes
Universidad de Bordeaux

ITALIA
Opera Fenice - Venecia
Central telefónica Iritel
Central de cogeneración de Milán
Hospital de Bolonia

BÉLGICA
Edificio Berlaimont - Bruselas
Museo del "Cinquantenaire" - Bruselas
Cours de Justice - Mons
Hospital La Tourelle - Verviers

REINO UNIDO
Canary Wharf - Londres
Microsoft - Berkshire
Castillo de Windsor - Londres
Universidad de Aberdeen
Shell Bitumen - Belfast

PORTUGAL
Casino de Estoril
Aeropuerto de Lisboa
Estadio de fútbol Das Antas - Oporto
Hospital de Chaves

DINAK EN EL MUNDO
Aeropuerto Internacional de Atenas - Grecia
Museo del Tapiz - Turkmenistán
Azreli Tower - Israel
Edificio de la Knesset - Israel
Platinium Tower - Beirut - Líbano
Hotel Sheraton - Qatar
Rafineria Shell - Gabon
Palacio La Mamounia - Marruecos
Hotel Fairmont - Egipto